(19)中华人民共和国国家知识产权局

(12)实用新型专利

(10)授权公告号 CN 216019670 U
(45)授权公告日 2022.03.15

(21)申请号 202122621911.4

(22)申请日 2021.10.29

(73)专利权人 泉州市凯力旅游用品有限公司
地址 362100 福建省泉州市泉州台商投资区东园镇新沙村沙母仑96-3号1-4楼(新沙加油站对面)

(72)发明人 林同川

(74)专利代理机构 泉州共创共进专利代理事务所(普通合伙) 35286
代理人 王晶晶

(51)Int.Cl.
A45F 3/04(2006.01)
A45F 4/06(2006.01)
A45C 13/00(2006.01)

权利要求书1页 说明书4页 附图4页

(54)实用新型名称

一种耐磨便携户外背包

(57)摘要

本实用新型公开一种耐磨便携户外背包，属于箱包领域，包括背包本体、后幅、肩带以及底座，所述空腔一内缝合有可展开的软垫，所述背包本体位于底座设有与空腔一导通并放置软垫的空腔二，所述背包本体配备有若干支撑杆一与支撑杆二，所述软垫上设有与支撑杆一以及支撑杆二嵌合的卡扣，所述支撑杆一与支撑杆二上设有加固装置，本实用新型通过使用者户外露营使用此产品时，可将背包本体与后幅以及底座之间的拉链打开将软垫展开，且在将放置袋内的支撑杆一与支撑杆二向两侧拉扯张开，带动支撑架一与支撑架二展开，此时在将支撑杆一与支撑杆二嵌入卡扣内，此时则起到固定软垫并给你使用者躺下休息充当床体的作用。

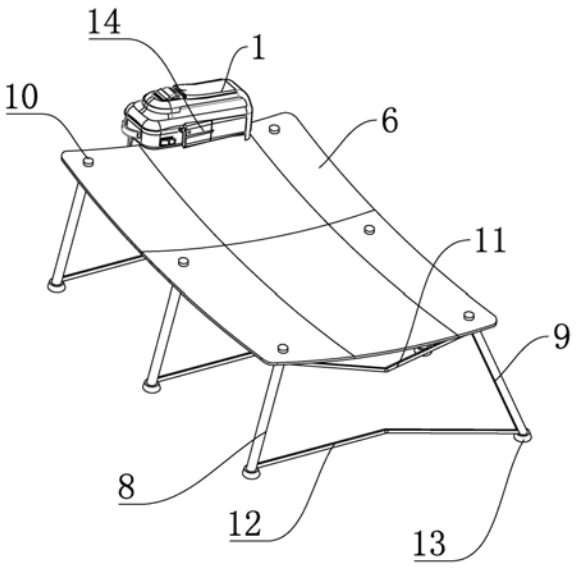

CN 216019670 U

1.一种耐磨便携户外背包,包括背包本体(1)、后幅(2)、肩带(3)以及底座(4),其特征在于:所述背包本体(1)与后幅(2)之间设有放置物品的空腔一(5),所述空腔一(5)内缝合有可展开的软垫(6),所述背包本体(1)位于底座(4)设有与空腔一(5)导通并放置软垫(6)的空腔二(7),所述后幅(2)与底座(4)通过拉链(15)与背包本体(1)封闭空腔一(5)以及空腔二(7),所述背包本体(1)配备有若干支撑杆一(8)与支撑杆二(9),所述软垫(6)上设有与支撑杆一(8)以及支撑杆二(9)嵌合的卡扣(10),所述支撑杆一(8)与支撑杆二(9)上设有加固装置。

2.根据权利要求1所述的一种耐磨便携户外背包,其特征在于:所述加固装置包括支撑杆一(8)与支撑杆二(9)上的首尾两端均铰接有可收折的支撑架一(11)与支撑架二(12)。

3.根据权利要求2所述的一种耐磨便携户外背包,其特征在于:所述支撑架一(11)较短于支撑架二(12),所述支撑架一(11)与支撑架二(12)可错位收折。

4.根据权利要求3所述的一种耐磨便携户外背包,其特征在于:所述支撑杆一(8)与支撑杆二(9)的底部上均套设有橡胶垫(13)。

5.根据权利要求4所述的一种耐磨便携户外背包,其特征在于:所支撑杆一(8)与支撑杆二(9)可相互卡接并贴合,所述背包本体(1)两侧上设有放置支撑杆一(8)与支撑杆二(9)的放置袋(14)。

6.根据权利要求1所述的一种耐磨便携户外背包,其特征在于:所述软垫(6)采用帆布。

7.根据权利要求1所述的一种耐磨便携户外背包,其特征在于:所述背包本体(1)采用锦纶制成。

一种耐磨便携户外背包

技术领域

[0001] 本实用新型公开一种箱包，尤其是涉及一种耐磨便携户外背包。

背景技术

[0002] 登山包(BackPack)指登山者的背包，顾名思义是登山者用来装载物资装备的背囊，登山背包是装带各种旅行物品的重要装备，是旅行必不可少的，我们可以将登山背包、服装、食品、鞋及睡袋共列为野外旅行的五大要件，一个好的背包就是一个好的伙伴，旅行家们都非常重视并爱惜自己的登山背包，登山背包除用于登山，在其它探险运动和长途旅行时也被广泛使用。

[0003] 在集体出游的户外活动时，人们会携带帐篷等户外用具，并且有的使用者为了保证良好的睡眠质量则会选择携带睡袋，但因睡袋较大则会给携带带来诸多不便，由此提出一个新的解决方案。

实用新型内容

[0004] 本实用新型的目的是为了解决上述的问题而提供一种耐磨便携户外背包。

[0005] 为实现上述目的，本实用新型提供了如下技术方案：一种耐磨便携户外背包，包括背包本体、后幅、肩带以及底座，所述背包本体与后幅之间设有放置物品的空腔一，所述空腔一内缝合有可展开的软垫，所述背包本体位于底座设有与空腔一导通并放置软垫的空腔二，所述后幅与底座通过拉链与背包本体封闭空腔一以及空腔二，所述背包本体配备有若干支撑杆一与支撑杆二，所述软垫上设有与支撑杆一以及支撑杆二嵌合的卡扣，所述支撑杆一与支撑杆二上设有加固装置。

[0006] 通过采用上述技术方案，在使用此产品出游户外登山露宿需要休息时，将后幅与底座上的拉链打开并将软垫展开，且在利用支撑杆一与支撑杆二嵌入卡扣支撑软垫形成一个可供使用者躺下休闲的床体状态，反之重新操作将软垫收纳于空腔一与空腔二内，由此在夏天使用者在户外露营时则不需再次携带睡袋等物品增加负重。

[0007] 作为优选，所述加固装置包括支撑杆一与支撑杆二上的首尾两端均铰接有可收折的支撑架一与支撑架二。

[0008] 通过采用上述技术方案，在将支撑杆一与支撑杆二取出向两侧拉扯，带动支撑架一与支撑架二展开沿首尾两处铰接点转动，当支撑杆一与支撑杆二展开并用于支撑软垫时，支撑架一与支撑架二则可相互拉扯可避免使用者身体重力将支撑杆一与支撑杆二向两侧推动挤压导致向两侧滑动导致软垫坍塌的情况，起到加固支撑杆杆一与支撑杆二的效果。

[0009] 作为优选，所述支撑架一较短于支撑架二，所述支撑架一与支撑架二可错位收折。

[0010] 通过采用上述技术方案，且支撑架一较短于支撑架二在展开时则可呈三角状向两侧支撑使得支撑更加稳固，在支撑架一与支撑架二折叠收回支撑杆一与支撑杆二时，错位则可避免支撑架一与支撑架二相互抵接卡死导致无法折叠的情况。

[0011] 作为优选，所述支撑杆一与支撑杆二的底部上均套设有橡胶垫。

[0012] 通过采用上述技术方案，在支撑杆一与支撑杆二与地面抵接支撑软垫时，橡胶垫可增加与地面的摩擦力，避免身体重力推动导致支撑杆一与支撑杆二向两侧移动并随意滑动的情况。

[0013] 作为优选，所支撑杆一与支撑杆二可相互卡接并贴合，所述背包本体两侧上设有放置支撑杆一与支撑杆二的放置袋。

[0014] 通过采用上述技术方案，在将支撑杆一与支撑杆二挤压推动支撑架一与支撑架二重新嵌入支撑杆一与支撑杆二内，此时可将支撑杆一与支撑杆二可相互卡接节省体积而后直接竖直插入放置袋内，方便快捷。

[0015] 作为优选，所述软垫采用帆布。

[0016] 通过采用上述技术方案，帆布支撑的软垫在使用者躺下时承受力较大并且较为舒适，且较为轻便在收纳折叠也较为方便。

[0017] 作为优选，所述背包本体采用锦纶制成。

[0018] 通过采用上述技术方案，锦纶所含有的纤维织物较高，耐磨性极强。

[0019] 与现有技术相比，本实用新型的有益效果是：

[0020] 在使用者户外露营使用此产品时，可将背包本体与后幅以及底座之间的拉链打开将软垫展开，且在将放置袋内的支撑杆一与支撑杆二向两侧拉扯张开，带动支撑架一与支撑架二展开，此时在将支撑杆一与支撑杆二嵌入卡扣内，此时则起到固定软垫并给你使用者躺下休息的效果。

附图说明

[0021] 图1为一种耐磨便携户外背包软垫展开的结构示意图；

[0022] 图2为支撑杆一与支撑杆二的结构示意图；

[0023] 图3为一种耐磨便携户外背包的结构示意图一；

[0024] 图4为一种耐磨便携户外背包的结构示意图二。

[0025] 附图标记：1、背包本体；2、后幅；3、肩带；4、底座；5、空腔一；6、软垫；7、空腔二；8、支撑杆一；9、支撑杆二；10、卡扣；11、支撑架一；12、支撑架二；13、橡胶垫；14、放置袋；15、拉链。

具体实施方式

[0026] 下面将结合本实用新型实施例中的附图，对本实用新型实施例中的技术方案进行清楚、完整地描述，在本实用新型的描述中，需要理解的是，术语“上”、“下”、“前”、“后”、“左”、“右”、“顶”、“底”、“内”、“外”等指示的方位或位置关系为基于附图所示的方位或位置关系，仅是为了便于描述本实用新型和简化描述，而不是指示或暗示所指的装置或元件必须具有特定的方位、以特定的方位构造和操作，因此不能理解为对本实用新型的限制，显然，所描述的实施例仅仅是本实用新型一部分实施例，而不是全部的实施例。基于本实用新型中的实施例，本领域普通技术人员在没有做出创造性劳动前提下所获得的所有其他实施例，都属于本实用新型保护的范围。

[0027] 一种耐磨便携户外背包，如图1-图4所示，包括背包本体1、后幅2、肩带3以及底座

4，背包本体1与后幅2之间设有放置物品的空腔一5，空腔一5内缝合有可展开的软垫6，背包本体1位于底座4设有与空腔一5导通并放置软垫6的空腔二7，后幅2与底座4通过拉链15与背包本体1封闭空腔一5以及空腔二7，背包本体1配备有若干支撑杆一8与支撑杆二9，软垫6上设有与支撑杆一8以及支撑杆二9嵌合的卡扣10，支撑杆一8与支撑杆二9上设有加固装置，在使用此产品出游户外登山露宿需要休息时，先将后幅2与底座4上的拉链15打开并将空腔一5与空腔二7内的软垫6展开，此时在将支撑杆一8与支撑杆二9分别固定在软垫6的两侧并嵌入卡扣10内，此时则形成一个床体的状态，而使用者即可躺在由支撑杆二9与支撑杆一8撑起的软垫6上，而背包本体1则处于软垫6的一端可充当枕头的使用，且在使用完过后可将支撑杆一8与支撑杆二9收起拔出脱离卡扣10，此时在将软垫6竖向对折且两侧则可根据软垫6两侧的折叠线折叠，并在根据使用者物品放置来将软垫6遮挡放置于空腔一5内，且软垫6的其中一侧折叠放置空腔二7内，由此及达到收纳的效果，并且在夏天使用者在户外露营时则不需再次携带睡袋等物品增加负重。

[0028] 加固装置包括支撑杆一8与支撑杆二9上的首尾两端均铰接有可收折的支撑架一11与支撑架二12，在将支撑杆一8与支撑杆二9取出并横向将支撑杆一8与支撑杆二9向两侧拉扯，且在将支撑杆一8与支撑杆二9拉扯时则带动支撑架一11与支撑架二12展开沿首尾两处铰接点转动，且支撑架一11与支撑架二12位于支撑杆一8与支撑杆二9之间设有转动点，支撑杆一8与支撑杆二9之间的支撑架一11与支撑架二12也沿转动点转动，当支撑杆一8与支撑杆二9展开并用于支撑软垫6时，支撑架一11与支撑架二12则可相互拉扯可避免使用者身体重力将支撑杆一8与支撑杆二9向两侧推动挤压导致向两侧滑动导致软垫6坍塌的情况，起到加固支撑杆杆一与支撑杆二9的效果。

[0029] 支撑架一11较短于支撑架二12，支撑架一11与支撑架二12可错位收折，在将支撑杆一8与支撑杆二9拆卸脱离卡扣10时，此时先按压支撑杆一8与支撑杆二9之间的转动点，并推动支撑架一11与支撑架二12沿铰接点向两侧的支撑杆一8与支撑杆二9内转动，且此时支撑架一11与支撑架二12因错位在折叠则可避免相互抵接，导致无法收回卡死的情况并且在收回支撑杆一8与支撑杆二9内也可放置完全贴合于支撑杆一8与支撑杆二9内，且支撑架一11较短于支撑架二12在展开时则可呈三角状向两侧支撑使得支撑更加稳固。

[0030] 支撑杆一8与支撑杆二9的底部上均套设有橡胶垫13，在支撑杆一8与支撑杆二9与地面抵接支撑软垫6时，橡胶垫13可增加与地面的摩擦力，避免身体重力推动导致支撑杆一8与支撑杆二9向两侧移动并随意滑动的情况。

[0031] 所支撑杆一8与支撑杆二9可相互卡接并贴合，背包本体1两侧上设有放置支撑杆一8与支撑杆二9的放置袋14，在将支撑杆一8与支撑杆二9挤压推动支撑架一11与支撑架二12重新嵌入支撑杆一8与支撑杆二9内，此时可将支撑杆一8与支撑杆二9可相互卡接节省体积而后直接竖直插入放置袋14内，方便快捷。

[0032] 背包本体1软垫6采用帆布，帆布支撑的软垫6在使用者躺下时承受力较大并且较为舒适，且较为轻便在收纳折叠也较为方便。

[0033] 背包本体1采用锦纶制成，锦纶所含有的纤维织物较高，耐磨性极强。

[0034] 对于本领域技术人员而言，显然本实用新型不限于上述示范性实施例的细节，而且在不背离本实用新型的精神或基本特征的情况下，能够以其他的具体形式实现本实用新型。因此，无论从哪一点来看，均应将实施例看作是示范性的，而且是非限制性的，本实用新

型的范围由所附权利要求而不是上述说明限定，因此旨在将落在权利要求的等同要件的含义和范围内的所有变化囊括在本实用新型内。不应将权利要求中的任何附图标记视为限制所涉及的权利要求。

[0035] 此外，应当理解，虽然本说明书按照实施方式加以描述，但并非每个实施方式仅包含一个独立的技术方案，说明书的这种叙述方式仅仅是为清楚起见，本领域技术人员应当将说明书作为一个整体，各实施例中的技术方案也可以经适当组合，形成本领域技术人员可以理解的其他实施方式。

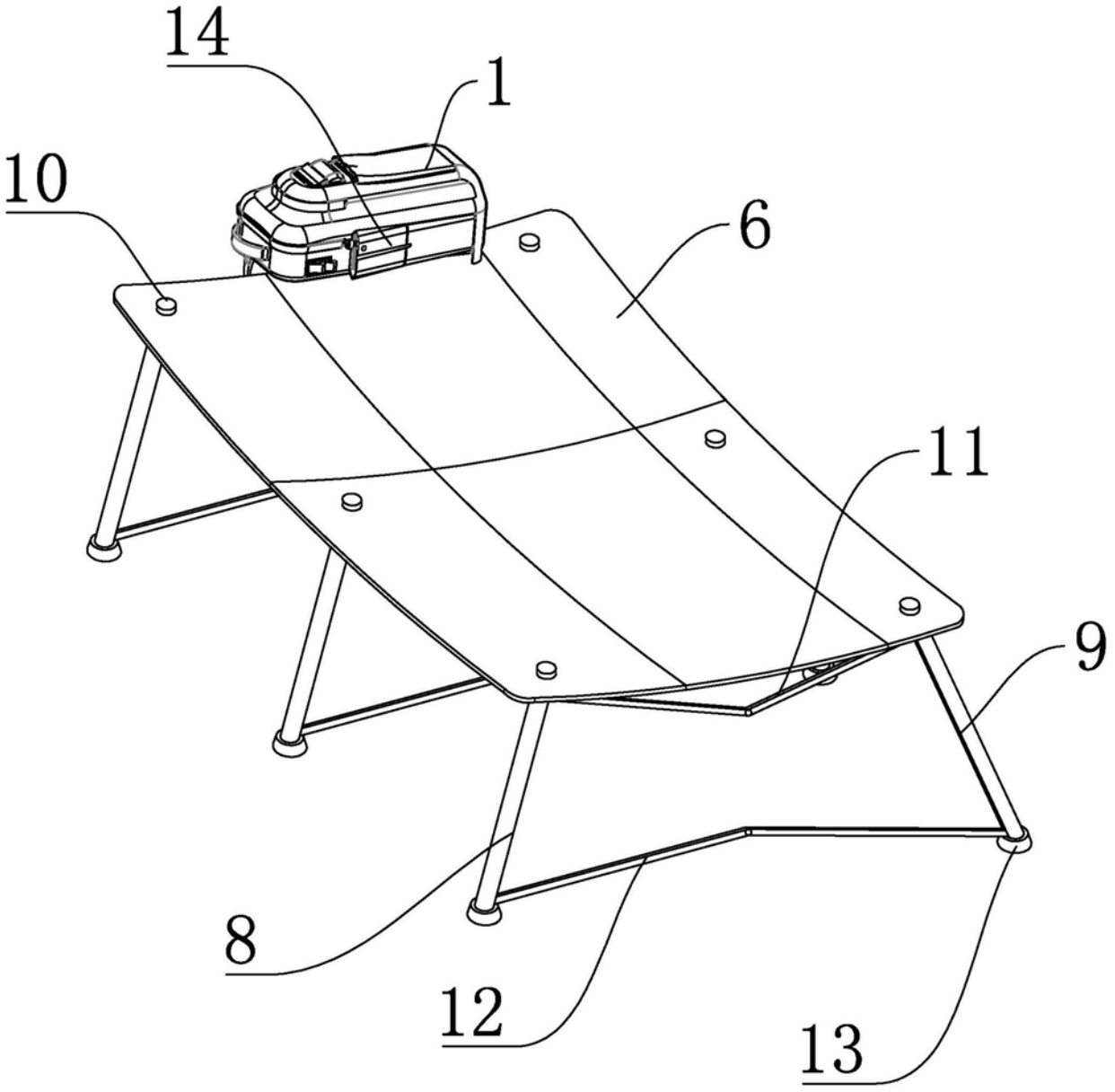

图1

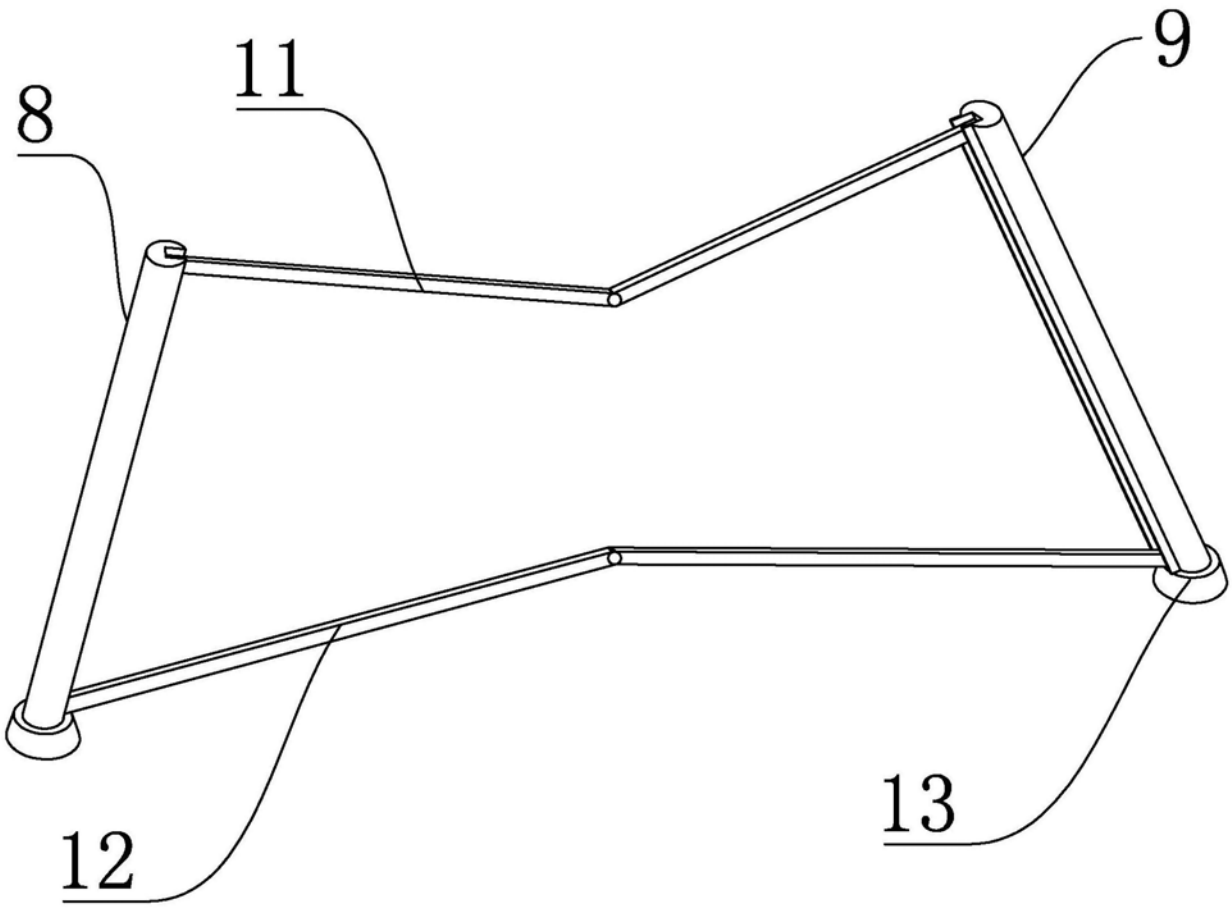

图2

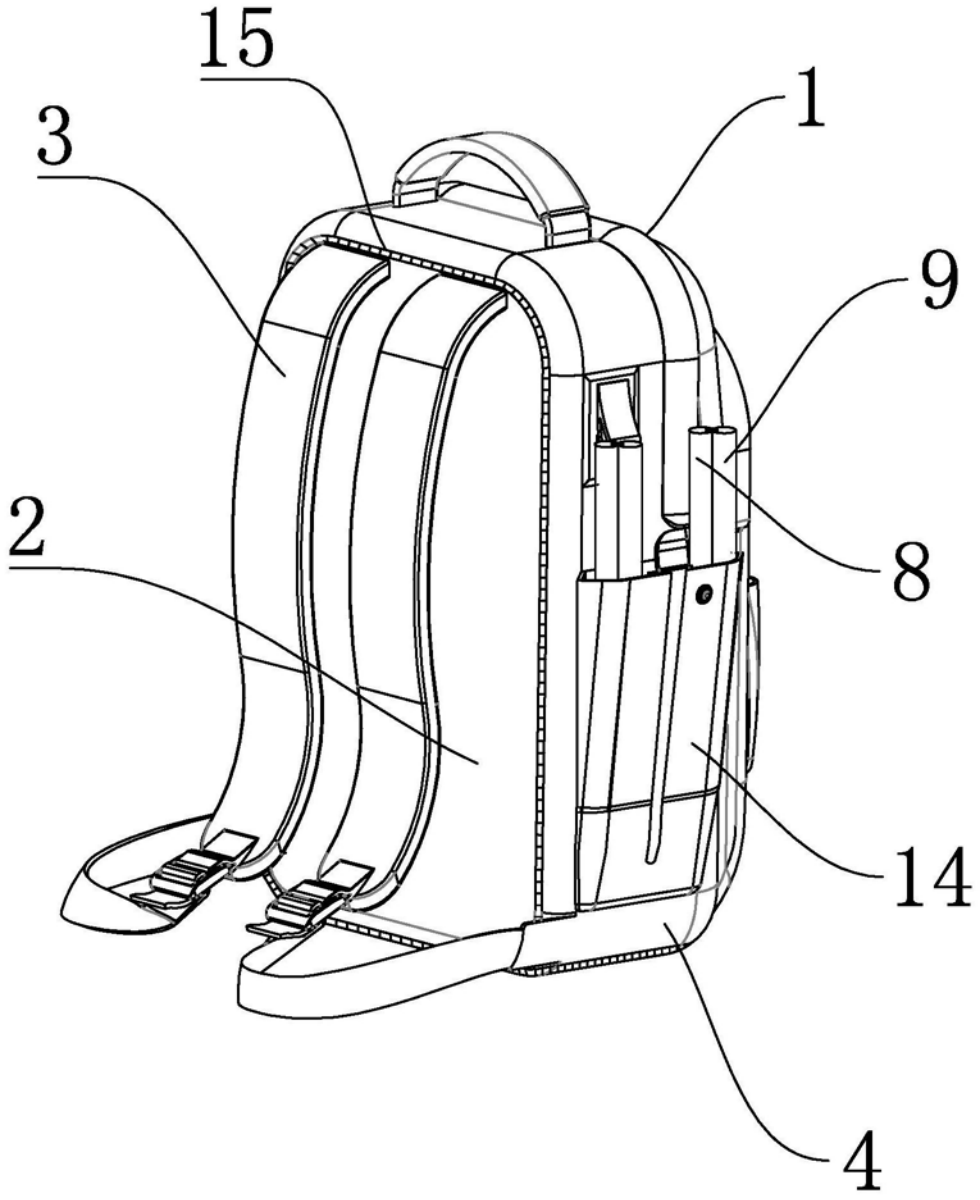

图3

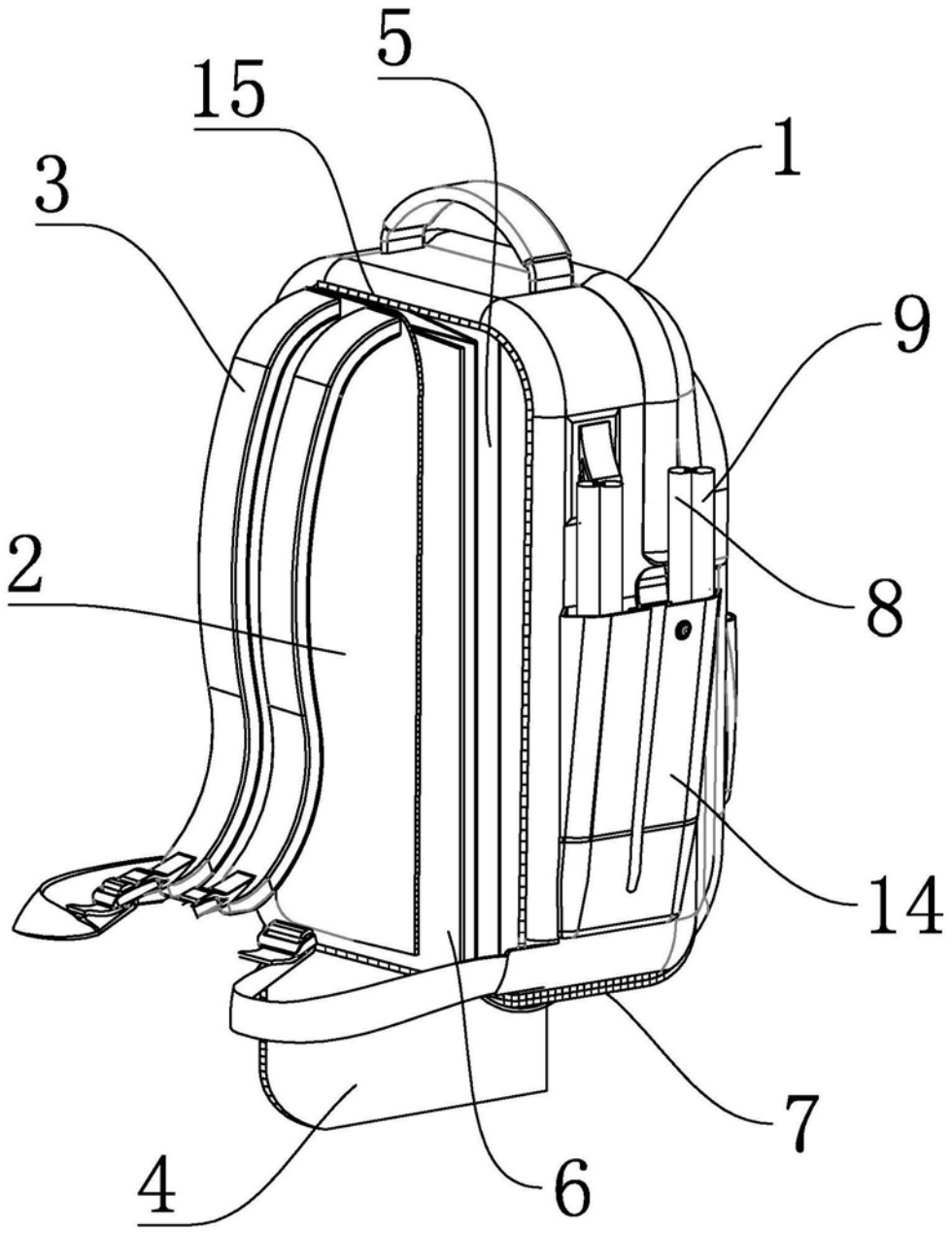

图4