(19)中华人民共和国国家知识产权局

(12)实用新型专利

(10)授权公告号 CN 205799695 U
(45)授权公告日 2016.12.14

(21)申请号 201620555785.3

(22)申请日 2016.06.08

(73)专利权人 深圳市鸿富瀚科技有限公司
地址 518000 广东省深圳市龙华新区观澜街道观澜下湖社区下围工业区一路1号K栋6楼、G栋1楼103

(72)发明人 张定概

(51)Int.Cl.
B26D 7/02(2006.01)
B26D 7/18(2006.01)

权利要求书1页 说明书2页 附图1页

(54)实用新型名称

一种高精密切纸机

(57)摘要

本实用新型公开了一种高精密切纸机，包括底板和切纸刀，所述底板中间设有一切纸槽，该切纸槽上下贯穿底板，所述底板通过切纸槽分隔为一压纸区和废纸区，所述压纸区上固定安装一支撑架，该支撑架呈“L”型结构设置，所述支撑架右侧固定安装一固定块，该固定块中间设有一通孔，所述固定块下端设有一压纸板，该压纸板下端面上设有一橡胶层，所述压纸板中间位置处固定安装一拉杆，该拉杆上端穿过固定块中间的通孔，并固定安装一手把。本实用新型结构简单，使用方便，经济成本低，适用范围广，通过压纸板能完全的将纸张压住，有效的防止了在切纸过程中纸张的翘起，且能将切下的废纸也同样的固定住，使得废纸能整齐的放置到垃圾桶内。

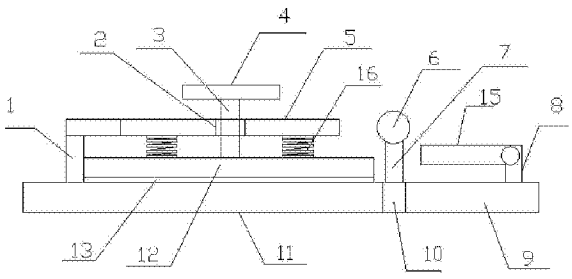

CN 205799695 U

1.一种高精密切纸机，其特征在于：包括底板和切纸刀，所述底板中间设有一切纸槽，该切纸槽上下贯穿底板，所述底板通过切纸槽分隔为一压纸区和废纸区，所述压纸区上固定安装一支撑架，该支撑架呈“L”型结构设置，所述支撑架右侧固定安装一固定块，该固定块中间设有一通孔，所述固定块下端设有一压纸板，该压纸板下端面上设有一橡胶层，所述压纸板中间位置处固定安装一拉杆，该拉杆上端穿过固定块中间的通孔，并固定安装一手把。

2.根据权利要求1所述的高精密切纸机，其特征在于：所述压纸板与固定块之间设有一个以上的弹簧，所述弹簧上端均与固定块的下端面相连，所述弹簧下端均与压纸板的上端面相连，所述压纸板由玻璃材料制成，所述橡胶层由透明的橡胶材料制成，所述压纸板上端面分别设有一竖向标和横向标。

3.根据权利要求1所述的高精密切纸机，其特征在于：所述废纸区上固定安装一挡板，该挡板上端通过一个以上的液压合页固定安装一压板，所述压板与挡板之间呈“L”型结构设置。

4.根据权利要求1所述的高精密切纸机，其特征在于：所述切纸刀一端通过一铰接件固定安装于切纸槽一端上，所述切纸刀另一端上固定安装一手柄，所述切纸刀与切纸槽相对设置。

一种高精密切纸机

技术领域

[0001] 本实用新型涉及一种高精密切纸机。

背景技术

[0002] 现如今，人们在使用切纸机时，均要将纸张牢固的固定在底板上，再通过切纸刀行进切纸，但是现在的压纸装置均由一块固定块制成，当纸张的数量过多后，在切纸时因固定块的固定力不足，造成纸张翘起，导致纸张的切割精度下降，且现在的切纸机对于切下来的废纸均没有一个固定的装置，使得废纸在切下后，会到处的飞扬。

发明内容

[0003] 本实用新型所要解决的技术问题是提供一种结构简单，使用方便，能大大的牢固的固定住纸张，使得切纸精度大大提高的高精密切纸机。

[0004] 本实用新型是通过以下技术方案来实现的：一种高精密切纸机，包括底板和切纸刀，所述底板中间设有一切纸槽，该切纸槽上下贯穿底板，所述底板通过切纸槽分隔为一压纸区和废纸区，所述压纸区上固定安装一支撑架，该支撑架呈“L”型结构设置，所述支撑架右侧固定安装一固定块，该固定块中间设有一通孔，所述固定块下端设有一压纸板，该压纸板下端面上设有一橡胶层，所述压纸板中间位置处固定安装一拉杆，该拉杆上端穿过固定块中间的通孔，并固定安装一手把。

[0005] 作为优选的技术方案，所述压纸板与固定块之间设有一个以上的弹簧，所述弹簧上端均与固定块的下端面相连，所述弹簧下端均与压纸板的上端面相连，所述压纸板由玻璃材料制成，所述橡胶层由透明的橡胶材料制成，所述压纸板上端面分别设有一竖向标和横向标。

[0006] 作为优选的技术方案，所述废纸区上固定安装一挡板，该挡板上端通过一个以上的液压合页固定安装一压板，所述压板与挡板之间呈“L”型结构设置。

[0007] 作为优选的技术方案，所述切纸刀一端通过一铰接件固定安装于切纸槽一端上，所述切纸刀另一端上固定安装一手柄，所述切纸刀与切纸槽相对设置。

[0008] 本实用新型的有益效果是：本实用新型结构简单，使用方便，经济成本低，适用范围广，通过压纸板能完全的将纸张压住，有效的防止了在切纸过程中纸张的翘起，且能将切下的废纸也同样的固定住，使得废纸能整齐的放置到垃圾桶内。

附图说明

[0009] 为了更清楚地说明本实用新型实施例或现有技术中的技术方案，下面将对实施例或现有技术描述中所需要使用的附图作简单地介绍，显而易见地，下面描述中的附图仅仅是本实用新型的一些实施例，对于本领域普通技术人员来讲，在不付出创造性劳动的前提下，还可以根据这些附图获得其他的附图。

[0010] 图1为本实用新型的整体结构示意图；

[0011] 图2为本实用新型的俯视图。

具体实施方式

[0012] 本说明书中公开的所有特征，或公开的所有方法或过程中的步骤，除了互相排斥的特征和/或步骤以外，均可以以任何方式组合。

[0013] 本说明书(包括任何附加权利要求、摘要和附图)中公开的任一特征，除非特别叙述，均可被其他等效或具有类似目的的替代特征加以替换。即，除非特别叙述，每个特征只是一系列等效或类似特征中的一个例子而已。

[0014] 如图1和图2所示，本实用新型的一种高精密切纸机，包括底板(未标记)和切纸刀7，所述底板中间设有一切纸槽10，该切纸槽10上下贯穿底板，所述底板通过切纸槽10分隔为一压纸区11和废纸区9，所述压纸区11上固定安装一支撑架1，该支撑架1呈“L”型结构设置，所述支撑架1右侧固定安装一固定块5，该固定块5中间设有一通孔2，所述固定块5下端设有一压纸板12，该压纸板12下端面上设有一橡胶层13，所述压纸板12中间位置处固定安装一拉杆3，该拉杆3上端穿过固定块5中间的通孔2，并固定安装一手把4。

[0015] 本实施例中，所述压纸板12与固定块5之间设有一个以上的弹簧16，所述弹簧16上端均与固定块5的下端面相连，所述弹簧16下端均与压纸板12的上端面相连，所述压纸板12由玻璃材料制成，所述橡胶层13由透明的橡胶材料制成，所述压纸板12上端面分别设有一竖向标(未标记)和横向标(未标记)。

[0016] 本实施例中，所述废纸区9上固定安装一挡板8，该挡板8上端通过一个以上的液压合页固定安装一压板15，所述压板15与挡板8之间呈“L”型结构设置；所述切纸刀7一端通过一铰接件固定安装于切纸槽10一端上，所述切纸刀7另一端上固定安装一手柄6，所述切纸刀7与切纸槽10相对设置。

[0017] 工作原理：先通过手把将压纸板拉起，再将纸张放置在压纸板的下端，根据压纸板上的横向标和竖向标能有效的控制切割的大小，在确定后，手放下手把，使得压纸板能完全的将纸张盖住，其中压纸板下端面的橡胶层增加了纸张与压纸板之间的摩擦力，有效的防止了在切割的过程中纸张位移，且纸张切割下的废纸同样通过压板压住，有效的防止了废纸在切割下后到处的飞扬，在全部固定后，通过手柄将切纸刀向下压去，就能快速的将废纸切除。

[0018] 本实用新型的有益效果是：本实用新型结构简单，使用方便，经济成本低，适用范围广，通过压纸板能完全的将纸张压住，有效的防止了在切纸过程中纸张的翘起，且能将切下的废纸也同样的固定住，使得废纸能整齐的放置到垃圾桶内。

[0019] 以上所述，仅为本实用新型的具体实施方式，但本实用新型的保护范围并不局限于此，任何不经过创造性劳动想到的变化或替换，都应涵盖在本实用新型的保护范围之内。因此，本实用新型的保护范围应该以权利要求书所限定的保护范围为准。

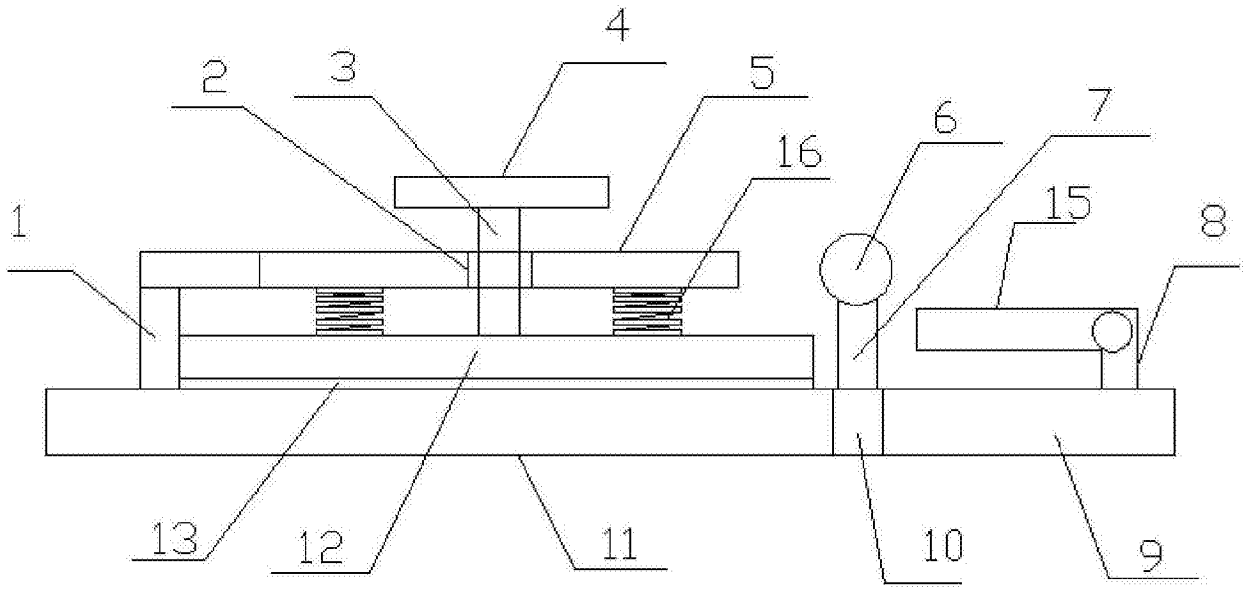

图1

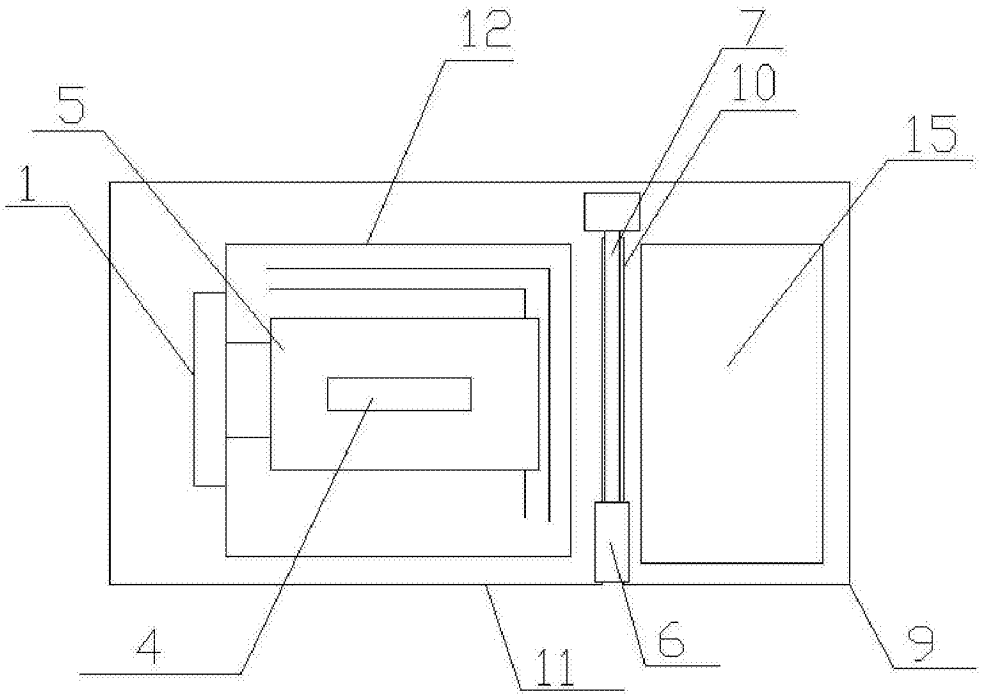

图2