(19)中华人民共和国国家知识产权局

(12)实用新型专利

(10)授权公告号 CN 202624318 U
(45)授权公告日 2012.12.26

(21)申请号 201220188592.0

(22)申请日 2012.04.28

(73)专利权人 好孩子儿童用品有限公司
地址 215331 江苏省苏州市昆山市陆家镇录溪东路 20 号

(72)发明人 闫德锋

(74)专利代理机构 苏州创元专利商标事务所有限公司 32103
代理人 孙仿卫 李艳

(51)Int.Cl.
B62B 7/10(2006.01)

权利要求书 1 页 说明书 2 页 附图 8 页

(54)实用新型名称

双人儿童推车

(57)摘要

本实用新型公开了一种双人儿童推车，它包括安装有前车轮的前轮支架、下部与前轮支架相铰接的推杆、前部与前轮支架相连接后部安装有后车轮的后轮支架，推杆上部设置有与座位相可脱离地连接的第一座位连接部，后轮支架上设置有与座位相可脱离地连接的第二座位连接部。座位的种类包括座兜、汽车座和睡篮。由于采用了上述技术方案，本实用新型双人儿童推车，设置有连个座位连接部，可前后各配座兜、汽车座或睡篮，当后面的第二座位连接部不连接座位时，此儿童推车又是一个完整的单人推车，同时本双人儿童推车在不使用时可折叠存放。

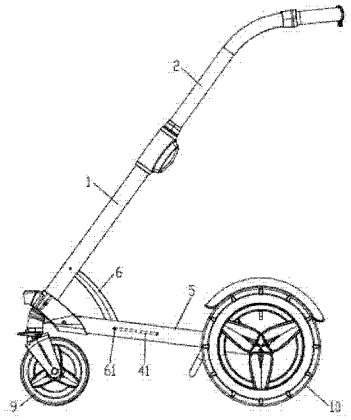

CN 202624318 U

1. 一种双人儿童推车，其特征在于：它包括安装有前车轮（9）的前轮支架（3）、下部与所述前轮支架（3）相铰接的推杆（1）、前部与所述前轮支架（3）相连接后部安装有后车轮（10）的后轮支架，所述的推杆（1）上部设置有与座位相可脱离地连接的第一座位连接部（7），所述的后轮支架上设置有与座位相可脱离地连接的第二座位连接部（8）。

2. 根据权利要求 1 所述的双人儿童推车，其特征在于：所述的后轮支架具有内部中空的后底杆（5），所述的前轮支架（3）具有自所述后底杆（5）的前端插入后底杆（5）中并可沿后底杆（5）的中心轴移动的前底杆（4），所述的推杆（1）上铰接有一摆杆（6），所述的摆杆（6）的与推杆（1）相铰接一端相反的另一端与后底杆（5）相铰接。

3. 根据权利要求 2 所述的双人儿童推车，其特征在于：它还包括限制所述前底杆（4）与后底杆（5）之间相对位置的限位装置。

4. 根据权利要求 2 所述的双人儿童推车，其特征在于：所述的摆杆（6）与后底杆（5）之间通过销钉（61）相铰接，所述的前底杆（4）上具有滑槽（41），所述的销钉（61）可移动地位于该滑槽（41）内。

5. 根据权利要求 1 所述的双人儿童推车，其特征在于：所述的推杆（1）具有中空结构，所述的推杆（1）上连接有一自推杆（1）上端插入并可沿推杆（1）中心轴移动的拉杆（2）。

6. 根据权利要求 5 所述的双人儿童推车，其特征在于：所述的第一座位连接部（7）设置在推杆（1）的上部。

7. 根据权利要求 2 所述的双人儿童推车，其特征在于：所述的第二座位连接部（8）设置在后底杆（5）的后部。

双人儿童推车

技术领域

[0001] 本实用新型涉及一种双人儿童推车。

背景技术

[0002] 现有技术中的双人儿童推车按照座位数量可分为单人推车和双人推车，当只有一个婴儿乘坐时使用双人推车造成空间的浪费，因此需要一种可以在单人式和双人式之间可转换的双人儿童推车。

发明内容

[0003] 为了解决上述问题，本实用新型的目的在于提供一种双人儿童推车。

[0004] 为了达到以上目的，本实用新型采用的技术方案是：双人儿童推车，它包括安装有前车轮的前轮支架、下部与前轮支架相铰接的推杆、前部与前轮支架相连接后部安装有后车轮的后轮支架，推杆上部设置有与座位相可脱离地连接的第一座位连接部，后轮支架上设置有与座位相可脱离地连接的第二座位连接部。座位的种类包括座兜、汽车座和睡篮。

[0005] 进一步地，后轮支架具有内部中空的后底杆，前轮支架具有自后底杆的前端插入后底杆中并可沿后底杆的中心轴移动的前底杆，推杆上铰接有一摆杆，摆杆的与推杆相铰接一端相反的另一端与后底杆相铰接。

[0006] 更进一步地，双人儿童推车，它还包括限制前底杆与后底杆之间相对位置的限位装置。

[0007] 优选地，摆杆与后底杆之间通过销钉相铰接，前底杆上具有滑槽，销钉可移动地位于该滑槽内。

[0008] 更优地，推杆具有中空结构，推杆上连接有一自推杆上端插入并可沿推杆中心轴移动的拉杆。

[0009] 优选地，第一座位连接部设置在推杆的上部。

[0010] 更优地，第二座位连接部设置在后底杆的后部。

[0011] 由于采用了上述技术方案，本实用新型双人儿童推车，设置有连个座位连接部，可前后各配座兜、汽车座或睡篮，当后面的第二座位连接部不连接座位时，此儿童推车又是一个完整的单人推车，同时本双人儿童推车在不使用时可折叠存放。

附图说明

[0012] 附图 1 为本实用新型双人儿童推车在打开状态下的轴侧图；

[0013] 附图 2 为本实用新型双人儿童推车在打开状态下的侧视图；

[0014] 附图 3 为本实用新型双人儿童推车在折叠过程中的侧视图；

[0015] 附图 4 为本实用新型双人儿童推车在折叠状态下的侧视图；

[0016] 附图 5 为本实用新型双人儿童推车在打开状态下连接有座兜的轴侧图；

[0017] 附图 6 为本实用新型双人儿童推车在打开状态下连接有座兜的侧视图；

[0018] 附图 7 为本实用新型双人儿童推车的第一兜的侧视图；

[0019] 附图 8 为本实用新型双人儿童推车的第二座兜的侧视图；

[0020] 附图 9 为本实用新型双人儿童推车在打开状态下连接有睡篮的侧视图。

[0021] 图中标号为：

[0022] 1、推杆；2、拉杆；3、前轮支架；4、前底杆；41、滑槽；5、后底杆；6、摆杆；61、销钉；7、第一座位连接部；8、第二座位连接部；9、前车轮；10、后车轮；11、第一座兜；12、第二座兜；13、睡篮；14、连接件。

具体实施方式

[0023] 下面结合附图对本实用新型的较佳实施例进行详细阐述，以使本发明的优点和特征能更易于被本领域技术人员理解，从而对本实用新型的保护范围做出更为清楚明确的界定。

[0024] 从附图 1 至附图 9 的结构示意图可以看出，本实用新型提供了双人儿童推车，它包括安装有前车轮 9 的前轮支架 3、下部与前轮支架 3 相铰接的推杆 1、前部与前轮支架 3 相连接后部安装有后车轮 10 的后轮支架，推杆 1 上部设置有与座位相可脱离地连接的第一座位连接部 7，后轮支架上设置有与座位相可脱离地连接的第二座位连接部 8。

[0025] 如附图 5 和附图 6 所示，第一座位连接部 7 和第二座位连接部 8 可与第一座兜 11 和第二座兜 12 相连接，如附图 7 和附图 8 所示，第一座兜 11 和第二座兜 12 上设置有连接件 14，连接件 14 与第一座位连接部 7 和第二座位连接部 8 均可脱离地连接，第一座兜 11 和第二座兜 12 的区别仅在于结构不同。如附图 8 所示，第一座位连接部 7 和第二座位连接部 8 还可与汽车座或睡篮 13 相连接。

[0026] 推杆 1 具有中空结构，推杆 1 上连接有一自推杆 1 上端插入并可沿推杆 1 中心轴移动的拉杆 2。

[0027] 第一座位连接部 7 设置在推杆 1 的上部。

[0028] 后轮支架具有内部中空的后底杆 5，前轮支架 3 具有自后底杆 5 的前端插入后底杆 5 中并可沿后底杆 5 的中心轴移动的前底杆 4，推杆 1 上铰接有一摆杆 6，摆杆 6 的与推杆 1 相铰接一端相反的另一端与后底杆 5 相铰接。摆杆 6 与后底杆 5 之间通过销钉 61 相铰接，前底杆 4 上具有滑槽 41，销钉 61 的一端与摆杆 6 相连接，另一端穿过滑槽 41 与后底杆 5 相连接，当后底杆 5 与前底杆 4 相对移动时，销钉 61 随着后底杆 5 在滑槽 41 内移动。

[0029] 第二座位连接部 8 设置在后底杆 5 的后部。

[0030] 当后底杆 5 相对前底杆 4 向后移动，摆杆 6 被拉动转动，摆杆 6 带动推杆 1 转动并向前底杆 4 收拢，从而完成整车的折叠。

[0031] 前底杆 4 与后底杆 5 之间设置有限制二者之间相对位置的限位装置，通过二者之间的限位锁定来控制整车的锁定。

[0032] 上述实施例只为说明本实用新型的技术构思及特点，其目的在于让熟悉此项技术的人士能够了解本实用新型的内容并据以实施，并不能以此限制本实用新型的保护范围。凡根据本实用新型精神实质所作的等效变化或修饰，都应涵盖在本实用新型的保护范围之内。

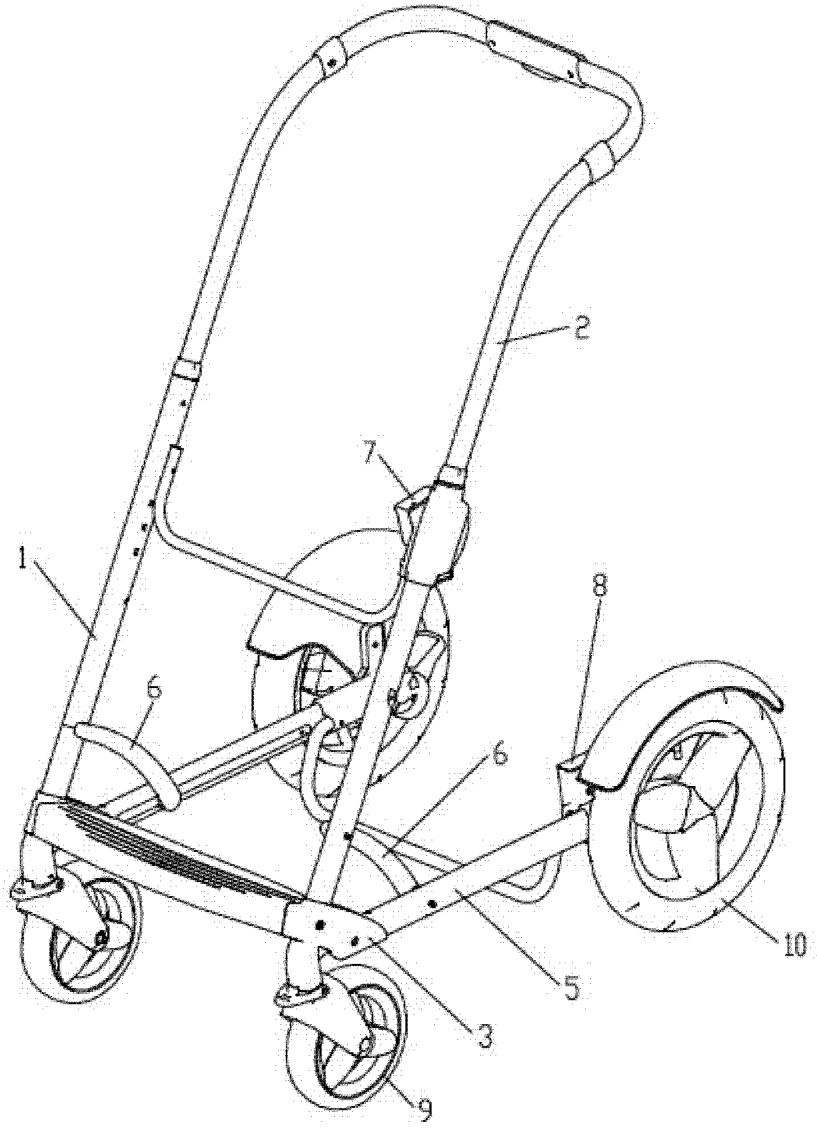

图 1

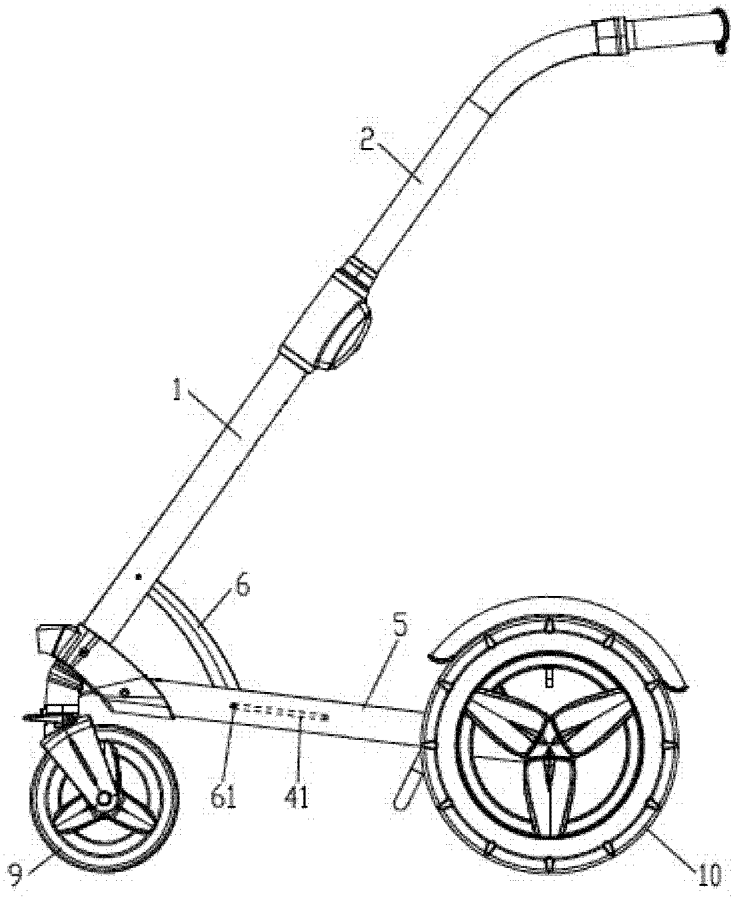

图 2

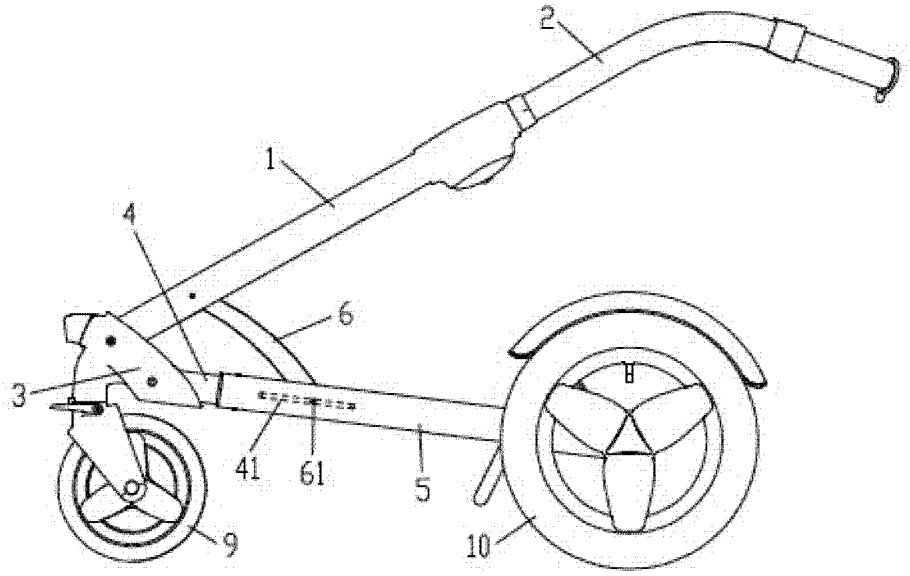

图 3

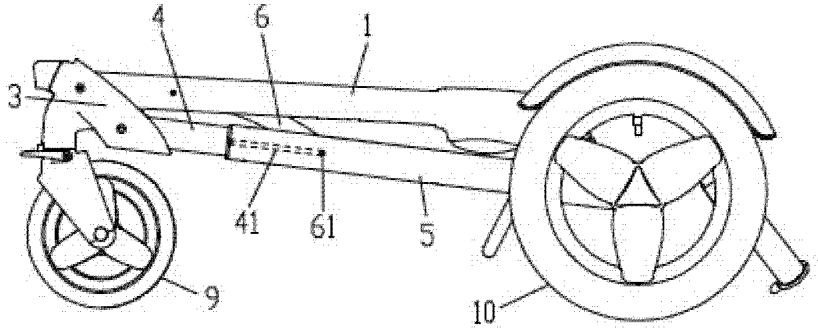

图 4

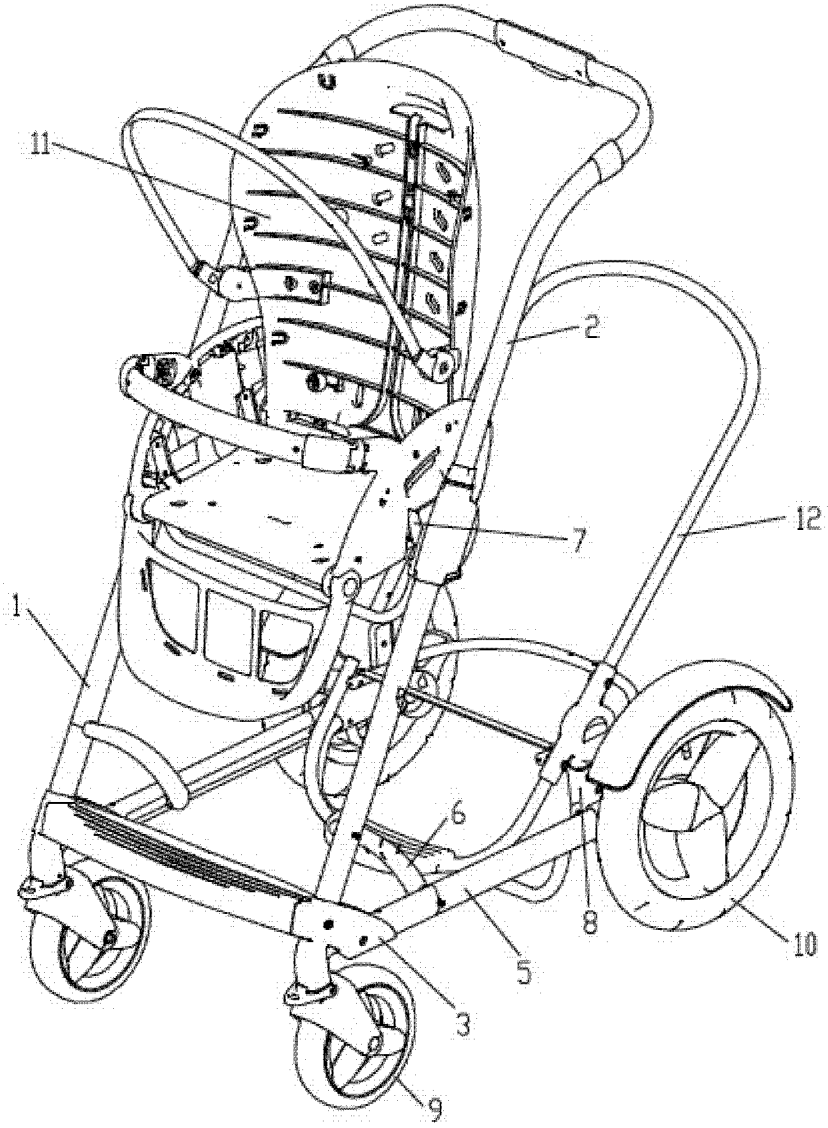

图 5

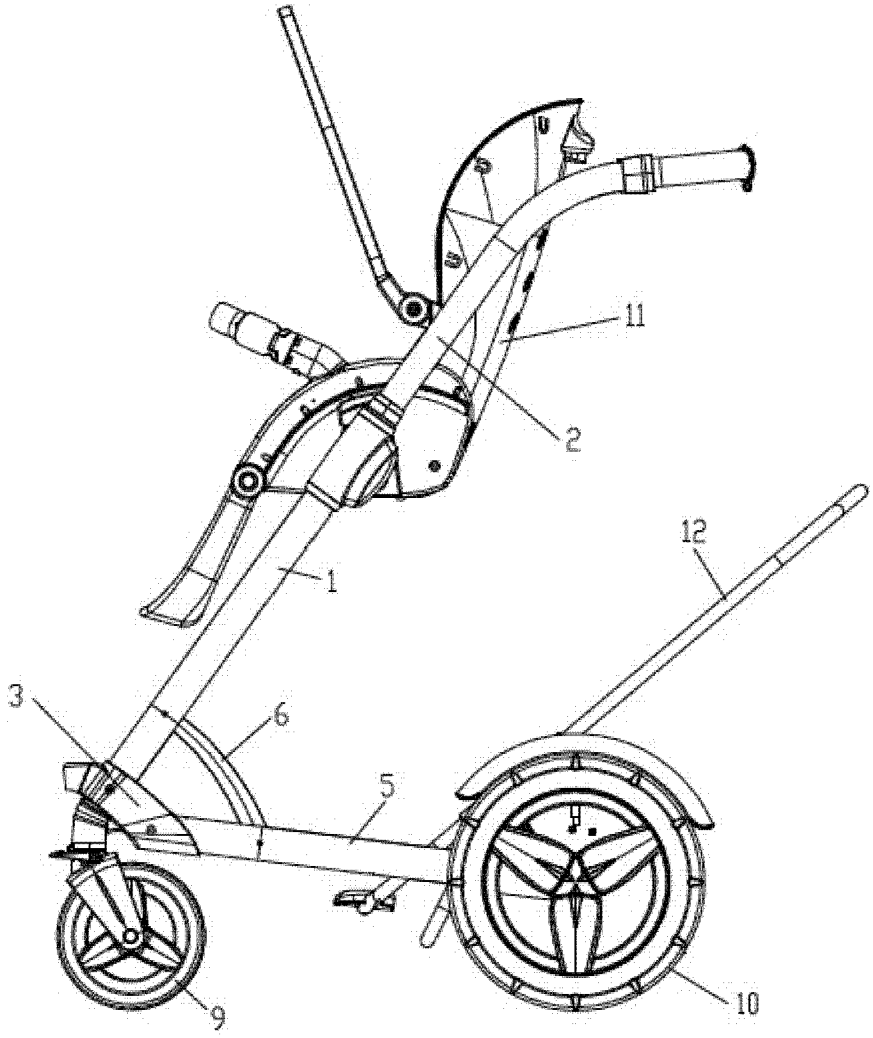

图 6

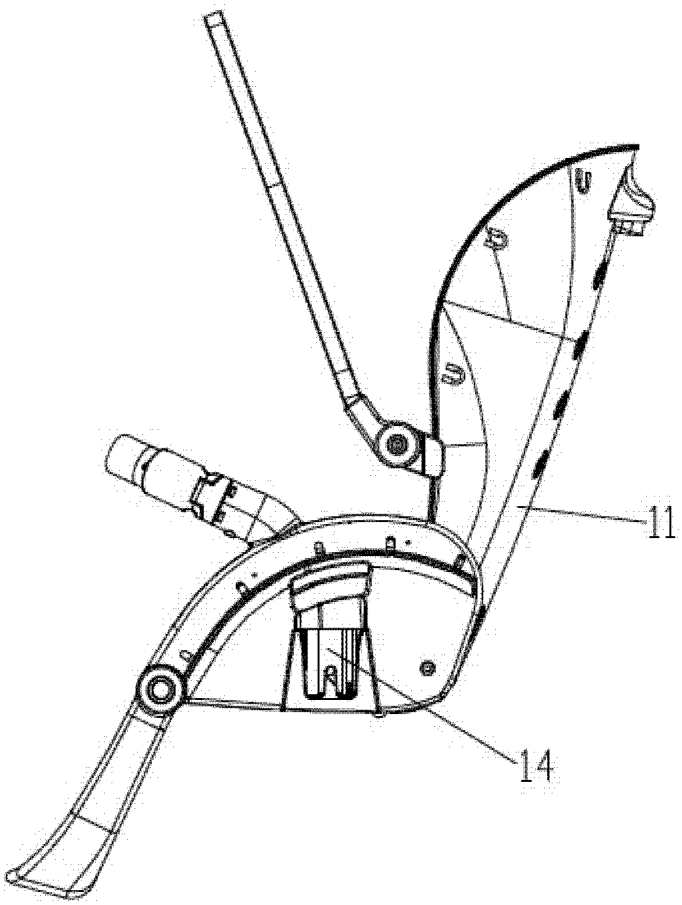

图 7

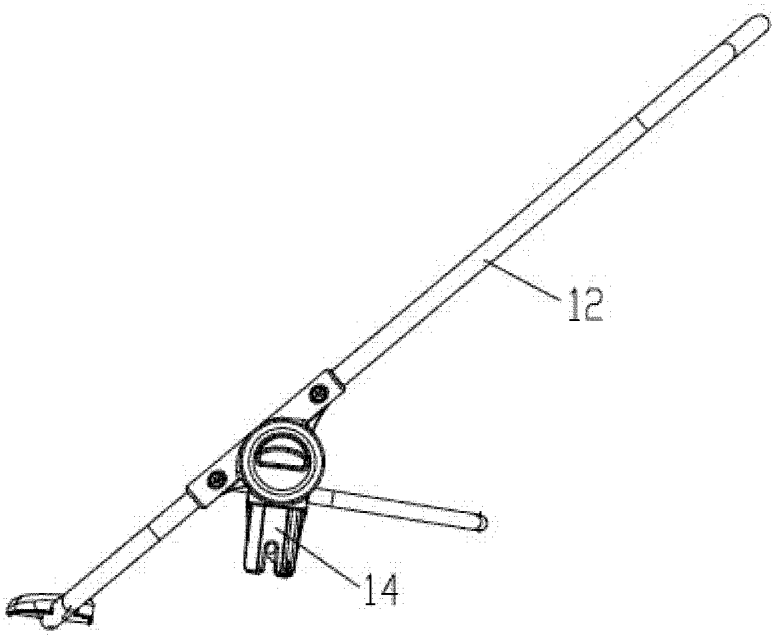

图 8

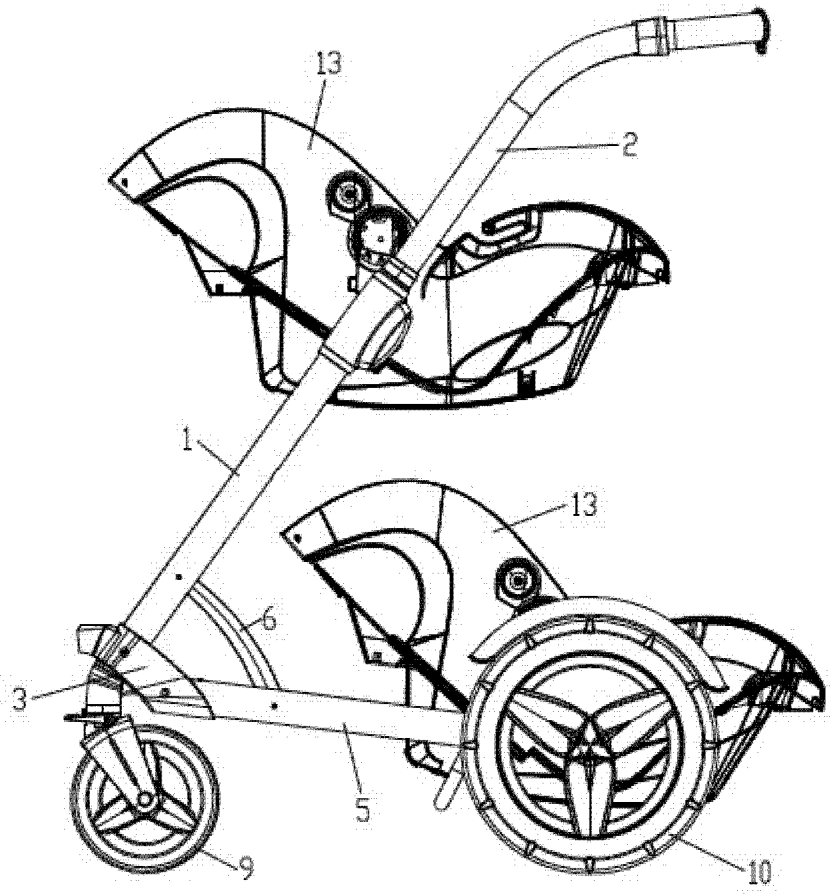

图 9