(19)中华人民共和国国家知识产权局

(12)实用新型专利

(10)授权公告号 CN 204181310 U
(45)授权公告日 2015.03.04

(21)申请号 201420694497.7

(22)申请日 2014.11.18

(73)专利权人 金陵科技学院
地址 211169 江苏省南京市南京市江宁区弘景大道99号

(72)发明人 陈磊 袁晓黎

(74)专利代理机构 南京瑞弘专利商标事务所（普通合伙） 32249
代理人 徐激波

(51)Int.Cl.
A47D 7/00(2006.01)

(ESM)同样的发明创造已同日申请发明专利

权利要求书1页 说明书2页 附图1页

(54)实用新型名称

一种动漫床

(57)摘要

本实用新型公开了一种动漫床，包括床板，在床板顶面的左右两侧设有护栏，在床板顶面的上下两侧设有平板，在上侧平板上固设有上侧半圆形实木板，在下侧平板上固设有下侧半圆形实木板，在下侧半圆形实木板处正中间位置设置有凹槽，在凹槽内部安装有小型液晶显示屏，在小型液晶显示屏下方安装有音乐播放器和按键区，在按键区上设有压盖，在凹槽内部再开一个小型凹槽，该小型凹槽内安装有干电池。与普通婴儿床相比，动漫床能够在婴儿睡醒的时候，通过床上安装的小型液晶显示屏播放动漫或者播放动漫音乐来逗婴儿开心，同时还能培养小孩的兴趣爱好，能够促进小孩的心智发展和脑力发展。

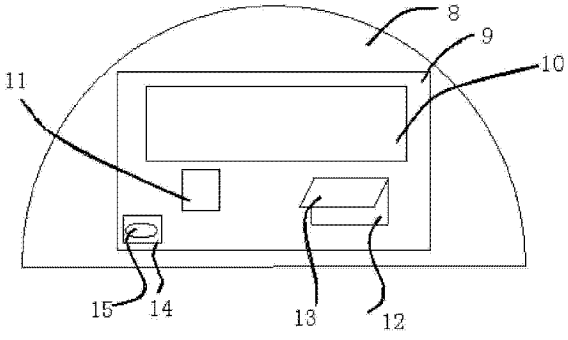

CN 204181310 U

1. 一种动漫床，包括床板（1），所述床板（1）下端固设有四根支撑杆（2），四根支撑杆分别位于床板（1）下端的四个顶角处，在任意两个相邻的支撑杆（2）之间设有连杆（3），所述连杆（3）与所述支撑杆（2）之间设置为转动连接，其特征在于：在所述床板（1）顶面的左右两侧设有护栏（4），在所述床板（1）顶面的上下两侧设有平板，在上侧平板（5）上固设有上侧半圆形实木板（6），在下侧平板（7）上固设有下侧半圆形实木板（8），在下侧半圆形实木板（8）处正中间位置设置有凹槽（9），在凹槽（9）内部安装有小型液晶显示屏（10），在所述小型液晶显示屏（10）下方安装有音乐播放器（11）和按键区（12），在所述按键区（12）上设有压盖（13），在所述凹槽内部再开一个小型凹槽（14），该小型凹槽内安装有干电池（15）。

2. 根据权利要求 1 所述的动漫床，其特征在于：所述护栏（4）的形状为圆柱形。

3. 根据权利要求 1 或 2 所述的动漫床，其特征在于：在所述护栏（4）上配设有床围缓冲垫。

4. 根据权利要求 3 所述的动漫床，其特征在于：在所述床板顶面的左侧护栏或者右侧护栏（4）的外侧设置有声控报警器（16）。

5. 根据权利要求 1 所述的动漫床，其特征在于：所述凹槽（9）内部的小型液晶显示屏（10）、音乐播放器（11）、按键区（12）以及小型凹槽内的干电池（15）通过电连接。

6. 根据权利要求 1 所述的动漫床，其特征在于：在上侧半圆形实木板（6）处安装有床头灯。

一种动漫床

技术领域

[0001] 本实用新型涉及婴儿用品，具体是涉及一种动漫床。

背景技术

[0002] 现如今的社会，每个家庭都是以孩子为主，孩子是生活的希望，所以在孩子婴幼儿时期就非常注重培养孩子的各种兴趣爱好，这也成为当一种流行趋势，不断成长的婴幼儿对生活空间的要求在不断变化和提高，而孩子在婴幼儿时期接触到最多的实物就是床，研究表明，孩子在婴幼儿时期平均每天的睡眠时间长达十几个小时，而孩子的父母和家人通常因为有其他事情或是精力有限是不会在床旁边一直守着孩子的，当孩子睡醒后发现父母和家人不在自己的身边，会哇哇大哭或者吵闹，这时父母很难哄住孩子，所以能够在床的本体上作出一些改进，在孩子哭着吵闹时可以通过床上的一些新鲜物品来哄孩子同时能够培养孩子的兴趣爱好，是最好不过的。

实用新型内容

[0003] 发明目的：为了克服现有技术中存在的不足，本实用新型提供一种动漫床，可以在婴儿睡醒的时候通过液晶显示屏播放动漫或者播放动漫音乐来逗婴儿开心，同时培养小孩的兴趣爱好。

[0004] 技术方案：为解决上述技术问题，本实用新型的动漫床，包括床板，所述床板下端固设有四根支撑杆，四根支撑杆分别位于床板下端的四个顶角处，在任意两个相邻的支撑杆之间设有连杆，所述连杆与所述支撑杆之间设置为转动连接，在所述床板顶面的左右两侧设有护栏，在所述床板顶面的上下两侧设有平板，在上侧平板上固设有上侧半圆形实木板，在下侧平板上固设有下侧半圆形实木板，在下侧半圆形实木板处正中间位置设置有凹槽，在凹槽内部安装有小型液晶显示屏，在所述小型液晶显示屏下方安装有音乐播放器和按键区，在所述按键区上设有压盖，在所述凹槽内部再开一个小型凹槽，该小型凹槽内安装有干电池。

[0005] 进一步地，所述护栏的形状为圆柱形。

[0006] 进一步地，在所述护栏上配设有床围缓冲垫。

[0007] 进一步地，在所述床板顶面的左侧护栏或者右侧护栏的外侧设置有声控报警器。

[0008] 进一步地，所述凹槽内部的小型液晶显示屏、音乐播放器、按键区以及小型凹槽内的干电池通过电连接。

[0009] 进一步地，在上侧半圆形实木板处安装有床头灯。

[0010] 有益效果：本实用新型提供的动漫床与普通婴儿床相比，能够在婴儿睡醒的时候，通过床上安装的小型液晶显示屏播放动漫或者播放动漫音乐来逗婴儿开心，同时还能培养小孩的兴趣爱好，能够促进小孩的心智发展和脑力发展。

附图说明

[0011] 图 1 为动漫床的总体结构图；

[0012] 图 2 为动漫床的下侧半圆形实木板内结构示意图。

具体实施方式

[0013] 下面结合附图对本实用新型作更进一步的说明。

[0014] 如图 1 所示，本实用新型的一种动漫床，包括床板 1，所述床板 1 下端固设有四根支撑杆 2，四根支撑杆分别位于床板 1 下端的四个顶角处，在任意两个相邻的支撑杆 2 之间设有连杆 3，所述连杆 3 与所述支撑杆 2 之间设置为转动连接，在所述床板 1 顶面的左右两侧设有护栏 4，所述护栏 4 的形状为圆柱形，在所述护栏 4 上配设有床围缓冲垫（床围缓冲垫在内部，因此没有在结构图中标注），在所述床板顶面的左侧护栏或者右侧护栏 4 的外侧设置有声控报警器 16，在所述床板 1 顶面的上下两侧设有平板，在上侧平板 5 上固设有上侧半圆形实木板 6，在上侧半圆形实木板 6 处安装有床头灯，在下侧平板 7 上固设有下侧半圆形实木板 8，如图 2 所示，在下侧半圆形实木板 8 处正中间位置设置有凹槽 9，在凹槽 9 内部安装有小型液晶显示屏 10，在所述小型液晶显示屏 10 下方安装有音乐播放器 11 和按键区 12，在所述按键区 12 上设有压盖 13，在所述凹槽内部再开一个小型凹槽 14，该小型凹槽内安装有干电池 15，上述凹槽 9 内部的小型液晶显示屏 10、音乐播放器 11、按键区 12 以及小型凹槽内的干电池 15 通过电连接。

[0015] 以上所述仅是本实用新型的优选实施方式，应当指出：对于本技术领域的普通技术人员来说，在不脱离本实用新型原理的前提下，还可以做出若干改进和润饰，这些改进和润饰也应视为本实用新型的保护范围。

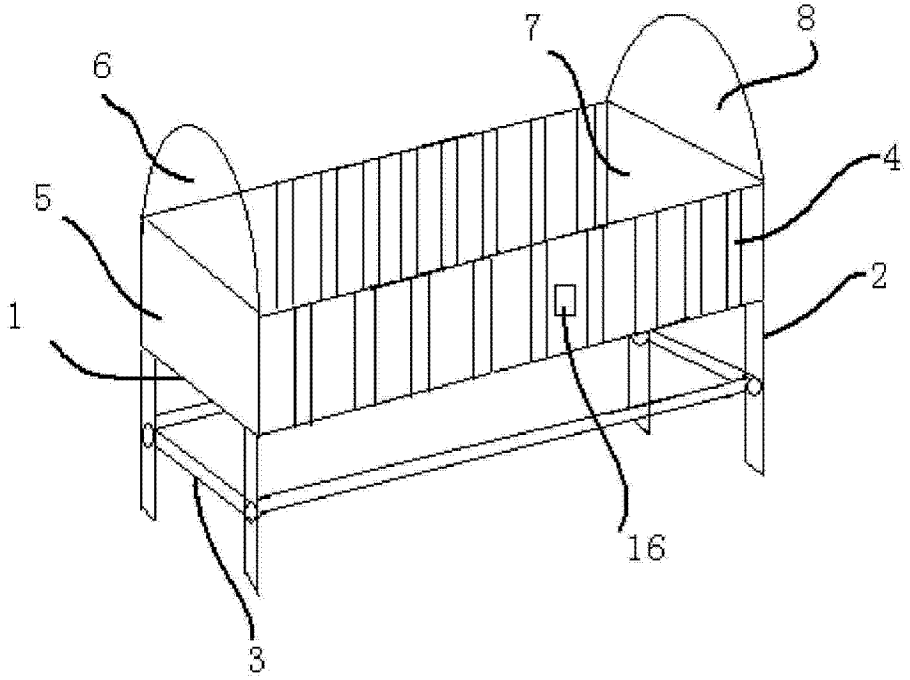

图 1

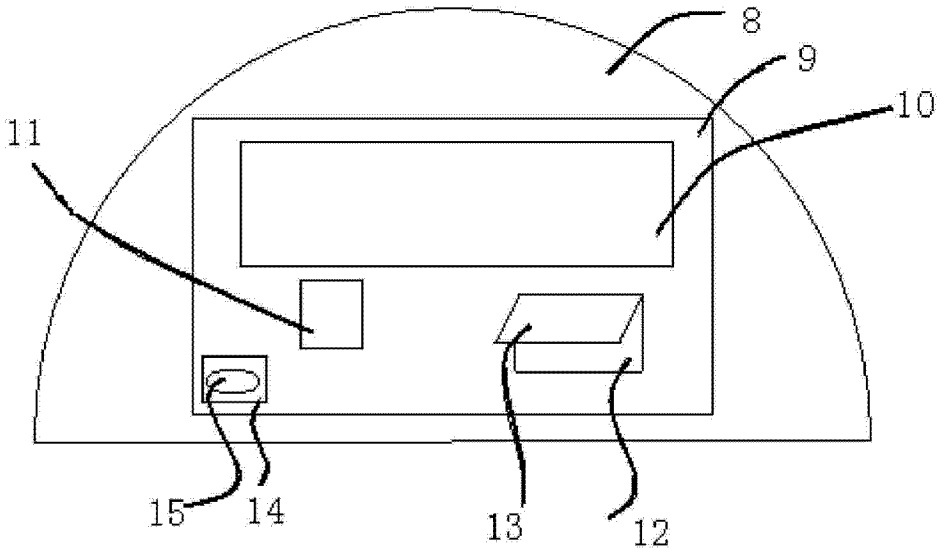

图 2