(19)中华人民共和国国家知识产权局

(12)实用新型专利

(10)授权公告号 CN 201806161 U
(45)授权公告日 2011.04.27

(21)申请号 201020556601.8

(22)申请日 2010.10.11

(73)专利权人 郭樱英
地址 610200 四川省成都市双流中学实验学校

(72)发明人 郭樱英

(51)Int.Cl.
A46B 11/02(2006.01)
A46B 5/00(2006.01)

权利要求书 1 页 说明书 1 页 附图 1 页

(54)实用新型名称

带牙膏的牙刷

(57)摘要

本实用新型涉及一种个人用品类的技术领域。公知的牙刷，都没有带牙膏的功能，不理想，相对落后。本实用新型提供一种由空心管道、开关按钮、牙膏容囊、手柄和刷头组成的带牙膏的牙刷，其特征是：在牙刷的手柄上设置有空心管道和牙膏容囊，再设置一与之配套的开关按钮。使用时只需将开关打开，挤压容囊，就可以把牙膏挤在刷头上了。

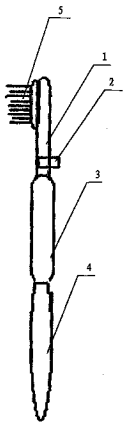

CN 201806161 U

1. 一种带牙膏的牙刷，由空心管道、开关按钮、牙膏容囊、手柄和刷头组成，其特征是：在牙刷的手柄 (4) 上设置有空心管道 (1) 和牙膏容囊 (3)，再设置一与之配套的开关按钮 (2)。

带牙膏的牙刷

技术领域

[0001] 本实用新型涉及一种个人用品类的技术领域。

背景技术

[0002] 目前，公知的牙刷，都没有带牙膏的功能，不理想，相对落后。

发明内容

[0003] 为了克服上述不足，本实用新型提供一种带牙膏的牙刷，就能达到带牙膏的目的。

[0004] 本实用新型解决其技术问题的技术方案是：由空心管道、开关按钮、牙膏容囊、手柄和刷头组成的带牙膏的牙刷，其特征是：在牙刷的手柄上设置有空心管道和牙膏容囊，再设置一与之配套的开关按钮。 使用时只需将开关打开，挤压容囊，就可以把牙膏挤在刷头上了。

[0005] 本实用新型的有益效果是：结构简单、使用方便、一物两用效果好。

附图说明

[0006] 下面结合附图和实施例对本实用新型作进一步说明：

[0007] 图 1 为本实用新型结构示意图。

[0008] 图中 1. 空心管道，2. 开关按钮，3. 牙膏容囊，4. 手柄，5. 刷头。

具体实施方式

[0009] 图 1 中，在牙刷的手柄 4 上设置有空心管道 1 和牙膏容囊 3，再设置一与之配套的开关按钮 2。 使用时只需将开关打开，挤压容囊，就可以把牙膏挤在刷头上了。

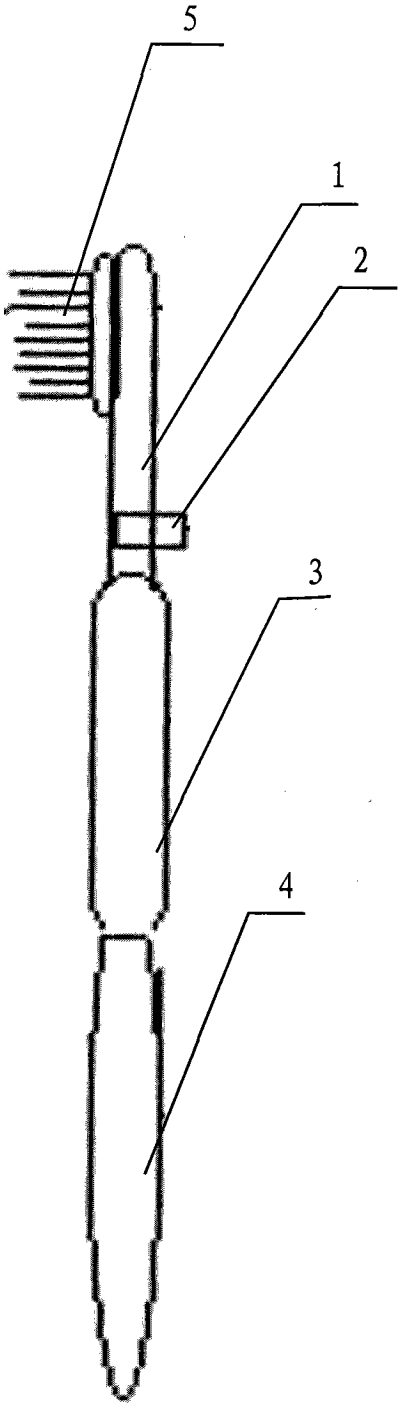

图 1