(19)中华人民共和国国家知识产权局

(12)实用新型专利

(10)授权公告号 CN 212415233 U
(45)授权公告日 2021.01.29

(21)申请号 202020240682.4

(22)申请日 2020.03.02

(73)专利权人 广东皮阿诺科学艺术家居股份有限公司

地址 528434 广东省中山市阜沙镇上南村，增设2处经营场所，具体为：1、中山市阜沙镇安华路2号之一2、中山市阜沙镇阜南大道230号

(72)发明人 黎京继

(74)专利代理机构 广州三环专利商标代理有限公司 44202

代理人 颜希文 郝传鑫

(51)Int.Cl.

A47B 88/48(2017.01)

A47B 88/90(2017.01)

(ESM)同样的发明创造已同日申请发明专利

权利要求书1页 说明书3页 附图2页

(54)实用新型名称

一种升降抽屉柜

(57)摘要

本实用新型涉及家具技术领域，公开了一种升降抽屉柜，包括柜体和抽屉，柜体的两侧侧板上分别设置有一导向板，两侧的导向板呈对称设置，导向板设有自内向外朝下倾斜的导向滑轨，抽屉的前端两侧设有竖向滑轨，导向滑轨与竖向滑轨之间连接有杠杆机构，杠杆机构包括连杆和支架，支架固定在抽屉内并形成杠杆支点，杠杆支点的高度位置高于导向滑轨的最低点的高度位置，连杆的的中部与杠杆支点转动连接，连杆的后端与导向滑轨滑动连接，连杆的前端与竖向滑轨滑动连接，两个竖向滑轨之间设有收纳盒，收纳盒与连杆的另一端固定连接。采用本实用新型具有能够升降收纳盒，方便使用者取放物品，人性化且实用性强，实现收纳方便且整洁的优点。

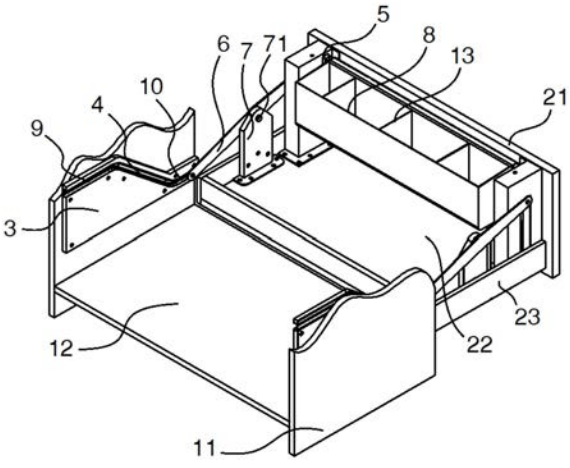

CN 212415233 U

1.一种升降抽屉柜,包括柜体和抽屉,所述抽屉可推拉地设置在所述柜体内,其特征在于,所述柜体的两侧侧板上分别设置有一导向板,两侧的所述导向板呈对称设置,所述导向板设有自内向外朝下倾斜的导向滑轨,所述抽屉的前端两侧设有竖向滑轨,所述导向滑轨与所述竖向滑轨之间连接有杠杆机构,所述杠杆机构包括连杆和支架,所述支架固定在所述抽屉内并形成杠杆支点,所述杠杆支点的高度位置高于所述导向滑轨的最低点的高度位置,所述连杆的中部与所述杠杆支点转动连接,所述连杆的后端与所述导向滑轨滑动连接,所述连杆的前端与所述竖向滑轨滑动连接,两个所述竖向滑轨之间设有收纳盒,所述收纳盒与所述连杆的另一端固定连接。

2.根据权利要求1所述的一种升降抽屉柜,其特征在于,所述导向滑轨的最高端连接有第一水平滑轨,当所述连杆的后端滑动至所述第一水平滑轨时,所述收纳盒上升至最低位。

3.根据权利要求1所述的一种升降抽屉柜,其特征在于,所述导向滑轨的最低端连接有第二水平滑轨,当所述连杆的前端滑动至所述第二水平滑轨时,所述收纳盒下降至最高位。

4.根据权利要求1所述的一种升降抽屉柜,其特征在于,所述连杆的中部设有插销,所述支架上设有与所述插销相匹配的销孔。

5.根据权利要求1所述的一种升降抽屉柜,其特征在于,所述抽屉包括抽屉前板和抽屉底板,所述抽屉底板固定设置在所述抽屉前板的后侧下端,所述支架设置在所述抽屉底板上,所述竖向滑轨设置在所述抽屉底板上并紧靠在所述抽屉前板的后侧。

6.根据权利要求5所述的一种升降抽屉柜,其特征在于,所述抽屉底板的四周设有向上突起的挡板。

7.根据权利要求5所述的一种升降抽屉柜,其特征在于,所述柜体包括柜体侧板和柜体底板,所述柜体侧板设有两个且分别固定设置在所述柜体底板的两侧,所述导向板设置在所述柜体侧板上。

8.根据权利要求7所述的一种升降抽屉柜,其特征在于,两个所述柜体侧板之间的距离长度与所述抽屉底板的宽度相匹配。

9.根据权利要求8所述的一种升降抽屉柜,其特征在于,所述抽屉前板的宽度大于所述抽屉底板的宽度。

10.根据权利要求1所述的一种升降抽屉柜,其特征在于,所述收纳盒内设有至少一个隔板并形成若干个收纳腔。

一种升降抽屉柜

技术领域

[0001] 本实用新型涉及家具技术领域,特别是涉及一种升降抽屉柜。

背景技术

[0002] 现市面上的柜子中抽屉应用很多,主要的目的是增强收纳,有对抽屉进行分隔分类的,还有拉篮、转盘等结构的抽屉。但通常位于下层的抽屉都有难以拿取物品的问题,特别是对于身材高大和不方便弯腰取物的人,在拿取出下层抽屉的物品比较困难,而目前市面上没有能把所要拿的物品升起来,方便拿取的抽屉。

实用新型内容

[0003] 本实用新型所要解决的问题在于,提供一种升降抽屉柜,能够升降收纳盒,方便使用者取放物品,人性化且实用性强,实现收纳方便且整洁。

[0004] 为了解决上述技术问题,本实用新型提供了一种升降抽屉柜,包括柜体和抽屉,所述抽屉可推拉地设置在所述柜体内,所述柜体的两侧侧板上分别设置有一导向板,两侧的所述导向板呈对称设置,所述导向板设有自内向外朝下倾斜的导向滑轨,所述抽屉的前端两侧设有竖向滑轨,所述导向滑轨与所述竖向滑轨之间连接有杠杆机构,所述杠杆机构包括连杆和支架,所述支架固定在所述抽屉内并形成杠杆支点,所述杠杆支点的高度位置高于所述导向滑轨的最低点的高度位置,所述连杆的的中部与所述杠杆支点转动连接,所述连杆的后端与所述导向滑轨滑动连接,所述连杆的前端与所述竖向滑轨滑动连接,两个所述竖向滑轨之间设有收纳盒,所述收纳盒与所述连杆的另一端固定连接。

[0005] 作为本实用新型优选的方案,所述导向滑轨的最高端连接有第一水平滑轨,当所述连杆的后端滑动至所述第一水平滑轨时,所述收纳盒上升至最低位。

[0006] 作为本实用新型优选的方案,所述导向滑轨的最低端连接有第二水平滑轨,当所述连杆的前端滑动至所述第二水平滑轨时,所述收纳盒下降至最高位。

[0007] 作为本实用新型优选的方案,所述连杆的中部设有插销,所述支架上设有与所述插销相匹配的销孔。

[0008] 作为本实用新型优选的方案,所述抽屉包括抽屉前板和抽屉底板,所述抽屉底板固定设置在所述抽屉前板的后侧下端,所述支架设置在所述抽屉底板上,所述竖向滑轨设置在所述抽屉底板上并紧靠在所述抽屉前板的后侧。

[0009] 作为本实用新型优选的方案,所述抽屉底板的四周设有向上突起的挡板。

[0010] 作为本实用新型优选的方案,所述柜体包括柜体侧板和柜体底板,所述柜体侧板设有两个且分别固定设置在所述柜体底板的两侧,所述导向板设置在所述柜体侧板上。

[0011] 作为本实用新型优选的方案,两个所述柜体侧板之间的距离长度与所述抽屉底板的宽度相匹配。

[0012] 作为本实用新型优选的方案,所述抽屉前板的宽度大于所述抽屉底板的宽度。

[0013] 作为本实用新型优选的方案,所述收纳盒内设有至少一个隔板并形成若干个收纳

腔。

[0014] 实施本实用新型的一种升降抽屉柜，与现有技术相比较，具有如下有益效果：

[0015] 抽屉处于关闭状态时，连杆的一端处于导向滑轨的最高端，连杆的另一端处于竖向滑轨的最低端，收纳盒位于最低位；拉出抽屉过程中，连杆的一端从导向滑轨的最高端滑动至导向滑轨的最低端，根据杠杆原理，连杆绕杠杆支点旋转，使连杆的另一端从竖向滑轨的最底端滑动至竖向滑轨的最顶端，连杆带动收纳盒从最低位升至最高位，从而实现抽屉打开及提升收纳盒；推入抽屉过程中，连杆的一端从导向滑轨的最低端滑动至导向滑轨的最高端，根据杠杆原理，连杆绕杠杆支点旋转，使连杆的另一端从竖向滑轨的最顶端滑动至竖向滑轨的最底端，连杆带动收纳盒从最高位降至最低位，从而实现抽屉关闭及下降收纳盒。

[0016] 因此，本实用新型的抽屉在打开时，收纳盒自动提升，能够方便使用者取放物品，有效避免身材高大或不方便弯腰的使用者难以取放下层抽屉的物品，人性化且实用性强，抽屉在关闭时，收纳盒自动下降，能够保持抽屉整洁收纳。可见，本实用新型能够升降收纳盒，方便使用者取放物品，人性化且实用性强，实现收纳方便且整洁。

附图说明

[0017] 为了更清楚地说明本实用新型实施例的技术方案，下面将对实施例的附图作简单地介绍。

[0018] 图1是本实用新型提供的一种升降抽屉柜打开时的结构示意图；

[0019] 图2是本实用新型提供的一种升降抽屉柜关闭时的结构示意图。

[0020] 图中：1、柜体，11、柜体侧板，12、柜体底板，2、抽屉，21、抽屉前板，22、抽屉底板，23、向上突起的挡板，3、导向板，4、导向滑轨，5、竖向滑轨，6、连杆，7、支架，71、销孔，8、收纳盒，81、隔板，9、第一水平滑轨，10、第二水平滑轨。

具体实施方式

[0021] 下面将结合本实用新型实施例中的附图，对本实用新型实施例中的技术方案进行清楚、完整地描述，显然，所描述的实施例仅仅是本实用新型一部分实施例，而不是全部的实施例。基于本实用新型中的实施例，本领域普通技术人员在没有作出创造性劳动前提下所获得的所有其他实施例，都属于本实用新型保护的范围。

[0022] 参见图1和图2所示，本实用新型的优选实施例，一种升降抽屉2柜，包括柜体1和抽屉2，所述抽屉2可推拉地设置在所述柜体1内，所述柜体1的两侧侧板上分别设置有一导向板3，两侧的所述导向板3呈对称设置，所述导向板3设有自内向外朝下倾斜的导向滑轨4，所述抽屉2的前端两侧设有竖向滑轨5，所述导向滑轨4与所述竖向滑轨5之间连接有杠杆机构，所述杠杆机构包括连杆6和支架7，所述支架7固定在所述抽屉2内并形成杠杆支点，所述杠杆支点的高度位置高于所述导向滑轨4的最低点的高度位置，所述连杆6的的中部与所述杠杆支点转动连接，所述连杆6的后端与所述导向滑轨4滑动连接，所述连杆6的前端与所述竖向滑轨5滑动连接，两个所述竖向滑轨5之间设有收纳盒8，所述收纳盒8与所述连杆6的另一端固定连接。

[0023] 抽屉2处于关闭状态时，连杆6的一端处于导向滑轨4的最高端，连杆6的另一端处

于竖向滑轨5的最低端，收纳盒8位于最低位；拉出抽屉2过程中，连杆6的一端从导向滑轨4的最高端滑动至导向滑轨4的最低端，根据杠杆原理，连杆6绕杠杆支点旋转，使连杆6的另一端从竖向滑轨5的最底端滑动至竖向滑轨5的最顶端，连杆6带动收纳盒8从最低位升至最高位，从而实现抽屉2打开及提升收纳盒8；推入抽屉2过程中，连杆6的一端从导向滑轨4的最低端滑动至导向滑轨4的最高端，根据杠杆原理，连杆6绕杠杆支点旋转，使连杆6的另一端从竖向滑轨5的最顶端滑动至竖向滑轨5的最底端，连杆6带动收纳盒8从最高位降至最低位，从而实现抽屉2关闭及下降收纳盒8。

[0024] 因此，本实用新型的抽屉2在打开时，收纳盒8自动提升，能够方便使用者取放物品，有效避免身材高大或不方便弯腰的使用者难以取放下层抽屉2的物品，人性化且实用性强，抽屉2在关闭时，收纳盒8自动下降，能够保持抽屉2整洁收纳。可见，本实用新型能够升降收纳盒8，方便使用者取放物品，人性化且实用性强，实现收纳方便且整洁。

[0025] 示例性的，所述导向滑轨4的最高端连接有第一水平滑轨9，当所述连杆6的后端滑动至所述第一水平滑轨9时，所述收纳盒8上升至最低位，所述导向滑轨4的最低端连接有第二水平滑轨10，当所述连杆6的前端滑动至所述第二水平滑轨10时，所述收纳盒8下降至最高位。这样的设计，能够使得收纳盒8位于最高位或最低位时都能更稳定地定位，有效防止连杆6在导向滑轨4上移位而导致收纳盒8发生位移，提高稳定性和实用性。

[0026] 示例性的，为了使连杆6更好地与支架7旋转连接，所述连杆6的中部设有插销，所述支架7上设有与所述插销相匹配的销孔71。

[0027] 示例性的，为了杠杆机构分别与抽屉2、柜体1的连接更合理且稳定，所述抽屉2包括抽屉前板21和抽屉底板22，所述抽屉底板22固定设置在所述抽屉前板21的后侧下端，所述支架7设置在所述抽屉底板22上，所述竖向滑轨5设置在所述抽屉底板22上并紧靠在所述抽屉前板21的后侧，所述抽屉底板22的四周设有向上突起的挡板23，所述柜体1包括柜体侧板11和柜体底板12，所述柜体侧板11设有两个且分别固定设置在所述柜体底板12的两侧，所述导向板3设置在所述柜体侧板11上。

[0028] 示例性的，两个所述柜体侧板11之间的距离长度与所述抽屉底板22的宽度相匹配，能够使得抽屉2更稳定地在柜体1内进行推拉，有效避免因柜体侧板11距离太大而导致抽屉2左右移位的问题，提高稳定性，延长了使用寿命。

[0029] 示例性的，所述抽屉前板21的宽度大于所述抽屉底板22的宽度，能够使抽屉前板21形成限位，有效防止抽屉2推入程度过大而导致连杆6与导向滑轨4产生磨损，延长了使用寿命。

[0030] 示例性的，所述收纳盒8内设有至少一个隔板81并形成若干个收纳腔，有利于分类收纳，使得收纳更加合理、整洁且方便。

[0031] 以上所揭露的仅为本实用新型的较佳实施例而已，当然不能以此来限定本实用新型之权利范围，因此依本实用新型申请专利范围所作的等同变化，仍属本实用新型所涵盖的范围。

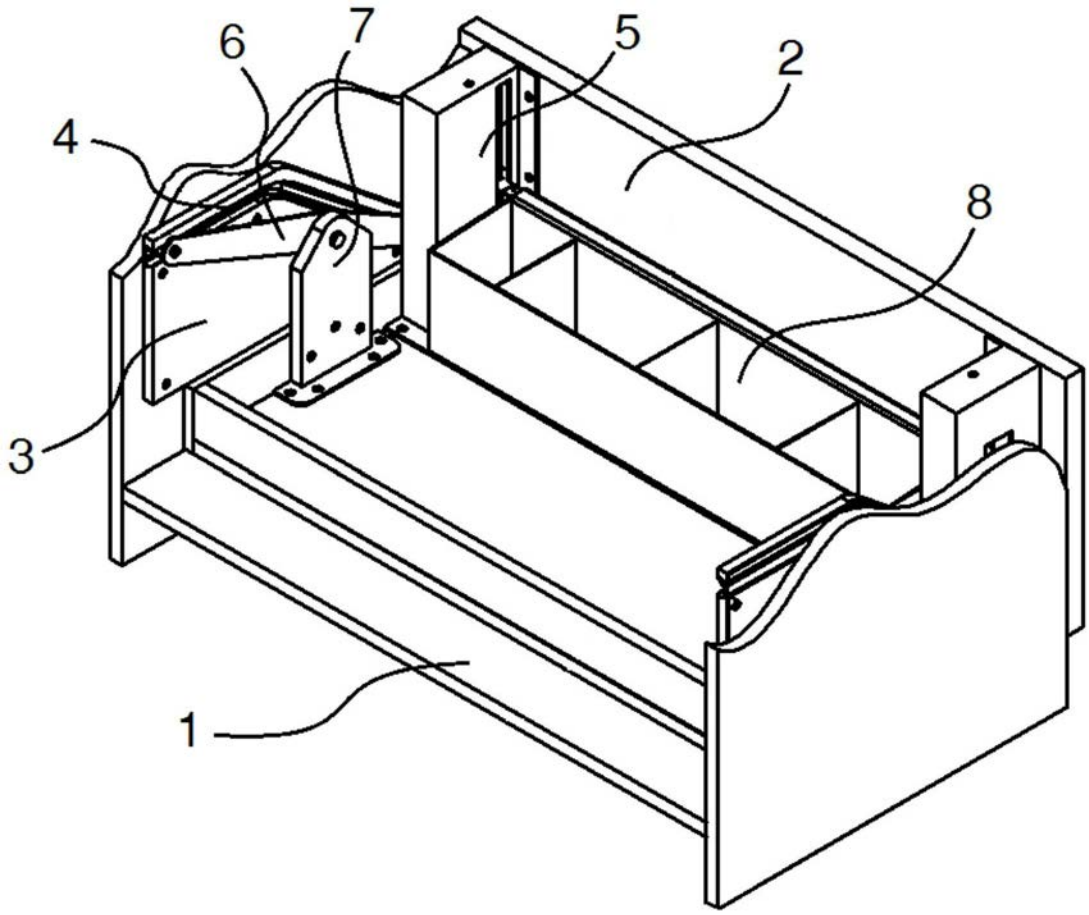

图1

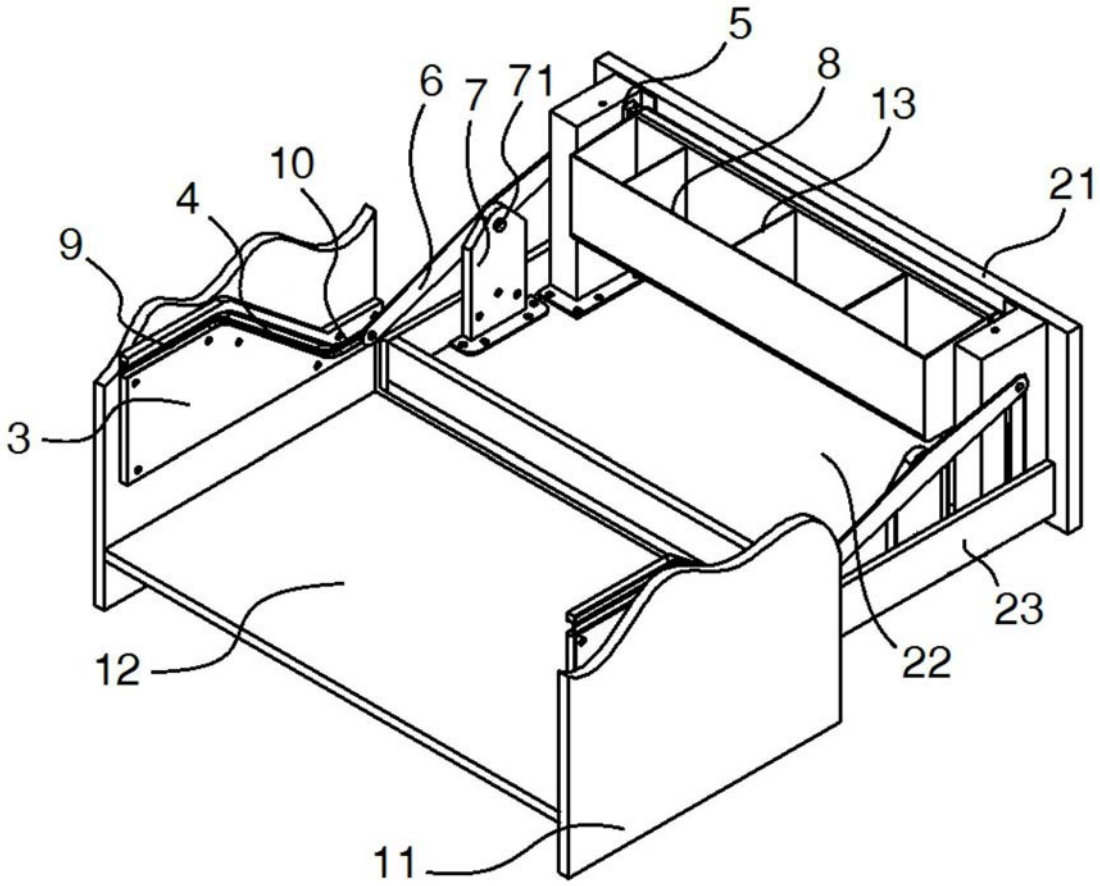

图2