(19)国家知识产权局

(12)实用新型专利

(10)授权公告号 CN 218899141 U
(45)授权公告日 2023.04.25

(21)申请号 202223496670.6

(22)申请日 2022.12.27

(73)专利权人 璠兰(上海)智能科技有限公司
地址 201210 上海市浦东新区自由贸易试验区芳春路400号1幢3层

(72)发明人 周玉兰

(74)专利代理机构 北京博观达知识产权代理事务所(普通合伙) 11977
专利代理师 薛扬

(51)Int.Cl.
A47J 19/02(2006.01)
A47J 19/06(2006.01)

权利要求书1页 说明书3页 附图2页

(54)实用新型名称

大口径榨汁机

(57)摘要

本实用新型公开了大口径榨汁机，涉及榨汁机技术领域，具体为大口径榨汁机，包括底座，所述底座一侧的上表面固定连接有榨汁杯座，所述底座的另一侧固定连接有机柱，所述机柱的上表面设置有功率调节按钮，所述榨汁杯座的外表面螺纹连接有透明榨汁杯。该大口径榨汁机，通过榨汁杯座、透明榨汁杯和驱动组件的设置，使用时，可以将透明榨汁杯旋动拆卸下来，露出榨汁杯座圆心处的驱动组件，通过旋动驱动组件中的刀座，可以将使用的刀头进行拆卸和更换，更换上更适合所榨汁果蔬的刀头，通过固定环、机柱和调节螺纹栓的设置，将固定环套于透明玻璃杯的外表面，并通过旋动两边的调节螺纹栓，使其抵住透明玻璃杯进行挤压固定。

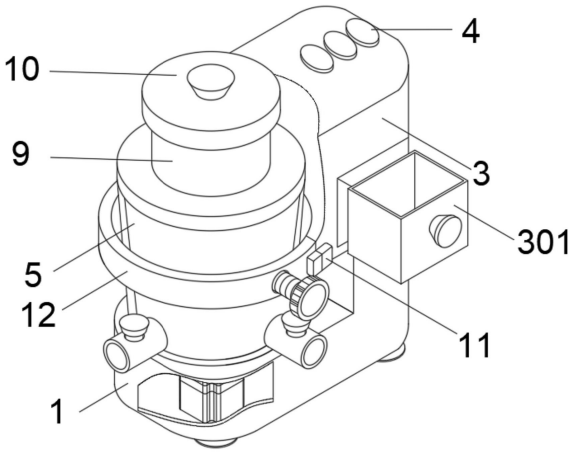

CN 218899141 U

1.大口径榨汁机,包括底座(1),其特征在于:所述底座(1)一侧的上表面固定连接有榨汁杯座(2),所述底座(1)的另一侧固定连接有机柱(3),所述机柱(3)的上表面设置有功率调节按钮(4),所述榨汁杯座(2)的外表面螺纹连接有透明榨汁杯(5),所述榨汁杯座(2)的圆心处穿设有螺纹孔,所述螺纹孔的内壁设置有轴承,所述榨汁杯座(2)通过轴承转动连接有驱动组件(6),所述透明榨汁杯(5)的顶部套接有榨汁杯盖(7),所述透明榨汁杯(5)的内部固定连接有柱形滤网(8),所述柱形滤网(8)的顶部固定安装有投料管(9),所述投料管(9)的顶部螺纹连接有管盖(10),所述机柱(3)的一侧通过卡扣(11)卡接有固定环(12),所述固定环(12)套接于透明榨汁杯(5)的外表面。

2.根据权利要求1所述的大口径榨汁机,其特征在于:所述驱动组件(6)包括有伺服电机(601)、刀座(602)和刀头(603),所述伺服电机(601)的输出端螺纹连接有刀座(602),所述刀座(602)的顶部固定连接有刀头(603)。

3.根据权利要求1所述的大口径榨汁机,其特征在于:所述透明榨汁杯(5)的外表面从左到右依次穿设有果渣排管(501)和果汁排管(502),所述柱形滤网(8)直接连接于果渣排管(501),所述果渣排管(501)和果汁排管(502)的外表面均设置有阀门。

4.根据权利要求1所述的大口径榨汁机,其特征在于:所述固定环(12)的外表面螺纹穿设有两个调节螺纹栓(1201),所述固定环(12)的另一侧通过铰链与机柱(3)转动连接。

5.根据权利要求1所述的大口径榨汁机,其特征在于:所述机柱(3)的中部开设有凹槽,所述凹槽内部设置有刀头盒(301)。

6.根据权利要求1所述的大口径榨汁机,其特征在于:所述底座(1)下表面的四角均开设有螺纹孔,所述螺纹孔螺纹连接有防滑吸盘(101)。

大口径榨汁机

技术领域

[0001] 本实用新型涉及榨汁机技术领域，具体为大口径榨汁机。

背景技术

[0002] 大口径榨汁机是指以电力为动力，榨出水果或蔬菜中的水分的机器。榨汁机由塑料片、不锈钢或其他材料制成。与传统的榨汁方式相比，电动榨汁机效率更高，能保留更多的营养。接通电源后，电机带动榨汁刀高速旋转，把水果蔬菜从投放口推向榨汁刀，榨汁刀的刀刃将果菜削碎，在榨汁刀高速运转所产生榨汁机的离心力的作用下，果渣被滤网挡住进入果渣杯，而果汁穿出滤网流入果汁杯。

[0003] 现有的大口径榨汁机，因为榨汁刀头的无法拆卸，导致不能针对需要榨汁的果蔬来进行榨汁刀头的更换，且不方便清洗榨汁刀头，导致刀头不够干净整洁，榨汁机在使用过程中机器会剧烈震动不够稳定，导致果汁会出现摇晃溢出或倾倒的情况。

实用新型内容

[0004] (一)解决的技术问题

[0005] 针对现有技术的不足，本实用新型提供了大口径榨汁机，解决了上述背景技术中提出现有的大口径榨汁机，因为榨汁刀头的无法拆卸，导致不能针对需要榨汁的果蔬来进行榨汁刀头的更换，且不方便清洗榨汁刀头，导致刀头不够干净整洁，榨汁机在使用过程中机器会剧烈震动不够稳定，导致果汁会出现摇晃溢出或倾倒的问题。

[0006] (二)技术方案

[0007] 为实现以上目的，本实用新型通过以下技术方案予以实现：大口径榨汁机，包括底座，所述底座一侧的上表面固定连接有榨汁杯座，所述底座的另一侧固定连接有机柱，所述机柱的上表面设置有功率调节按钮，所述榨汁杯座的外表面螺纹连接有透明榨汁杯，所述榨汁杯座的圆心处穿设有螺纹孔，所述螺纹孔的内壁设置有轴承，所述榨汁杯座通过轴承转动连接有驱动组件，所述透明榨汁杯的顶部套接有榨汁杯盖，所述透明榨汁杯的内部固定连接有柱形滤网，所述柱形滤网的顶部固定安装有投料管，所述投料管的顶部螺纹连接有管盖，所述机柱的一侧通过卡扣卡接有固定环，所述固定环套接于透明榨汁杯的外表面。

[0008] 可选的，所述驱动组件包括有伺服电机、刀座和刀头，所述伺服电机的输出端螺纹连接有刀座，所述刀座的顶部固定连接有刀头。

[0009] 可选的，所述透明榨汁杯的外表面从左到右依次穿设有果渣排管和果汁排管，所述柱形滤网直接连接于果渣排管，所述果渣排管和果汁排管的外表面均设置有阀门。

[0010] 可选的，所述固定环的外表面螺纹穿设有两个调节螺纹栓，所述固定环的另一侧通过铰链与机柱转动连接。

[0011] 可选的，所述机柱的中部开设有凹槽，所述凹槽内部设置有刀头盒。

[0012] 可选的，所述底座下表面的四角均开设有螺纹孔，所述螺纹孔螺纹连接有防滑吸盘。

[0013] (三)有益效果

[0014] 本实用新型提供了大口径榨汁机,具备以下有益效果:

[0015] 1、该大口径榨汁机,通过榨汁杯座、透明榨汁杯和驱动组件的设置,使用时,可以将透明榨汁杯旋动拆卸下来,露出榨汁杯座圆心处的驱动组件,通过旋动驱动组件中的刀座,可以将使用的刀头进行拆卸和更换,更换上更适合所榨汁果蔬的刀头,且拆卸下来的刀头方便于清洗。

[0016] 2、该大口径榨汁机,通过固定环、机柱和调节螺纹栓的设置,使用时,将固定环套于透明玻璃杯的外表面,并通过旋动两边的调节螺纹栓,使其抵住透明玻璃杯进行挤压固定,且固定环和机柱相连接,加强了固定环的固定作用,提高了透明榨汁杯的稳定性,使其避免出现摇晃溢出和倾倒的情况。

附图说明

[0017] 为了更清楚地说明本实用新型的实施方式或现有技术中的技术方案,下面将对实施方式或现有技术描述中所需要使用的附图作简单地介绍。显而易见地,下面描述中的附图仅仅是示例性的,对于本领域普通技术人员来讲,在不付出创造性劳动的前提下,还可以根据提供的附图引申获得其他的实施附图。

[0018] 图1为本实用新型结构示意图;

[0019] 图2为本实用新型拆分的结构示意图;

[0020] 图3为本实用新型透明榨汁杯的结构示意图;

[0021] 图4为本实用新型刀头的结构示意图。

[0022] 图中:1、底座;101、防滑吸盘;2、榨汁杯座;3、机柱;301、刀头盒;4、功率调节按钮;5、透明榨汁杯;501、果渣排管;502、果汁排管;6、驱动组件;601、伺服电机;602、刀座;603、刀头;7、榨汁杯盖;8、柱形滤网;9、投料管;10、管盖;11、卡扣;12、固定环;1201、调节螺纹栓。

具体实施方式

[0023] 本说明书所绘示的结构、比例、大小等,均仅用以配合说明书所揭示的内容,以供熟悉此技术的人士了解与阅读,并非用以限定本实用新型可实施的限定条件,故不具技术上的实质意义,任何结构的修饰、比例关系的改变或大小的调整,在不影响本实用新型所能产生的功效及所能达成的目的下,均应仍落在本实用新型所揭示的技术内容的能涵盖的范围内。

[0024] 请参阅图1至图4,本实用新型提供技术方案:大口径榨汁机,包括底座1,底座1一侧的上表面固定连接有榨汁杯座2,底座1的另一侧固定连接有机柱3,机柱3的上表面设置有功率调节按钮4,榨汁杯座2的外表面螺纹连接有透明榨汁杯5,榨汁杯座2的圆心处穿设有螺纹孔,螺纹孔的内壁设置有轴承,榨汁杯座2通过轴承转动连接有驱动组件6,透明榨汁杯5的顶部套接有榨汁杯盖7,透明榨汁杯5的内部固定连接有柱形滤网8,柱形滤网8的顶部固定安装有投料管9,投料管9的顶部螺纹连接有管盖10,机柱3的一侧通过卡扣11卡接有固定环12,固定环12套接于透明榨汁杯5的外表面;

[0025] 驱动组件6包括有伺服电机601、刀座602和刀头603,伺服电机601的输出端螺纹连

接有刀座602，刀座602的顶部固定连接有刀头603，使得在伺服电机601的作用下可以带动刀头603转动，进而对果蔬进行破碎，透明榨汁杯5的外表面从左到右依次穿设有果渣排管501和果汁排管502，柱形滤网8直接连接于果渣排管501，果渣排管501和果汁排管502的外表面均设置有阀门，在打开阀门后可将果汁从果汁排管502排出，固定环12的外表面螺纹穿设有两个调节螺纹栓1201，固定环12的另一侧通过铰链与机柱3转动连接，机柱3的中部开设有凹槽，凹槽内部设置有刀头盒301，底座1下表面的四角均开设有螺纹孔，螺纹孔螺纹连接有防滑吸盘101。

[0026] 该文中出现的电器元件均与外界的主控器及220V市电电连接，并且主控器可为计算机等起到控制的常规已知设备。

[0027] 本实用新型中，该装置的工作步骤如下：

[0028] 使用时，首先将需要使用的刀头603通过刀座602旋紧在伺服电机601的输出端，其次把透明榨汁杯5旋紧与榨汁杯座2的外表面，然后将固定环12套接在透明榨汁杯5的外表面，固定环12的一端与机柱3通过卡扣11卡接住，且把固定环12两侧的调节螺纹栓1201旋动，抵住透明榨汁杯5，使其工作时稳定不剧烈抖动，接着将榨汁杯盖7套接在透明榨汁杯5顶部，然后把要榨汁的果蔬通过投料管9投入近透明榨汁杯5中，且旋动管盖10把投料管9关闭，最后按动功率调节按钮4启动榨汁机，等榨汁完成先打开果汁排管502把果汁接完再打开果渣排管501把果渣排出。

[0029] 尽管已经示出和描述了本实用新型的实施例，对于本领域的普通技术人员而言，可以理解在不脱离本实用新型的原理和精神的情况下可以对这些实施例进行多种变化、修改、替换和变型，本实用新型的范围由所附权利要求及其等同物限定。

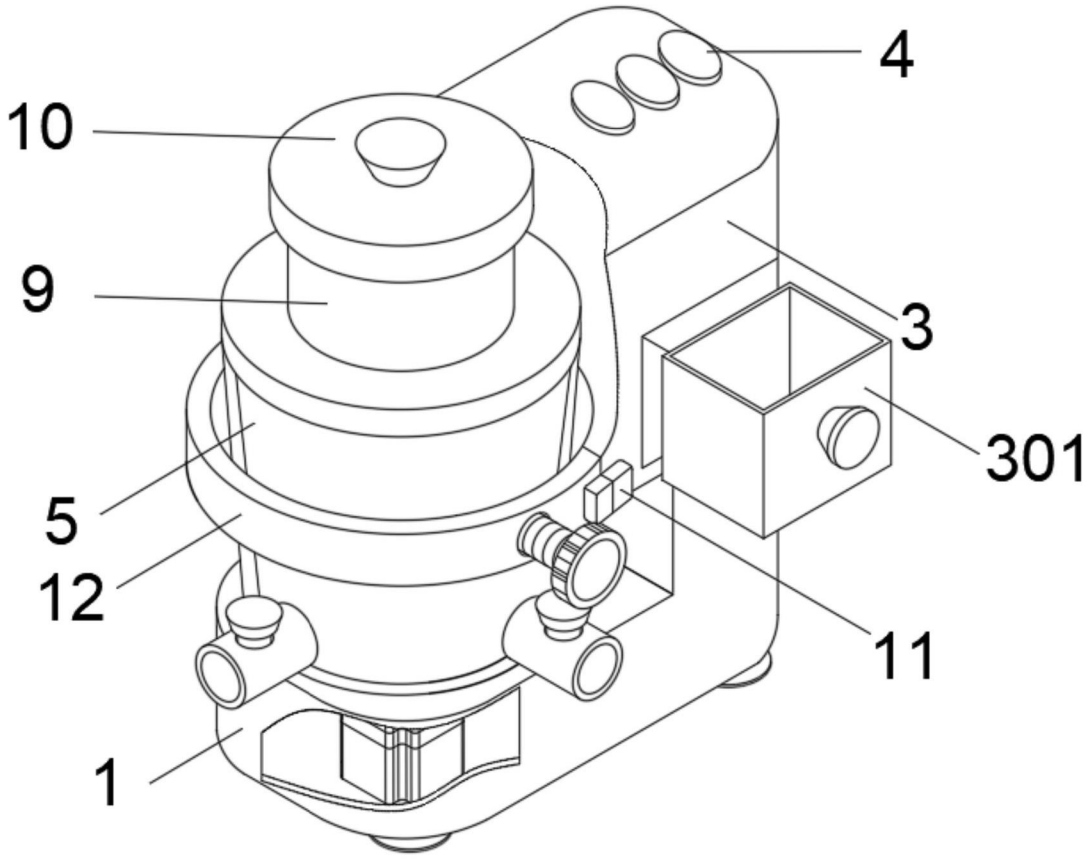

图1

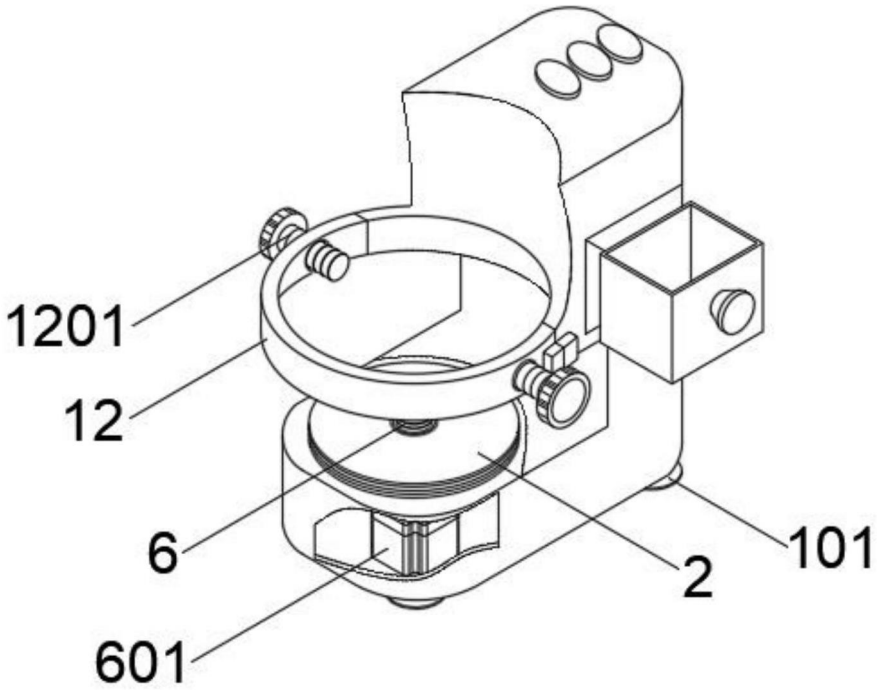

图2

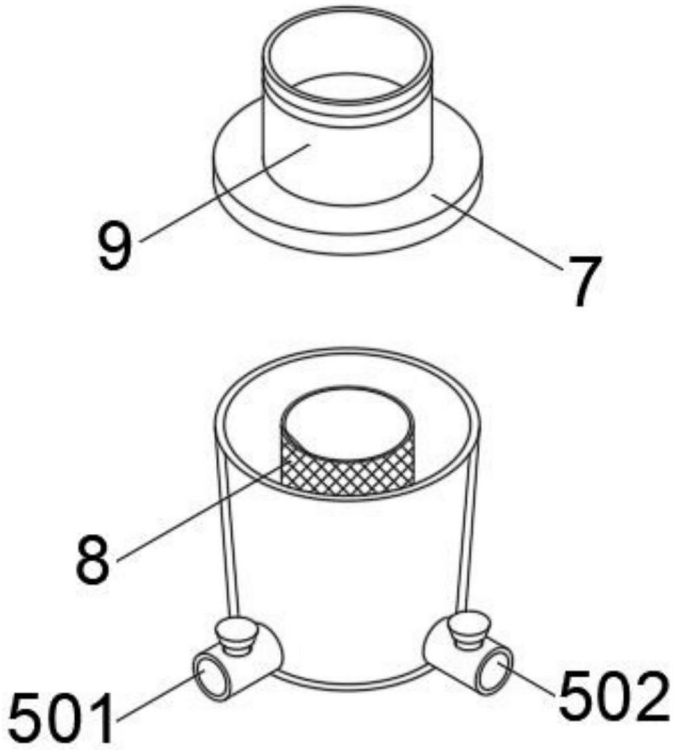

图3

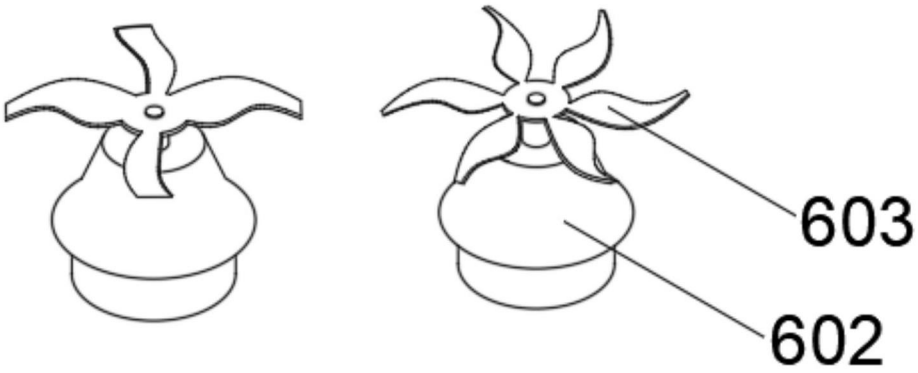

图4