(19) RÉPUBLIQUE FRANÇAISE

INSTITUT NATIONAL
DE LA PROPRIÉTÉ INDUSTRIELLE

PARIS

(11) N° de publication : **2 546 458**
(à n'utiliser que pour les commandes de reproduction)

(21) N° d'enregistrement national : **83 08849**

(51) Int Cl³ : B 60 Q 1/50, 1/44.

(12) DEMANDE DE BREVET D'INVENTION A1

(22) Date de dépôt : 27 mai 1983.

(30) Priorité :

(43) Date de la mise à disposition du public de la demande : BOPI « Brevets » n° 48 du 30 novembre 1984.

(60) Références à d'autres documents nationaux apparentés :

(71) Demandeur(s) : *DESBAUD René.* — FR.

(72) Inventeur(s) : René Desbaud.

(73) Titulaire(s) :

(74) Mandataire(s) :

(54) Dispositif pour véhicule automobile, destiné à engendrer des signaux, au bénéfice des autres véhicules, concernant la distance les séparant.

(57) Ce dispositif, par exemple de la dimension d'une plaque d'immatriculation, est fixé à l'arrière du véhicule.

Il comprend : un corps en forme de boîtier plat 1 dans le fond duquel est disposé un groupe d'ampoules 2 munies de réflecteurs 3, ce boîtier est fermé d'une plaque 4 en matériau transparent, par exemple rouge; à l'arrière de cette dite plaque est disposé un cache 5 dans lequel des lettres sont découpées, laissant apparaître par exemple le mot « distance » quand les ampoules 2 sont alimentées à partir des « feux de stop » lors d'un début de freinage.

Un « temporisateur » pourra être prévu sur le circuit de connection limitant la durée de l'allumage, par exemple à 5 secondes d'un début de freinage.

Ce dispositif, simple, a pour but de sensibiliser dans l'esprit du conducteur suiveur, par la lecture instinctive du mot « distance », une incitation à la prudence, et par ce fait d'éviter les collisions, en particulier sur les autoroutes.

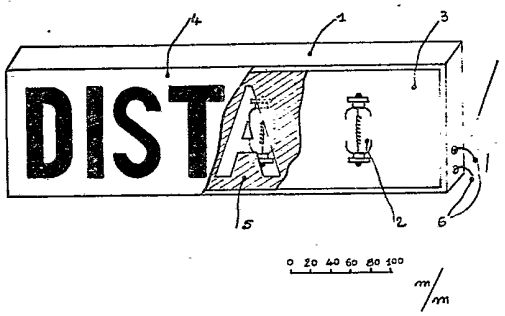

FR 2 546 458 - A1

Vente des fascicules à l'IMPRIMERIE NATIONALE, 27, rue de la Convention — 75732 PARIS CEDEX 15

La présente invention concerne un dispositif, pour véhicule automobile,destiné à engendrer des signaux au bénéfice des autres véhicules,concernant la distance les séparant.
Les dispositifs connus de ce genre,trop couteux,par ex: " un radar " ,n'est pas applicable.
Les bandes autocollantes fixées sur le pare-brise arriére invitant le conducteur suiveur à ne "pas rouler trop près" attirent trés peu l'attention, en particulier,la nuit.
En référence aux figures I et 2 représentant une vue en perspective avec écorché,et en coupe,annexée,ce dispositif de signalisation visuel pour véhicule automobile,comporte un corps de la dimension,par ex: d'une plaque d'immatricu--lation en forme de boitier plat,(I)constitué d'un matériau opaque, dans le fond duquel est disposé un groupe d'ampoules (2)munies de réflecteurs appropriés(3).
Ce boitier est fermé,sur sa partie visible, d'une plaque(4) d'un matériau transparent,par ex:rouge,à l'arriére de cette dite plaque est disposé un cache(5)dans lequel des lettres sont découpées,une inscription,par ex:le mot"DISTANCE " apparait en lettres lumineuses quand les ampoules(2)sont alimentées à partir des " feux de stop " par les moyens de connections(6).
En variante " un temporisateur " pourra être prévu sur le circuit de connection, limitant la durée de l'allumage du boitier,par ex: aux premiéres 5 secondes du début de freinage.
Selon une autre variante le dispositif peut être adapté avec " allumage en permanence " à l'arriére des camions en ajoutant en chiffres la distance minimum à respecter.
En variante tout moyens d'éclairage autre que des groupes d'ampoules peut être utilisé,de même que la présence de réflecteurs est non indispensable.
Ce dispositif,simple,enjoliveur,facile à poser,d'un prix de revient faible,à pour but de sensibiliser dans l'esprit du conducteur suiveur,par la lecture instinctive du mot " DISTANCE " une incitation à la prudence,et par ce fait d'éviter les collisions,en particulier sur les autoroutes.

2546458

REVENDICATIONS

1/ Dispositif, pour véhicule automobile, destiné à engendrer des signaux au bénéfice des autres véhicules, concernant la distance les séparant, ——— et destiné à être fixé à l'arriére du véhicule, ——— caractérisé en ce qu'il comporte un corps en forme de boitier plat(I) constitué d'un matériau opaque, dans le fond duquel sont disposés des moyens d'éclairage(2) Ce boitier est fermé sur sa partie visible, par une plaque (4) en matériau transparent, par ex: rouge; à l'arriére de cette dite plaque, est disposé un cache(5) dans lequel des lettres sont découpées, une inscription, par ex: le mot " DISTANCE " qui apparaît en lettres lumineuses quand les moyens d'éclairage sont alimentées, à partir des " feux de stop " par les moyens de connections (6) que comporte le dispositif.

2/ Dispositif selon revendication 1 caractérisé en ce qu'un " temporisateur " est prévu sur le circuit de connection, limitant la durée de l'allumage du boitier, par ex: aux premiéres 5 secondes du début de freinage.

3/ Dispositif, selon revendication 1, caractérisé en ce qu'il comporte des moyens d'allumage permanent, lorsqu'il est detiné à être adapté à l'arriére des camions; le dispositif comportant en outre, l'indication en chiffres, de la distance à respecter par les autres véhicules.

4/ Dispositif, selon revendication 1, caractérisé en ce qu'il présente une dimension, correspondant approximativement à celle d'une plaque d'immatriculation.

Dispositif, selon revendication 1, caractérisé en ce que les moyens d'éclairage, sont constitués d'un groupe d'ampoules (2).

Dispositif, selon revendication 1 et 5, caractérisé en ce que sont prévus des réflecteurs(3) en arriére des ampoules.

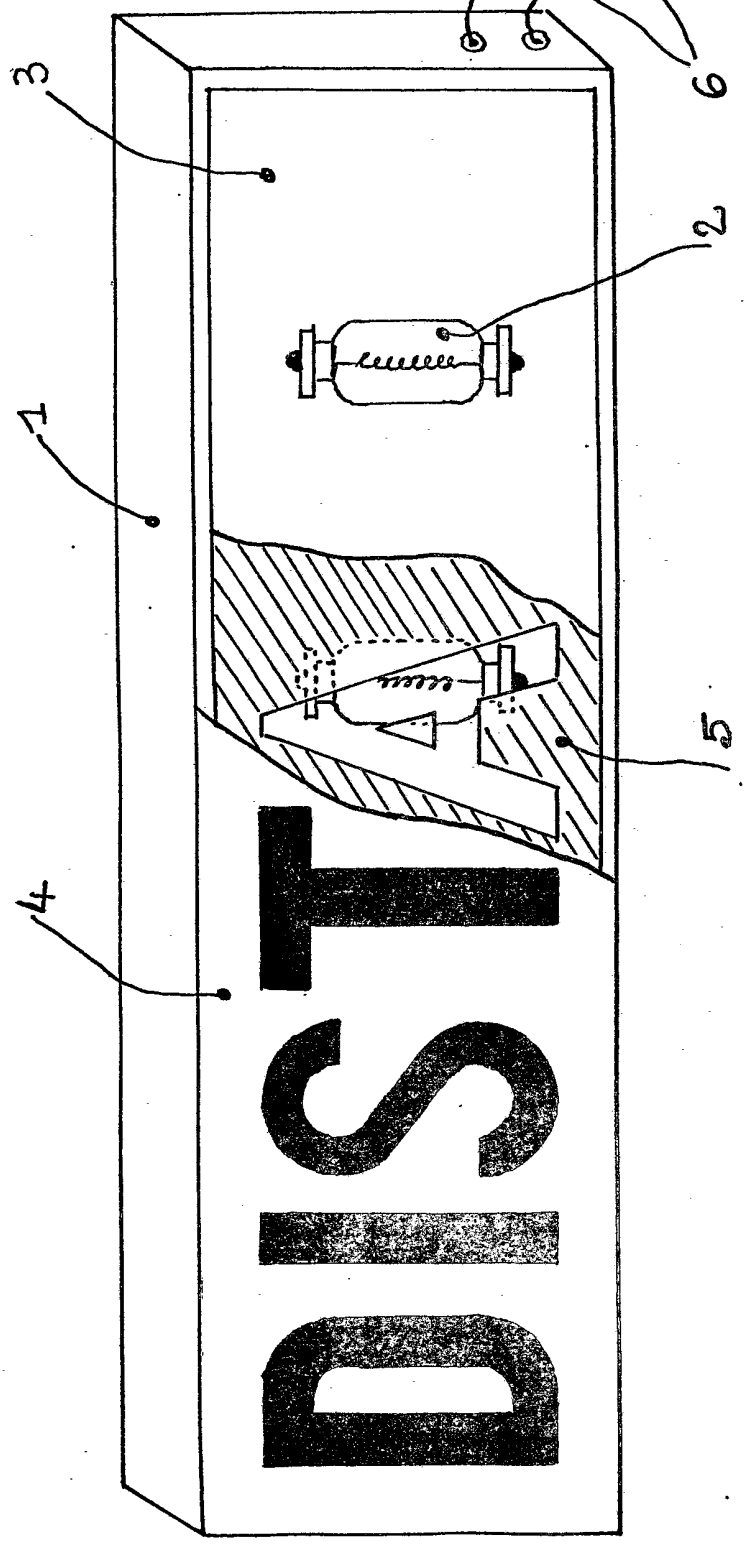

FIG. 1

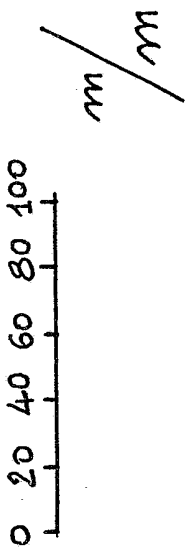

2/2

FIG. 2

