(19)中华人民共和国国家知识产权局

(12)实用新型专利

(10)授权公告号 CN 207453391 U
(45)授权公告日 2018.06.05

(21)申请号 201721558315.3

(22)申请日 2017.11.18

(73)专利权人 中山市天朗卫浴有限公司
地址 528400 广东省中山市火炬开发区濠头大道24号3层厂房

(72)发明人 李强 区瑞贞

(51)Int.Cl.
E04F 19/00(2006.01)

权利要求书1页 说明书2页 附图1页

(54)实用新型名称

一种快速插接的九十度角码

(57)摘要

本实用新型公开了一种快速插接的九十度角码，包括第一安装板、第一安装孔、卡座、第二安装板、预留槽、第二安装孔、卡块和曲面弹片，第一安装板固定安装于第二安装板左侧的顶端，第一安装板内表面的左端开设有第一安装孔。本实用新型在第二安装板外表面前后两面的上端均固定连接了卡座，并通过卡块和曲面弹片的作用，可满足人们将第二安装板快速插接于饰板内部的需求，同时在第二安装板外表面前后两面的下端均开设了预留槽，人们可在饰板对应于预留槽的位置加装螺丝，保障了第二安装板与饰板间连接的牢固性，解决了现有的角码都是通过螺丝固定安装于饰板的内表面，不仅增加了人们的工作负荷，同时也降低了装饰美观性的问题。

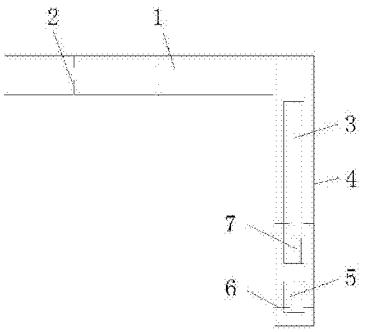

CN 207453391 U

1.一种快速插接的九十度角码，包括第一安装板(1)、第一安装孔(2)、卡座(3)、第二安装板(4)、预留槽(5)、第二安装孔(6)、卡块(7)和曲面弹片(8)，其特征在于：所述第一安装板(1)固定安装于第二安装板(4)左侧的顶端，所述第一安装板(1)内表面的左端开设有第一安装孔(2)，所述第二安装板(4)内表面的下端开设有第二安装孔(6)，所述第二安装板(4)外表面前后两面的下端均开设有预留槽(5)，所述第二安装板(4)外表面前后两面的上端均固定连接有卡座(3)，所述卡座(3)的底部固定连接有卡块(7)，所述卡座(3)内表面的上端通过曲面弹片(8)与第二安装板(4)固定连接。

2.根据权利要求1所述的一种快速插接的九十度角码，其特征在于：所述第一安装孔(2)和第二安装孔(6)的尺寸相同。

3.根据权利要求1所述的一种快速插接的九十度角码，其特征在于：所述第一安装板(1)和第二安装板(4)的长度和宽度均相同。

4.根据权利要求1所述的一种快速插接的九十度角码，其特征在于：所述第一安装板(1)为“一”字型结构，第二安装板(4)为“工”字型结构。

一种快速插接的九十度角码

技术领域

[0001] 本实用新型涉及角码技术领域，具体为一种快速插接的九十度角码。

背景技术

[0002] 建筑是指用沉重的物质材料堆砌而成的物质产品，是人类为满足自身居住、交往和其他活动需要而创造的“第二自然”，也是人类日常生活最基本的空间环境，建筑艺术是通过建筑群体组织、建筑物的形体、平面布置、立体形式、结构造型、内外空间组合、装修和装饰、色彩、质感等方面的审美处理所形成的一种综合性实用造型艺术，建筑是人类重要的物质文化形式之一，建筑工程包括装饰工程，而角码是装饰工程中不可缺少的零部件之一，但现有的角码都是通过螺丝固定安装于饰板的内表面，不仅增加了人们的工作负荷，同时也降低了装饰的美观性，为此，我们提出一种快速插接的九十度角码。

实用新型内容

[0003] 本实用新型的目的在于提供一种快速插接的九十度角码，具备可快速插接于饰板内部的优点，解决了现有的角码都是通过螺丝固定安装于饰板的内表面，不仅增加了人们的工作负荷，同时也降低了装饰美观性的问题。

[0004] 为实现上述目的，本实用新型提供如下技术方案：一种快速插接的九十度角码，包括第一安装板、第一安装孔、卡座、第二安装板、预留槽、第二安装孔、卡块和曲面弹片，所述第一安装板固定安装于第二安装板左侧的顶端，所述第一安装板内表面的左端开设有第一安装孔，所述第二安装板内表面的下端开设有第二安装孔，所述第二安装板外表面前后两面的下端均开设有预留槽，所述第二安装板外表面前后两面的上端均固定连接有卡座，所述卡座的底部固定连接有卡块，所述卡座内表面的上端通过曲面弹片与第二安装板固定连接。

[0005] 优选的，所述第一安装孔和第二安装孔的尺寸相同。

[0006] 优选的，所述第一安装板和第二安装板的长度和宽度均相同。

[0007] 优选的，所述第一安装板为“一”字型结构，第二安装板为“工”字型结构。

[0008] 与现有技术相比，本实用新型的有益效果如下：

[0009] 本实用新型在第二安装板外表面前后两面的上端均固定连接了卡座，并通过卡块和曲面弹片的作用，可满足人们将第二安装板快速插接于饰板内部的需求，同时在第二安装板外表面前后两面的下端均开设了预留槽，人们可在饰板对应于预留槽的位置加装螺丝，保障了第二安装板与饰板间连接的牢固性，解决了现有的角码都是通过螺丝固定安装于饰板的内表面，不仅增加了人们的工作负荷，同时也降低了装饰美观性的问题。

附图说明

[0010] 图1为本实用新型结构示意图；

[0011] 图2为本实用新型第二安装板剖视结构示意图。

[0012] 图中：1第一安装板、2第一安装孔、3卡座、4第二安装板、5预留槽、6第二安装孔、7卡块、8曲面弹片。

具体实施方式

[0013] 下面将结合本实用新型实施例中的附图，对本实用新型实施例中的技术方案进行清楚、完整地描述，显然，所描述的实施例仅仅是本实用新型一部分实施例，而不是全部的实施例。基于本实用新型中的实施例，本领域普通技术人员在没有做出创造性劳动前提下所获得的所有其他实施例，都属于本实用新型保护的范围。

[0014] 请参阅图1-2，一种快速插接的九十度角码，包括第一安装板1、第一安装孔2、卡座3、第二安装板4、预留槽5、第二安装孔6、卡块7和曲面弹片8，第一安装板1固定安装于第二安装板4左侧的顶端，第一安装板1内表面的左端开设有第一安装孔2，第二安装板4内表面的下端开设有第二安装孔6，第一安装孔2和第二安装孔6的尺寸相同，第二安装板4外表面前后两面的下端均开设有预留槽5，人们可在饰板对应于预留槽5的位置加装螺丝，保障了第二安装板4与饰板间连接的牢固性，第二安装板4外表面前后两面的上端均固定连接有卡座3，卡座3的底部固定连接有卡块7，卡座3内表面的上端通过曲面弹片8与第二安装板4固定连接，可满足人们将第二安装板4快速插接于饰板内部的需求，第一安装板1和第二安装板4的长度和宽度均相同，第一安装板1为“一”字型结构，第二安装板4为“工”字型结构。

[0015] 使用时，在第二安装板4外表面前后两面的上端均固定连接了卡座3，并通过卡块7和曲面弹片8的作用，可满足人们将第二安装板4快速插接于饰板内部的需求，同时在第二安装板4外表面前后两面的下端均开设了预留槽5，人们可在饰板对应于预留槽5的位置加装螺丝，保障了第二安装板4与饰板间连接的牢固性，解决了现有的角码都是通过螺丝固定安装于饰板的内表面，不仅增加了人们的工作负荷，同时也降低了装饰美观性的问题。

[0016] 综上所述：该快速插接的九十度角码，在第二安装板4外表面前后两面的上端均固定连接了卡座3，并通过卡块7和曲面弹片8的作用，可满足人们将第二安装板4快速插接于饰板内部的需求，同时在第二安装板4外表面前后两面的下端均开设了预留槽5，人们可在饰板对应于预留槽5的位置加装螺丝，保障了第二安装板4与饰板间连接的牢固性，解决了现有的角码都是通过螺丝固定安装于饰板的内表面，不仅增加了人们的工作负荷，同时也降低了装饰美观性的问题。

[0017] 尽管已经示出和描述了本实用新型的实施例，对于本领域的普通技术人员而言，可以理解在不脱离本实用新型的原理和精神的情况下可以对这些实施例进行多种变化、修改、替换和变型，本实用新型的范围由所附权利要求及其等同物限定。

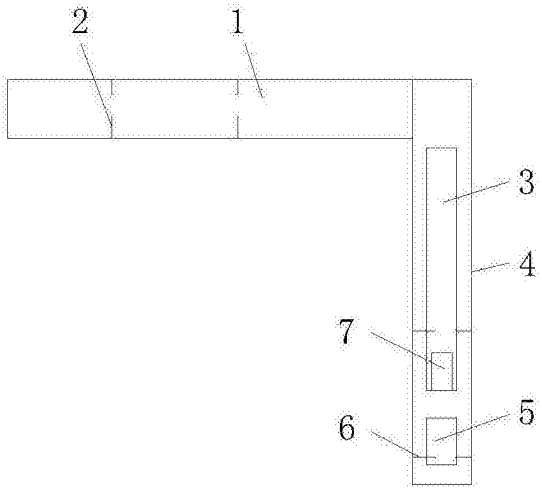

图1

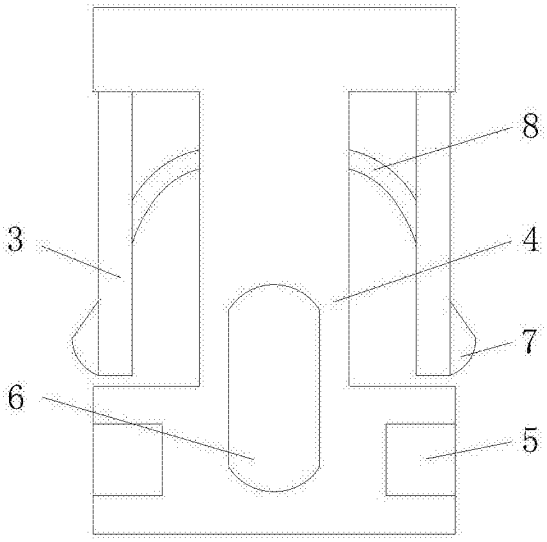

图2