(19)中华人民共和国国家知识产权局

(12)发明专利申请

(10)申请公布号 CN 108943833 A
(43)申请公布日 2018.12.07

(21)申请号 201810761841.2

(22)申请日 2018.07.12

(71)申请人 储海霞
地址 315111 浙江省宁波市鄞州区五乡镇五乡北路341号

(72)发明人 储海霞

(51)Int.Cl.
B30B 15/32(2006.01)
B21D 45/04(2006.01)

权利要求书1页 说明书2页 附图2页

(54)发明名称

一种产品快速挤出装置

(57)摘要

本发明提供一种产品快速挤出装置，包括产品本体、产品座、支撑座、工作台、挤出装置和支撑脚；所述产品本体设置在所述产品座上端空腔内；所述支撑座用螺钉固定的安装在所述产品座下端；所述产品座和支撑座安装在所述工作台上，所述工作台与所述支撑座用螺钉固定；所述支撑座上设置有与所述产品本体相对应的第一通孔；所述挤出装置设置在所述工作台下端一侧；所述支撑脚为四个，四个所述支撑脚均布在所述工作台下端四周；所述挤出装置和包括固定座、转轴、连杆和踏板。本发明结构简单，能快速将产品脱离，使用安全。

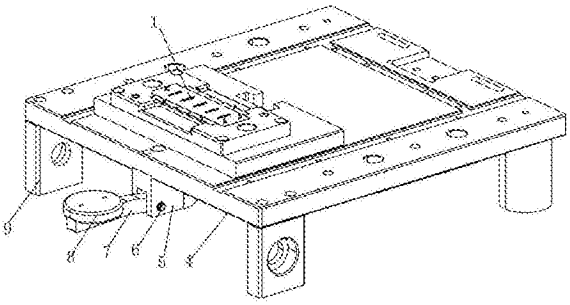

CN 108943833 A

1.一种产品快速挤出装置，其特征在于：包括产品本体(1)、产品座(2)、支撑座(3)、工作台(4)、挤出装置和支撑脚(9)；所述产品本体(1)设置在所述产品座(2)上端空腔内；所述支撑座(3)用螺钉固定的安装在所述产品座(2)下端；所述产品座(2)和支撑座(3)安装在所述工作台(4)上，所述工作台(4)与所述支撑座(3)用螺钉固定；所述支撑座(3)上设置有与所述产品本体(1)相对应的第一通孔(10)；所述挤出装置设置在所述工作台(4)下端一侧；所述支撑脚(9)为四个，四个所述支撑脚(9)均布在所述工作台(4)下端四周；所述挤出装置和包括固定座(5)、转轴(6)、连杆(7)和踏板(8)；所述连杆(7)与所述转轴(6)铰接的设置在所述固定座(5)凹槽内，所述工作台(4)上还设置有第二通孔(11)，所述第二通孔(11)与所述第一通孔(10)相对应，所述连杆(7)一端固定所述踏板(8)，另一端固定延伸至所述第二通孔(11)和第一通孔(10)内与所述产品本体(1)的下端接触；所述固定座(5)与所述工作台(4)固定安装，所述转轴(6)铰接设置在所述固定座(5)下端。

2.根据权利要求1所述的产品快速挤出装置，其特征在于：所述支撑脚(9)与所述工作台(4)用螺钉固定。

3.根据权利要求1所述的产品快速挤出装置，其特征在于：所述固定座(5)的形状呈凹形

4.根据权利要求1所述的产品快速挤出装置，其特征在于：所述工作台(4)的两侧设置有限位槽(12)，所述限位槽(12)内固定与所述支撑座(3)配合的限位块。

5.根据权利要求1所述的产品快速挤出装置，其特征在于：所述产品座(2)和支撑座(3)形状为长方形。

一种产品快速挤出装置

技术领域

[0001] 本发明涉及一种产品快速挤出装置。

背景技术

[0002] 冲床，就是一台冲压式压力机。在国民生产中，冲压工艺由于比传统机械加工来说有节约材料和能源，效率高，对操作者技术要求不高及通过各种模具应用可以做出机械加工所无法达到的产品这些优点，因而它的用途越来越广泛。冲压生产主要是针对板材的。通过模具，能做出落料，冲孔，成型，拉深，修整，精冲，整形，铆接及挤压件等等，广泛应用于各个领域。如我们用的开关插座，杯子，碗柜，碟子，电脑机箱，甚至导弹飞机……有非常多的配件都可以用冲床通过模具生产出来。现有的冲床，冲完产品之后，只能用手将产品脱离，危险系数高。

发明内容

[0003] 要解决的技术问题

[0004] 本发明要解决的问题是提供一种产品快速挤出装置，以克服现有技术中冲完产品之后，只能用手将产品脱离，危险系数高的缺陷。技术方案

[0005] 为解决所述技术问题，本发明提供一种产品快速挤出装置，包括产品本体、产品座、支撑座、工作台、挤出装置和支撑脚；所述产品本体设置在所述产品座上端空腔内；所述支撑座用螺钉固定的安装在所述产品座下端；所述产品座和支撑座安装在所述工作台上，所述工作台与所述支撑座用螺钉固定；所述支撑座上设置有与所述产品本体相对应的第一通孔；所述挤出装置设置在所述工作台下端一侧；所述支撑脚为四个，四个所述支撑脚均布在所述工作台下端四周；所述挤出装置和包括固定座、转轴、连杆和踏板；所述连杆与所述转轴铰接的设置在所述固定座凹槽内，所述工作台上还设置有第二通孔，所述第二通孔与所述第一通孔相对应，所述连杆一端固定所述踏板，另一端固定延伸至所述第二通孔和第一通孔内与所述产品本体的下端接触；所述固定座与所述工作台固定安装，所述转轴铰接设置在所述固定座下端。

[0006] 优选的，所述支撑脚与所述工作台用螺钉固定。

[0007] 优选的，所述固定座的形状呈凹形

[0008] 优选的，所述工作台的两侧设置有限位槽，所述限位槽内固定与所述支撑座配合的限位块。

[0009] 优选的，所述产品座和支撑座形状为长方形。

[0010] 有益效果为：本发明的产品快速挤出装置，结构简单，能快速将产品脱离，使用安全。

附图说明

[0011] 图1为本发明一种产品快速挤出装置的结构示意图；

[0012] 图2为本发明一种产品快速挤出装置的爆炸图。

具体实施方式

[0013] 下面结合附图和实施例，对本发明的具体实施方式作进一步详细描述。以下实施例用于说明本发明，但不用来限制本发明的范围。

[0014] 如图1和图2所示，本发明的一种产品快速挤出装置，包括产品本体1、产品座2、支撑座3、工作台4、挤出装置和支撑脚9；所述产品本体1设置在所述产品座2上端空腔内；所述支撑座3用螺钉固定的安装在所述产品座2下端；所述产品座2和支撑座3安装在所述工作台4上，所述工作台4与所述支撑座3用螺钉固定；所述支撑座3上设置有与所述产品本体1相对应的第一通孔10；所述挤出装置设置在所述工作台4下端一侧；所述支撑脚9为四个，四个所述支撑脚9均布在所述工作台4下端四周；所述挤出装置和包括固定座5、转轴6、连杆7和踏板8；所述连杆7与所述转轴6铰接的设置在所述固定座5凹槽内，所述工作台4上还设置有第二通孔11，所述第二通孔11与所述第一通孔10相对应，所述连杆7一端固定所述踏板8，另一端固定延伸至所述第二通孔11和第一通孔10内与所述产品本体1的下端接触；所述固定座5与所述工作台4固定安装，所述转轴6铰接设置在所述固定座5下端。

[0015] 所述支撑脚9与所述工作台4用螺钉固定。所述固定座5的形状呈凹形。所述工作台4的两侧设置有限位槽12，所述限位槽12内固定与所述支撑座3配合的限位块。所述产品座2和支撑座3形状为长方形。

[0016] 工作时，驱动踏板8，通过转轴6带动连杆7的另一端与产品本体1配合，使加工完成的产品本体1迅速脱离产品座2。

[0017] 综上所述，上述实施方式并非是本发明的限制性实施方式，凡本领域的技术人员在本发明的实质内容的基础上所进行的修饰或者等效变形，均在本发明的技术范畴。

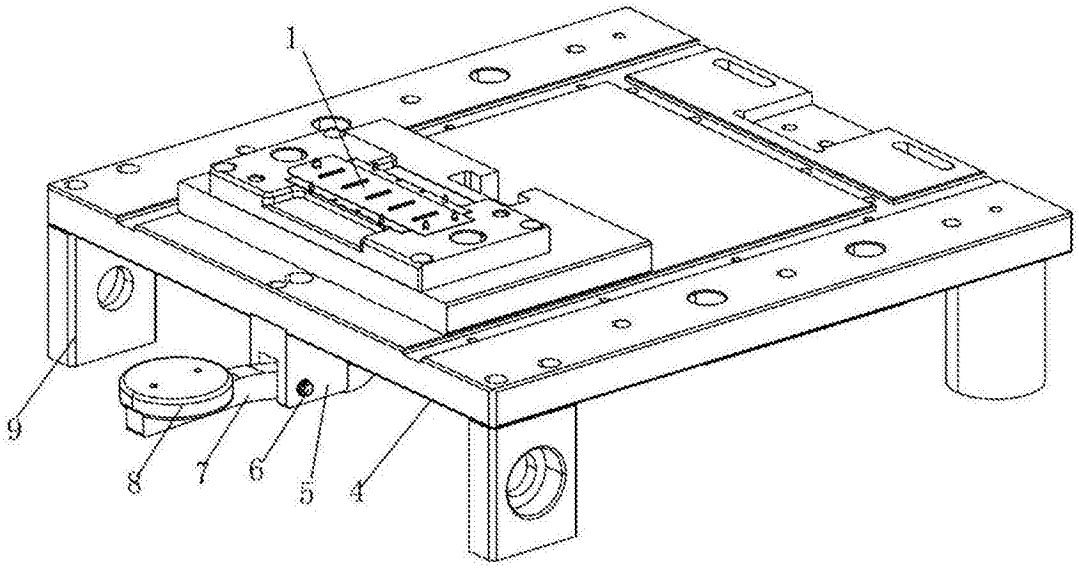

图1

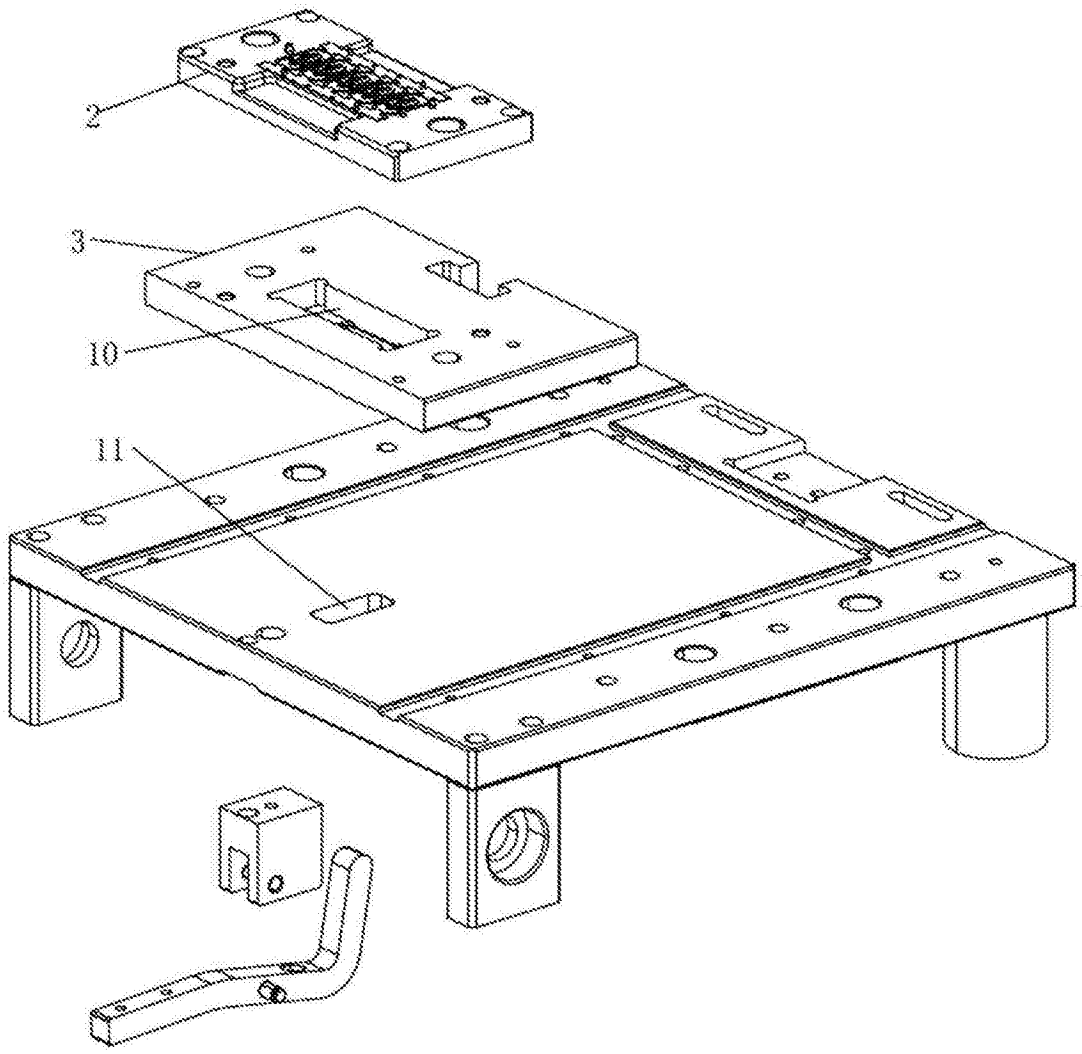

图2