(19)中华人民共和国国家知识产权局

(12)实用新型专利

(10)授权公告号 CN 207940834 U
(45)授权公告日 2018.10.09

(21)申请号 201721516115.1

(22)申请日 2017.11.14

(73)专利权人 宣城市欧帝斯卫浴有限公司
地址 242000 安徽省宣城市宣州经济开发区寒亭分区

(72)发明人 刘霞华 何艳 何云军 李典文 沈学良 葛建

(74)专利代理机构 杭州千克知识产权代理有限公司 33246
代理人 裴金华

(51)Int.Cl.
A47K 3/30(2006.01)

权利要求书1页 说明书4页 附图4页

(54)实用新型名称

一种淋浴房框架结构

(57)摘要

本实用新型属于框架结构技术领域，尤其涉及一种淋浴房框架结构，包括弯折底板，设置在所述弯折底板上表面两端位置处的立柱，以及两端分别设置在两个所述立柱上的弯折顶板，还包括设置在所述弯折底板与所述弯折顶板之间并用于安装淋浴房房门的连接柱，设置在所述弯折底板与所述弯折顶板之间并通过与所述淋浴房房门对接方式以用于封闭所述淋浴房的支撑对接柱，以及套接设置在所述连接柱上并用于安装固定所述淋浴房房门的连接扣。本实用新型通过在现有淋浴房框架结构上设置连接柱、支撑对接柱以及连接扣的方式，达到淋浴房有效构建使用的目的。本实用新型具有结构简单有效，连接强度大，密封性能好以及使用方便的优点。

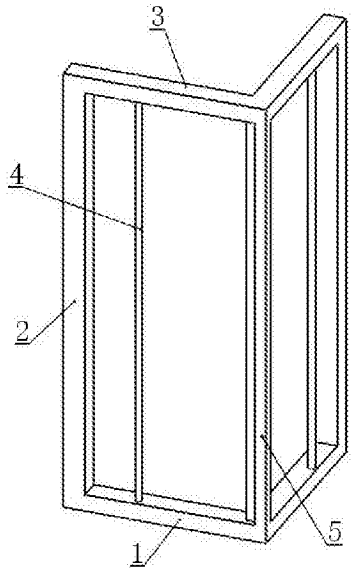

CN 207940834 U

1.一种淋浴房框架结构，包括弯折底板(1)，设置在所述弯折底板(1)上表面两端位置处的立柱(2)，以及两端分别设置在两个所述立柱(2)上的弯折顶板(3)，其特征在于：还包括设置在所述弯折底板(1)与所述弯折顶板(3)之间并用于安装淋浴房房门的连接柱(4)，设置在所述弯折底板(1)与所述弯折顶板(3)之间并通过与所述淋浴房房门对接方式以用于封闭所述淋浴房的支撑对接柱(5)，以及套接设置在所述连接柱(4)上并用于安装固定所述淋浴房房门的连接扣(6)。

2.根据权利要求1所述的一种淋浴房框架结构，其特征在于：所述连接扣(6)包括套接设置在所述连接柱(4)上的开口套筒(601)，分别设置在所述开口套筒(601)开口两侧位置处并用于夹紧固定所述淋浴房房门的两块夹紧板(602)。

3.根据权利要求2所述的一种淋浴房框架结构，其特征在于：所述连接柱(4)与所述立柱(2)之间设有用于封闭所述淋浴房的淋浴房主体板。

4.根据权利要求3所述的一种淋浴房框架结构，其特征在于：所述连接扣(6)还包括设置在所述开口套筒(601)上靠近所述淋浴房内侧位置处的连接块(603)，设置在所述连接块(603)上并通过与所述淋浴房主体板贴合对接方式以用于封闭所述淋浴房的连接板(604)，以及设置在所述连接板(604)上并用于与所述淋浴房房门进行插接固定的插接板(605)。

5.根据权利要求2所述的一种淋浴房框架结构，其特征在于：所述开口套筒(601)上远离所述夹紧板(602)的一侧设有排水口(606)，所述排水口(606)为具有竖直长轴向的长方形开口，若干个所述排水口(606)沿所述连接柱(4)的长轴向均匀设置在所述开口套筒(601)上。

6.根据权利要求2所述的一种淋浴房框架结构，其特征在于：所述夹紧板(602)上设有用于螺接固定所述淋浴房房门的安装螺孔(607)。

7.根据权利要求4所述的一种淋浴房框架结构，其特征在于：所述连接板(604)上设有通过抵在所述淋浴房主体板上的方式以用于贴合连接所述淋浴房主体板的弹性条(608)。

8.根据权利要求4所述的一种淋浴房框架结构，其特征在于：所述插接板(605)两侧位置处的卡槽内设有用于在与所述淋浴房房门插接连接时进行膨胀填充的填充条(609)。

9.根据权利要求4所述的一种淋浴房框架结构，其特征在于：所述开口套筒(601)与所述连接柱(4)之间设有通过扭力方式用于将所述淋浴房房门压在所述支撑对接柱(5)上的扭簧(6010)。

10.根据权利要求1所述的一种淋浴房框架结构，其特征在于：所述支撑对接柱(5)包括上下两端分别连接固定在所述弯折顶板(3)和所述弯折底板(1)上的柱体(501)，以及分别设置在所述柱体(501)的两个外侧面上并用于分别卡合连接两个所述淋浴房房门的柱体卡合槽(502)，所述柱体卡合槽(502)为与所述柱体(501)等长的竖向开槽，所述柱体卡合槽(502)内设有减震条(503)。

一种淋浴房框架结构

技术领域

[0001] 本实用新型属于框架结构技术领域，尤其涉及一种淋浴房框架结构。

背景技术

[0002] 淋浴房按照框架结构的复杂程度为，大体可以分为两种，一种是靠墙而建的简单淋浴房，另一种是独立设置的复杂淋浴房，其中前者根据所靠墙体位置的不同，还可以再分为三面、两面以及单面淋浴房，举例来说，两面结构的淋浴房设置在普通墙角位置处，利用两侧墙体完成淋浴房的封闭操作。

[0003] 但是另一方面，目前市场上已有的淋浴房框架结构，均存在一定程度的强度差、密封性差以及使用不方便的问题。

[0004] 专利公告号为CN 205391043U、公告日为2016.07.27的中国实用新型专利公开了一种淋浴房折叠框架，包括折叠支架，折叠支架由两侧固定纵杆经两侧两端的一通转动件连接件连接前后上端的折叠支杆和前后下端的折叠支杆构成，折叠支架的上方经二通转动连接件连接上面框，折叠支架的下方经二通转动连接件连接下面框，上下面框由前后的第一，第二横杆经两端的三通连接件连接两侧的第一，第二纵杆构成，所述的三通连接件的一端与两通转动件套接在一起，三通连接件的底端有螺丝孔可以装入万向轮来对其进行移动。

[0005] 但是该实用新型专利中的框架存在连接强度低以及使用不方便的问题。

实用新型内容

[0006] 本实用新型的目的是提供一种淋浴房框架结构，其能通过在现有淋浴房框架结构上设置连接柱、支撑对接柱以及连接扣的方式，达到淋浴房有效构建使用的目的。本实用新型具有结构简单有效，连接强度大，密封性能好以及使用方便的优点。

[0007] 本实用新型解决上述问题采用的技术方案是：一种淋浴房框架结构，包括弯折底板，设置在所述弯折底板上表面两端位置处的立柱，以及两端分别设置在两个所述立柱上的弯折顶板，其特征在于：还包括设置在所述弯折底板与所述弯折顶板之间并用于安装淋浴房房门的连接柱，设置在所述弯折底板与所述弯折顶板之间并通过与所述淋浴房房门对接方式以用于封闭所述淋浴房的支撑对接柱，以及套接设置在所述连接柱上并用于安装固定所述淋浴房房门的连接扣。

[0008] 进一步优选的技术方案在于：所述连接扣包括套接设置在所述连接柱上的开口套筒，分别设置在所述开口套筒开口两侧位置处并用于夹紧固定所述淋浴房房门的两块夹紧板。

[0009] 进一步优选的技术方案在于：所述连接柱与所述立柱之间设有用于封闭所述淋浴房的淋浴房主体板。

[0010] 进一步优选的技术方案在于：所述连接扣还包括设置在所述开口套筒上靠近所述淋浴房内侧位置处的连接块，设置在所述连接块上并通过与所述淋浴房主体板贴合对接方

式以用于封闭所述淋浴房的连接板，以及设置在所述连接板上并用于与所述淋浴房房门进行插接固定的插接板。

[0011] 进一步优选的技术方案在于：所述开口套筒上远离所述夹紧板的一侧设有排水口，所述排水口为具有竖直长轴向的长方形开口，若干个所述排水口沿所述连接柱的长轴向均匀设置在所述开口套筒上。

[0012] 进一步优选的技术方案在于：所述夹紧板上设有用于螺接固定所述淋浴房房门的安装螺孔。

[0013] 进一步优选的技术方案在于：所述连接板上设有通过抵在所述淋浴房主体板上的方式以用于贴合连接所述淋浴房主体板的弹性条。

[0014] 进一步优选的技术方案在于：所述插接板两侧位置处的卡槽内设有用于在与所述淋浴房房门插接连接时进行膨胀填充的填充条。

[0015] 进一步优选的技术方案在于：所述开口套筒与所述连接柱之间设有通过扭力方式用于将所述淋浴房房门压在所述支撑对接柱上的扭簧。

[0016] 进一步优选的技术方案在于：所述支撑对接柱包括上下两端分别连接固定在所述弯折顶板和所述弯折底板上的柱体，以及分别设置在所述柱体的两个外侧面上并用于分别卡合连接两个所述淋浴房房门的柱体卡合槽，所述柱体卡合槽为与所述柱体等长的竖向开槽，所述柱体卡合槽内设有减震条。

[0017] 本实用新型通过在现有淋浴房框架结构上设置连接柱、支撑对接柱以及连接扣的方式，达到淋浴房有效构建使用的目的。本实用新型具有结构简单有效，连接强度大，密封性能好以及使用方便的优点。

附图说明

[0018] 图1为本实用新型的结构示意图。

[0019] 图2为本实用新型中连接扣的使用示意图。

[0020] 图3为本实用新型中连接扣的结构示意图。

[0021] 图4为本实用新型中支撑对接柱的使用示意图。

具体实施方式

[0022] 以下所述仅为本实用新型的较佳实施例，并非对本实用新型的范围进行限定。

[0023] 实施例：如附图1、2、3以及附图4所示，一种淋浴房框架结构，包括弯折底板1，设置在所述弯折底板1上表面两端位置处的立柱2，以及两端分别设置在两个所述立柱2上的弯折顶板3，还包括设置在所述弯折底板1与所述弯折顶板3之间并用于安装淋浴房房门7的连接柱4，设置在所述弯折底板1与所述弯折顶板3之间并通过与所述淋浴房房门7对接方式以用于封闭所述淋浴房的支撑对接柱5，以及套接设置在所述连接柱4上并用于安装固定所述淋浴房房门的连接扣6。

[0024] 在本实施例中，所述淋浴房房门7的数量为两个，分别设置在所述支撑对接柱5与两个所述连接柱4之间的位置，两个所述淋浴房房门7分别通过所述连接扣6连接安装在所述连接柱4上，并用于开启关闭所述淋浴房，保证所述淋浴房的正常使用。

[0025] 所述连接扣6包括套接设置在所述连接柱4上的开口套筒601，分别设置在所述开

口套筒601开口两侧位置处并用于夹紧固定所述淋浴房房门的两块夹紧板602。

[0026] 在本实施例候中，所述连接柱4在所述开口套筒601的开口处推挤进入，两块所述夹紧板602用于初步夹紧固定所述淋浴房房门7，保证所述淋浴房房门7在所述连接柱4上的旋转操作。

[0027] 所述连接柱4与所述立柱2之间设有用于封闭所述淋浴房的淋浴房主体板8。

[0028] 在本实施例中，所述淋浴房主体板8与所述淋浴房房门7均为玻璃材质，其中所述淋浴房主体板8固定设置在所述连接柱4与所述立柱2之间的区域，主要起到封闭所述淋浴房的目的，而所述弯折底板1设置在地面上、所述弯折顶板3设置在顶面上，配合墙角位置处的两个墙壁，起到了避免水体溅出外流的目的，保证所述淋浴房是正常使用。

[0029] 所述连接扣6还包括设置在所述开口套筒601上靠近所述淋浴房内侧位置处的连接块603，设置在所述连接块603上并通过与所述淋浴房主体板8贴合对接方式以用于封闭所述淋浴房的连接板604，以及设置在所述连接板604上并用于与所述淋浴房房门7进行插接固定的插接板605。

[0030] 在本实施例中，所述连接扣6在与所述淋浴房房门7连接时，除了所述夹紧板602处的夹紧作用外，还有所述插接板605处的插接连接作用，所述插接板605通过所述连接板604以及连接块603与所述开口套筒601连接固定。

[0031] 另一方面，所述淋浴房房门7旋转关闭时，所述连接板604用于贴合在所述淋浴房主体板8上，保证所述淋浴房的密闭性，避免水体溅出。

[0032] 所述开口套筒601上远离所述夹紧板602的一侧设有排水口606，所述排水口606为具有竖直长轴向的长方形开口，若干个所述排水口606沿所述连接柱4的长轴向均匀设置在所述开口套筒601上。

[0033] 在本实施例中，若干个所述排水口606用于及时排出所述开口套筒601内意外集聚的水体，配合所述开口套筒601下端的排水操作，避免所述开口套筒601因为长时间积水而影响使用。

[0034] 所述夹紧板602上设有用于螺接固定所述淋浴房房门的安装螺孔607。

[0035] 所述连接板604上设有通过抵在所述淋浴房主体板8上的方式以用于贴合连接所述淋浴房主体板的弹性条608。

[0036] 在本实施例中，所述弹性条608通过自身的挤压变形方式，填补所述连接板604与所述淋浴房主体板8之间的空隙，避免水体从之间漏出。

[0037] 所述插接板605两侧位置处的卡槽内设有用于在与所述淋浴房房门插接连接时进行膨胀填充的填充条609。

[0038] 在本实施例中，玻璃材质的所述淋浴房房门7上刻出插接槽，以用于所述插接板605插接固定，而所述填充条609在随所述插接板605插入所述插接槽后，向两侧膨胀顶起，起到加强连接的目的。

[0039] 所述开口套筒601与所述连接柱4之间设有通过扭力方式用于将所述淋浴房房门7压在所述支撑对接柱5上的扭簧6010。

[0040] 在本实施例中，所述扭簧6010的扭力方向是把所述淋浴房房门7往所述支撑对接柱5上压，使得所述淋浴房房门7处于一个闭合的常态。

[0041] 所述支撑对接柱5包括上下两端分别连接固定在所述弯折顶板3和所述弯折底板1

上的柱体501，以及分别设置在所述柱体501的两个外侧面上并用于分别卡合连接两个所述淋浴房房门7的柱体卡合槽502，所述柱体卡合槽502为与所述柱体501等长的竖向开槽，所述柱体卡合槽502内设有减震条503。

[0042] 在本实施例中，所述柱体卡合槽502靠近所述淋浴房房门7，用于收纳卡合，而所述减震条503用于在所述淋浴房房门7旋转后进行阻挡减震，避免过度碰撞。

[0043] 上面结合附图对本实用新型的实施方式作了详细说明，但是本实用新型不限于上述实施方式，在所述技术领域普通技术人员所具备的知识范围内，还可以在不脱离本实用新型宗旨的前提下做出各种修改。这些都是不具有创造性的修改，只要在本实用新型的权利要求范围内都受到专利法的保护。

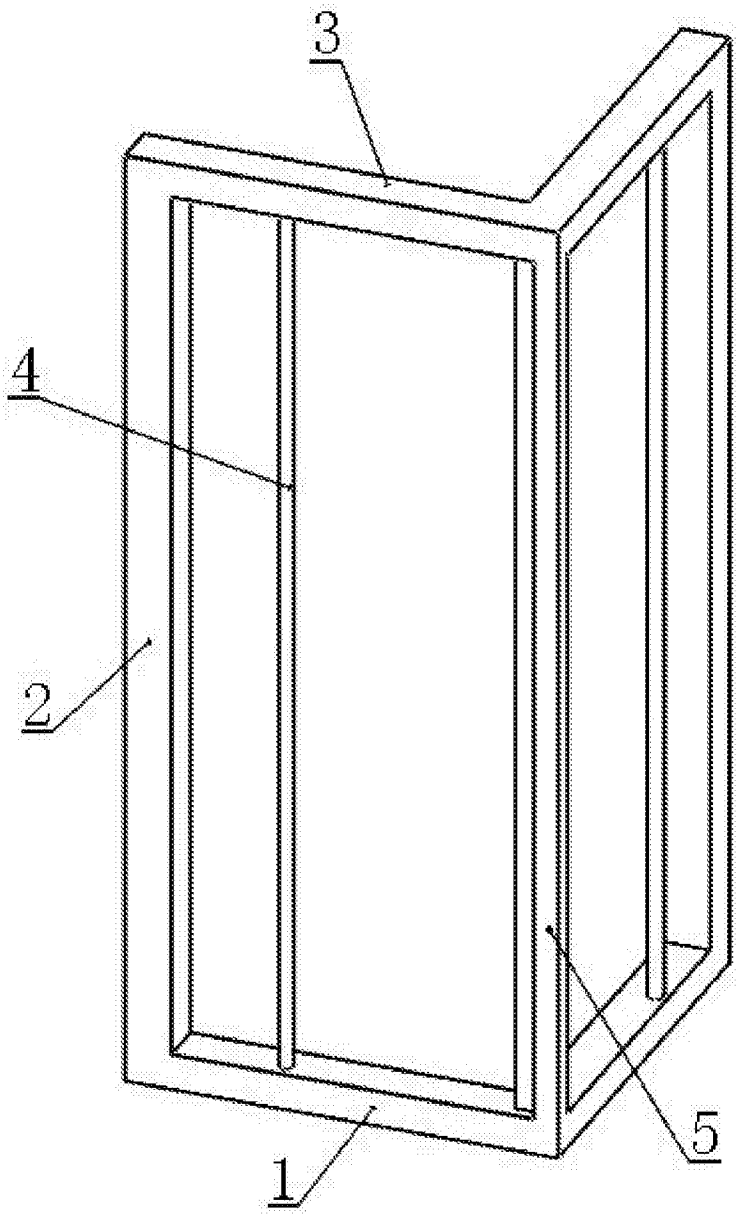

图1

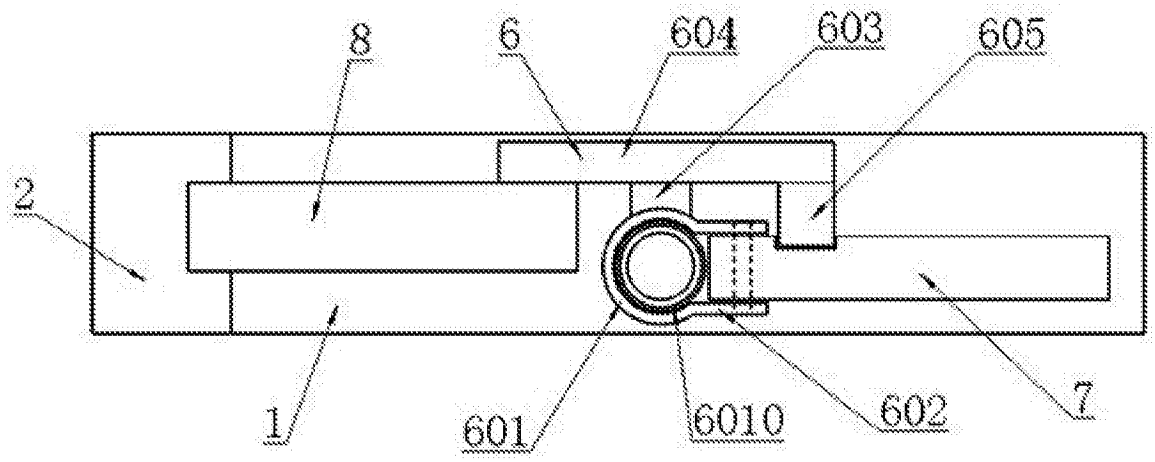

图2

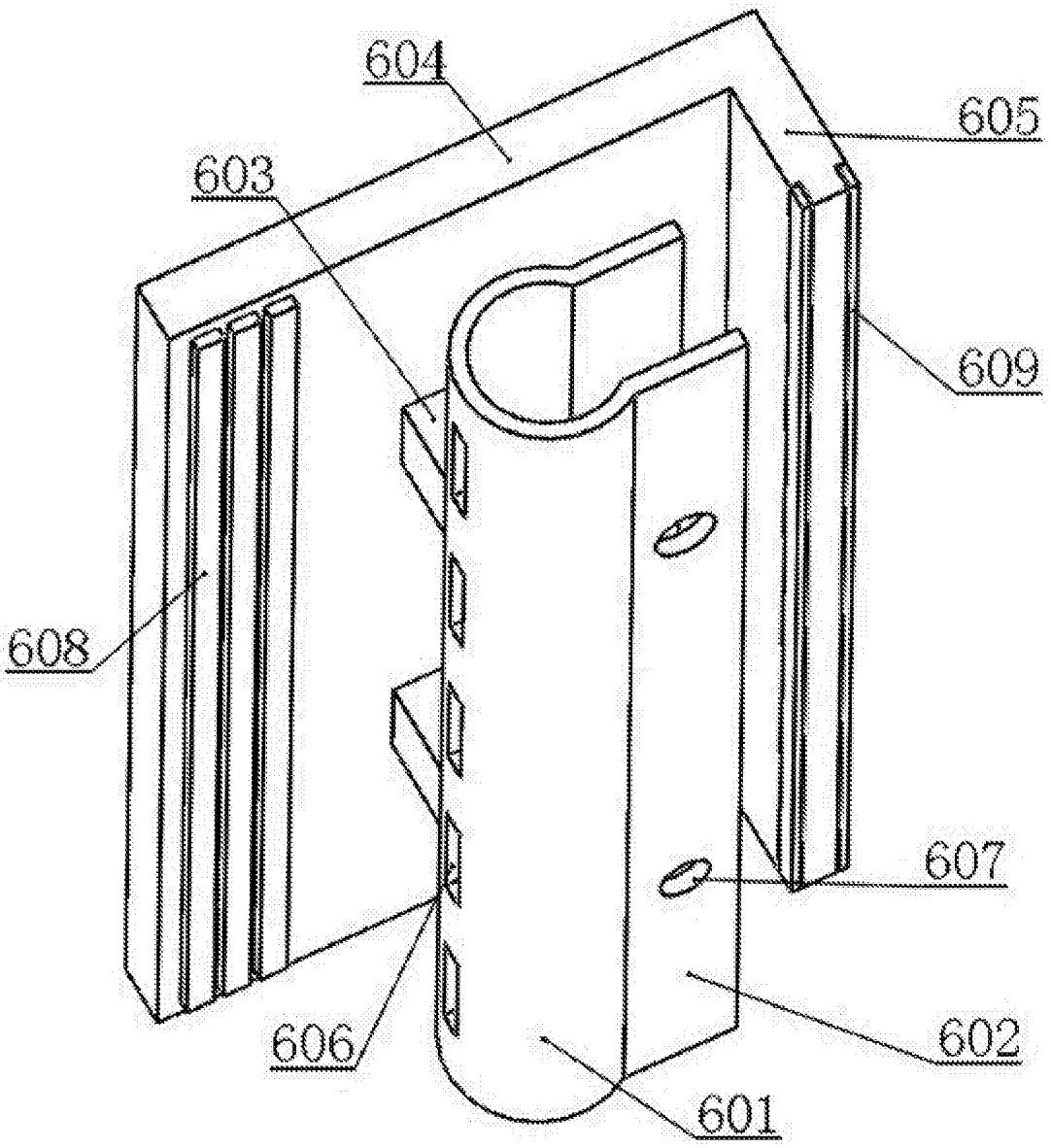

图3

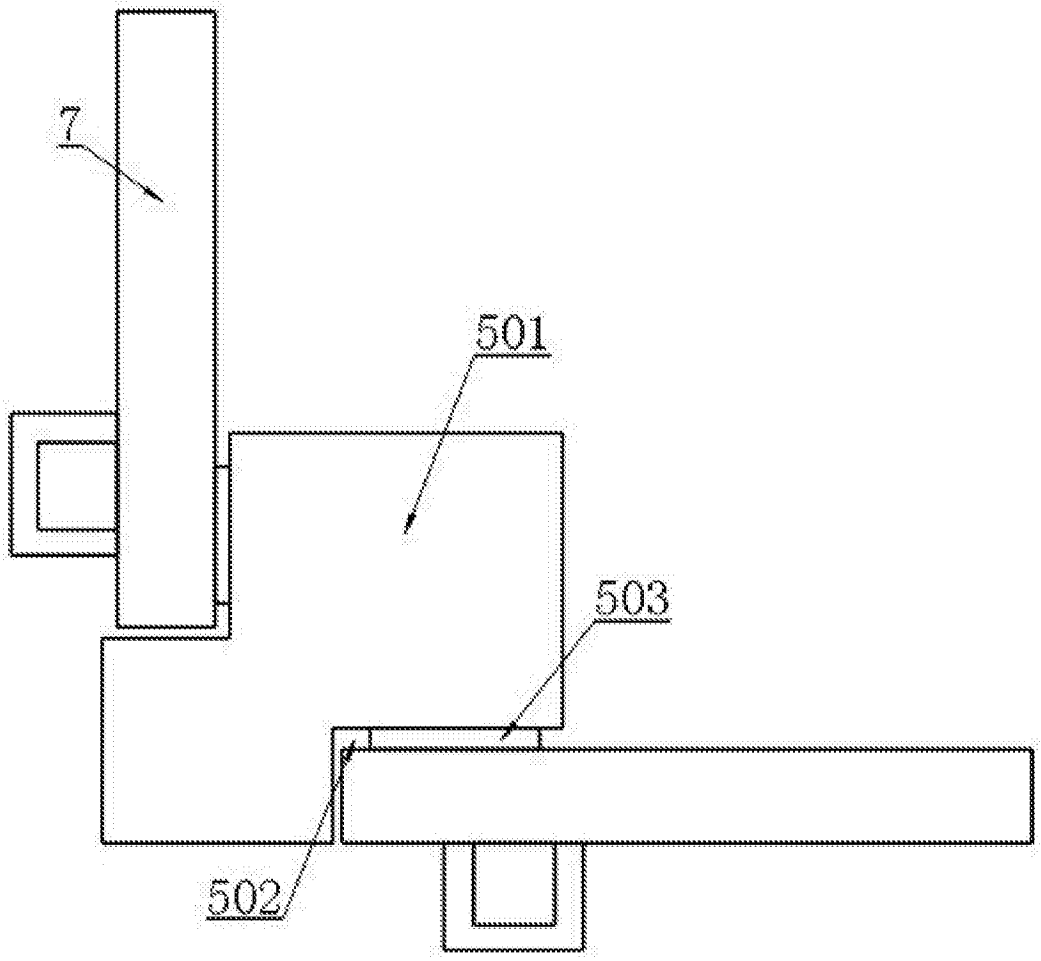

图4