(19)中华人民共和国国家知识产权局

(12)实用新型专利

(10)授权公告号 CN 211724004 U
(45)授权公告日 2020.10.23

(21)申请号 201922222198.9

(22)申请日 2019.12.12

(73)专利权人 郑州儿童医院
地址 450000 河南省郑州市郑东新区龙湖外环东路33号

(72)发明人 蔡倩倩 马彩云 蔡佩佩

(74)专利代理机构 郑州意创知识产权代理事务所(特殊普通合伙) 41138
代理人 韩晓莉

(51)Int.Cl.
A61H 39/08(2006.01)

权利要求书1页 说明书3页 附图9页

(54)实用新型名称

针灸留针保护装置

(57)摘要

本实用新型属于医用防护装置技术领域，具体为针灸留针保护装置，包括防护罩和连接条，所述防护罩两个为一组，所述防护罩的正反两面均为门框形，且所述防护罩内侧设置有纯棉保温层，且每个所述防护罩正面的两侧框架上都开设有两个插槽，且每组两个所述防护罩上开设有的所述插槽相互对应，且每两个相互对应的所述插槽之间插接有同一所述连接条；本实用新型，通过设置防护罩并在防护罩内侧设置纯棉保温层，在使用时将防护罩罩在针灸留针部位两侧，使患者没有针灸留针的部位得到保暖，并可通过不同规格和样式的连接条对同组两个防护罩进行固定，可以避免防护罩滑动，且不同规格长度的防护罩能够适用于患者不同的身体部位，使用起来十分简便。

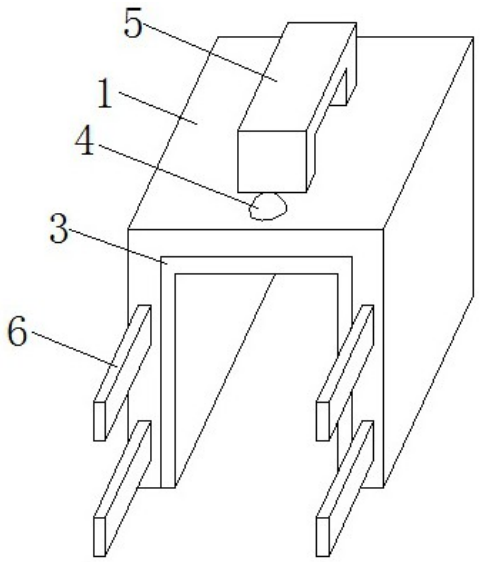

CN 211724004 U

1.针灸留针保护装置，包括防护罩(1)和连接条(6)，其特征在于：所述防护罩(1)两个为一组，且每组两个所述防护罩(1)结构完全相同，所述防护罩(1)的正反两面均为门框形，且所述防护罩(1)内侧设置有纯棉保温层(3)，且每个所述防护罩(1)正面的两侧框架上都开设有两个插槽(2)，且每组两个所述防护罩(1)上开设有的所述插槽(2)相互对应，且每两个相互对应的所述插槽(2)之间插接有同一所述连接条(6)，且每个所述防护罩(1)的顶部都设置有铃铛(4)和把手(5)。

2.根据权利要求1所述的针灸留针保护装置，其特征在于：所述防护罩(1)有长度为15cm、30cm、50cm三种规格。

3.根据权利要求1所述的针灸留针保护装置，其特征在于：所述防护罩(1)和所述连接条(6)均为硬质硅胶材质。

4.根据权利要求1所述的针灸留针保护装置，其特征在于：所述连接条(6)有直角和非直角两种样式，且直角样式和非直角样式的所述连接条(6)都有短边和长边两种规格。

针灸留针保护装置

技术领域

[0001] 本实用新型属于医用防护装置技术领域,具体涉及针灸留针保护装置。

背景技术

[0002] 针灸是针法和灸法的总称,针法是指在中医理论的指导下把针具按照一定的角度刺入患者体内,运用捻转与提插等针刺手法来对人体特定部位进行刺激从而达到治疗疾病的目的,针灸由“针”和“灸”构成,是东方医学的重要组成部分之一,其内容包括针灸理论、腧穴、针灸技术以及相关器具,在形成、应用和发展的过程中,具有鲜明的中华民族文化与地域特征,是基于中华民族文化和科学传统产生的宝贵遗产。

[0003] 针灸是中华医学的瑰宝,留针是针灸治疗过程,通常需要30-60分钟,在留针过程中需要患者保持固定姿势,以防止针灸针被触碰引起误伤,但是在寒冷的冬天进行针灸治疗时,即使有暖气的房间,患者长时间暴露施针部位,仍然有被冻感冒的几率,加之患者有病在身,本身体质就比较差,被冻感冒的几率更是大大提升,且目前市面上还未有针对此问题的装置,因此,如何让患者在接受针灸治疗时不被冻感冒,是亟待解决的问题,针对上述问题,现提出一种针灸留针保护装置,能够让患者在接受针灸治疗的同时得到保暖,极大程度的减小了患者被冻感冒的可能性。

实用新型内容

[0004] 为解决上述背景技术中提出的问题。本实用新型提供了针灸留针保护装置,能够让患者在接受针灸治疗的同时得到保暖,极大程度的减小了患者被冻感冒的可能性。

[0005] 为实现上述目的,本实用新型提供如下技术方案:针灸留针保护装置,包括防护罩和连接条,所述防护罩两个为一组,且每组两个所述防护罩结构完全相同,所述防护罩的正反两面均为门框形,且所述防护罩内侧设置有纯棉保温层,且每个所述防护罩正面的两侧框架上都开设有两个插槽,且每组两个所述防护罩上开设有的所述插槽相互对应,且每两个相互对应的所述插槽之间插接有同一所述连接条,且每个所述防护罩的顶部都设置有铃铛和把手。

[0006] 优选的,所述防护罩有长度为15cm、30cm、50cm三种规格。

[0007] 优选的,所述防护罩和所述连接条均为硬质硅胶材质。

[0008] 优选的,所述连接条有直角和非直角两种样式,且直角样式和非直角样式的所述连接条都有短边和长边两种规格。

[0009] 与现有技术相比,本实用新型的有益效果是:

[0010] 本实用新型,通过设置防护罩并在防护罩内侧设置纯棉保温层,在使用时将防护罩罩在针灸留针部位两侧,使患者没有针灸留针的部位得到保暖,并可通过不同规格和样式的连接条对同组两个防护罩进行固定,可以避免防护罩滑动,且不同规格长度的防护罩能够适用于患者不同的身体部位,使用起来十分简便。

附图说明

[0011] 附图用来提供对本实用新型的进一步理解，并且构成说明书的一部分，与本实用新型的实施例一起用于解释本实用新型，并不构成对本实用新型的限制。在附图中：

[0012] 图1为本实用新型15cm规格长度的防护罩结构示意图；

[0013] 图2为本实用新型30cm规格长度的防护罩的结构示意图；

[0014] 图3为本实用新型50cm规格长度的防护罩的结构示意图；

[0015] 图4为本实用新型防护罩和非直角样式连接条的连接结构示意图；

[0016] 图5为本实用新型防护罩和直角样式连接条的连接结构示意图；

[0017] 图6为本实用新型两个防护罩通过非直角样式连接条连接的结构示意图；

[0018] 图7为本实用新型两个防护罩通过直角样式连接条连接的结构示意图；

[0019] 图8为本实用新型短边直角样式连接条的结构示意图；

[0020] 图9为本实用新型长边直角样式连接条的结构示意图；

[0021] 图10为本实用新型短边非直角样式连接条的结构示意图；

[0022] 图11为本实用新型长边非直角样式连接条的结构示意图；

[0023] 图中：1、防护罩；2、插槽；3、纯棉保温层；4、铃铛；5、把手；6、连接条。

具体实施方式

[0024] 下面将结合本实用新型实施例中的附图，对本实用新型实施例中的技术方案进行清楚、完整地描述，显然，所描述的实施例仅仅是本实用新型一部分实施例，而不是全部的实施例。基于本实用新型中的实施例，本领域普通技术人员在没有做出创造性劳动前提下所获得的所有其他实施例，都属于本实用新型保护的范围。

实施例

[0025] 请参阅图1-11，本实用新型提供以下技术方案：针灸留针保护装置，包括防护罩1和连接条6，所述防护罩1两个为一组，且每组两个所述防护罩1结构完全相同，所述防护罩1的正反两面均为门框形，且所述防护罩1内侧设置有纯棉保温层3，且每个所述防护罩1正面的两侧框架上都开设有两个插槽2，且每组两个所述防护罩1上开设有的所述插槽2相互对应，且每两个相互对应的所述插槽2之间插接有同一所述连接条6，且每个所述防护罩1的顶部都设置有铃铛4和把手5，通过设置铃铛4，能够起到警示作用，当患者睡着时在无意识情况下有动作时，铃铛4发出的声响可以让医生及时发觉，可以极大地减少医疗事故的发生，通过设置把手5，方便拿取防护罩1。

[0026] 具体的，所述防护罩1有长度为15cm、30cm、50cm三种规格，通过设置多种规格长度的防护罩1，能过适用于患者身体的不同部位，使用起来更加方便。

[0027] 具体的，所述防护罩1和所述连接条6均为硬质硅胶材质，采用硅胶材质制成，既能保证防护罩1的形状不变形，又能在一定程度上从防护罩1的开口处掰开防护罩1，且本装置所有规格的防护罩1从底部开口处往上，宽度越来越宽。

[0028] 具体的，所述连接条6有直角和非直角两种样式，且直角样式和非直角样式的所述连接条6都有短边和长边两种规格，通过设置不同样式的连接条6，并设置不同规格的直角样式连接条6和非直角样式连接条6，方便将两个防护罩1连接成直角样式和非直角样式，适

用于患者的不同身体部位。

[0029] 本实用新型的工作原理及使用流程：本装置在医生为患者针灸留针后使用，患者针灸留针部位暴露在外，使用时根据患者暴露部位的面积，选择合适长度的防护罩1，通过把手5施加压力，将防护罩1扣接在患者暴露部位处，然后选取合适样式合适长度的连接条6将针灸留针部位两侧的防护罩1连接固定起来即可，本实用新型，通过设置防护罩1并在防护罩1内侧设置纯棉保温层3，在使用时将防护罩1罩在针灸留针部位两侧，使患者没有针灸留针的部位得到保暖，并可通过不同规格和样式的连接条6对同组两个防护罩1进行固定，可以避免防护罩1滑动，且不同规格长度的防护罩1能够适用于患者不同的身体部位，使用起来十分简便。

[0030] 最后应说明的是：以上所述仅为本实用新型的优选实施例而已，并不用于限制本实用新型，尽管参照前述实施例对本实用新型进行了详细的说明，对于本领域的技术人员来说，其依然可以对前述各实施例所记载的技术方案进行修改，或者对其中部分技术特征进行等同替换。凡在本实用新型的精神和原则之内，所作的任何修改、等同替换、改进等，均应包含在本实用新型的保护范围之内。

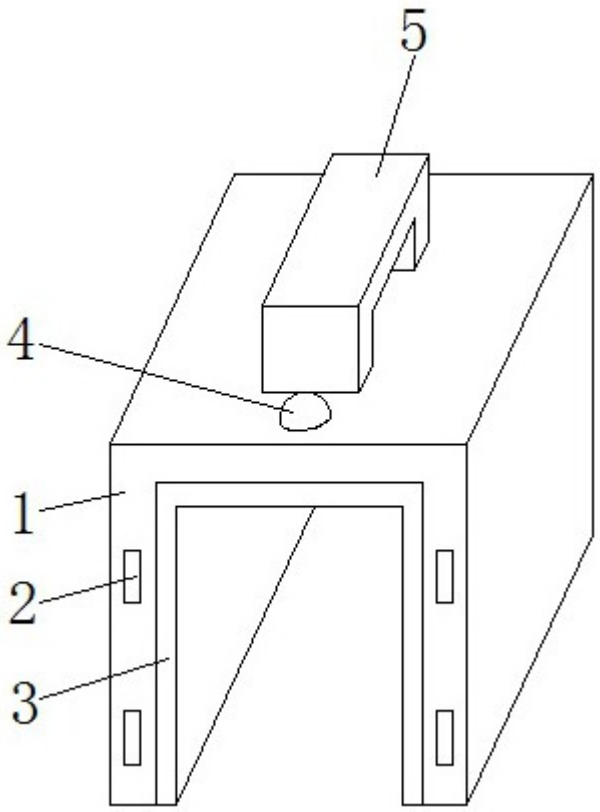

图1

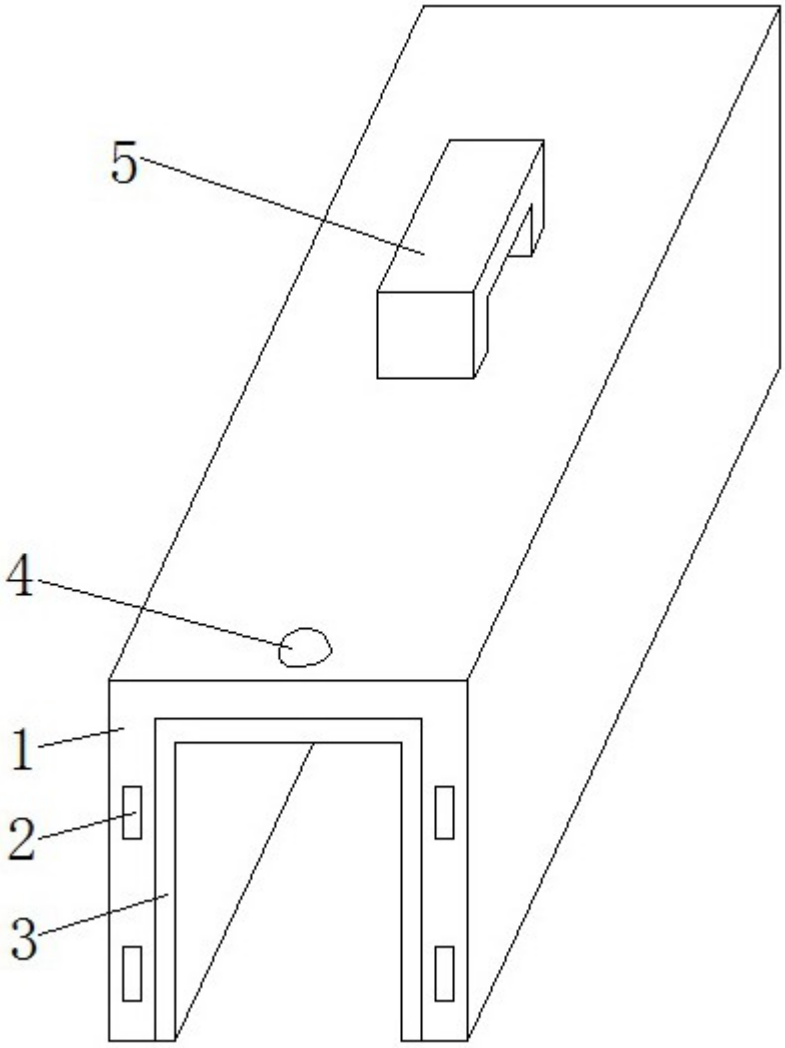

图2

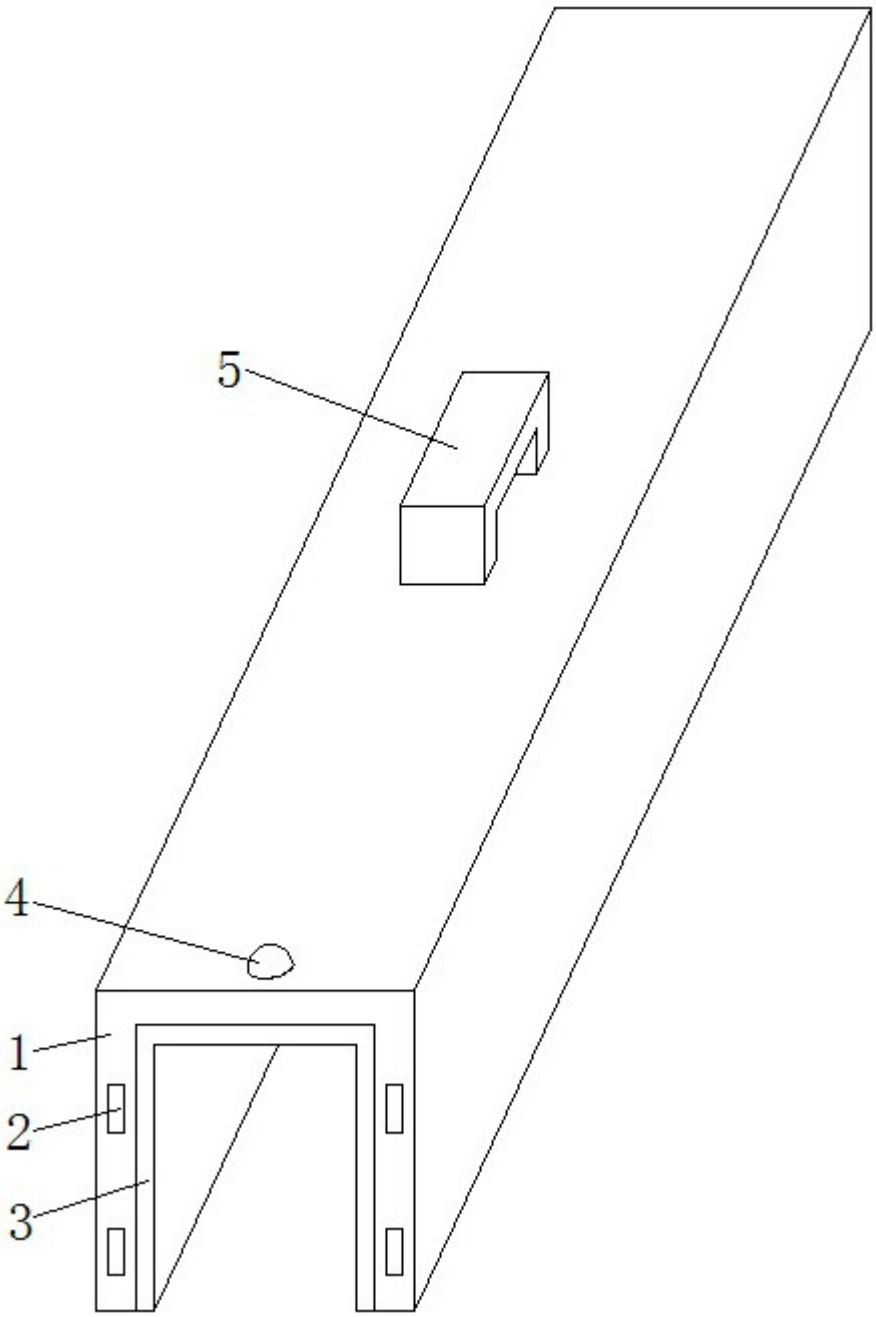

图3

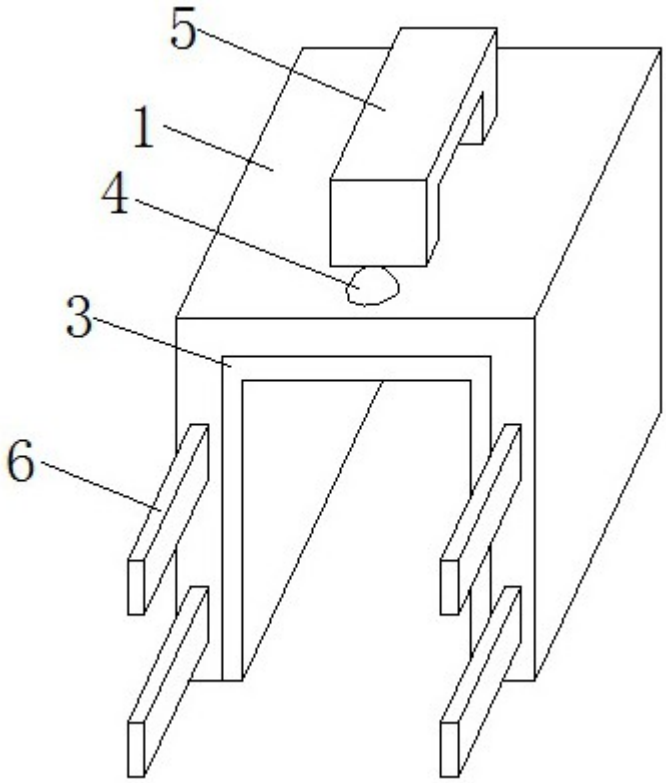

图4

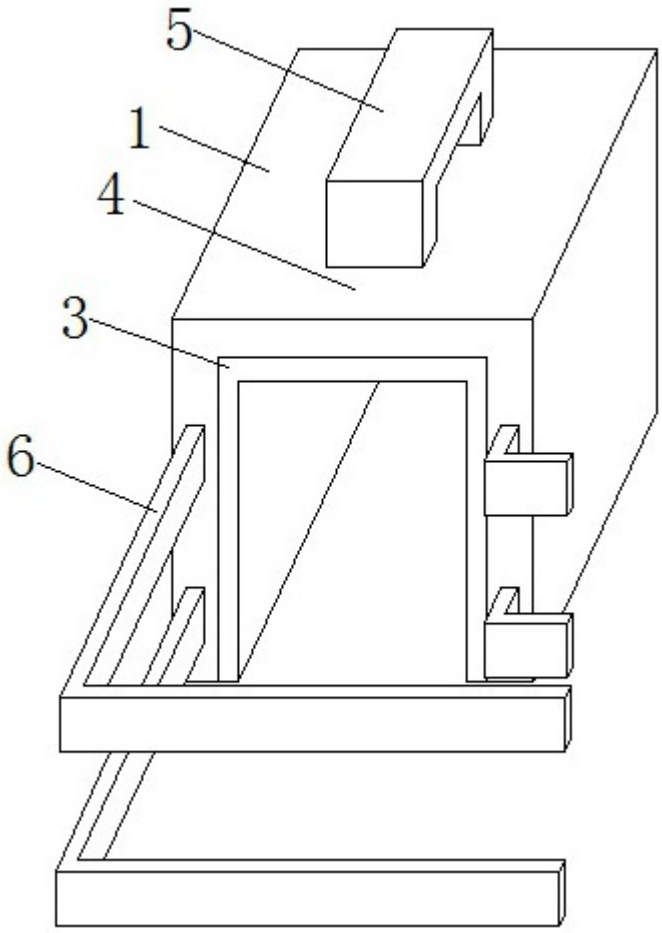

图5

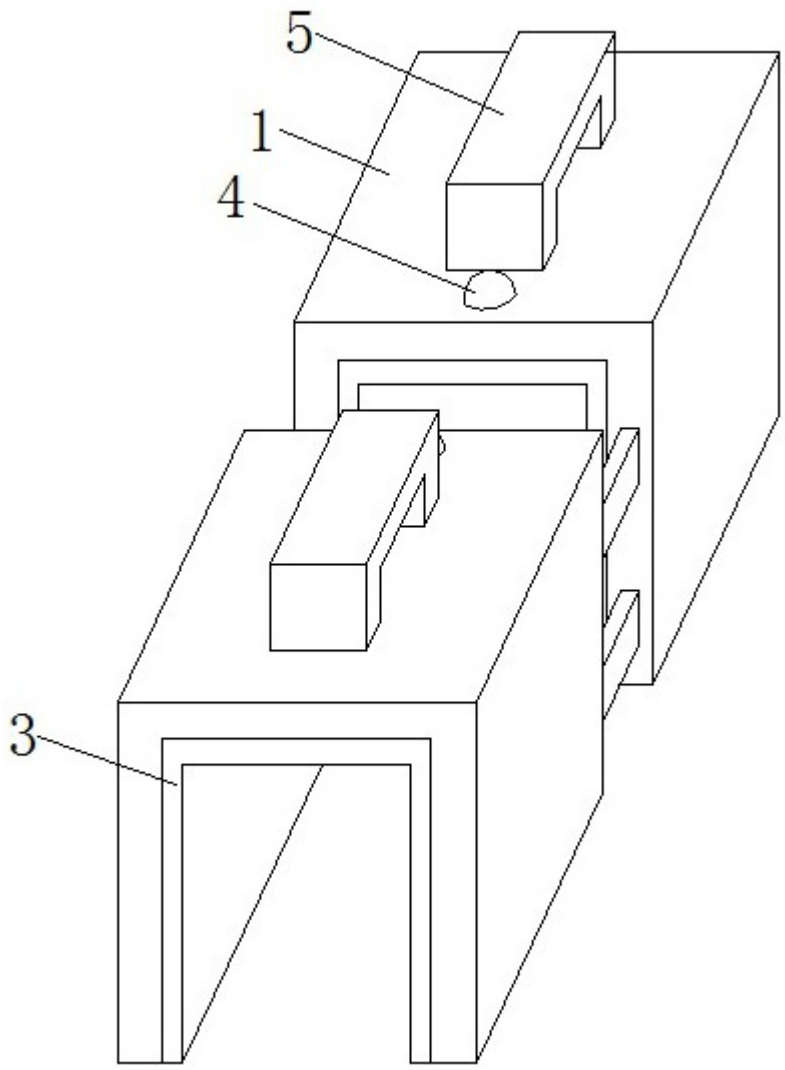

图6

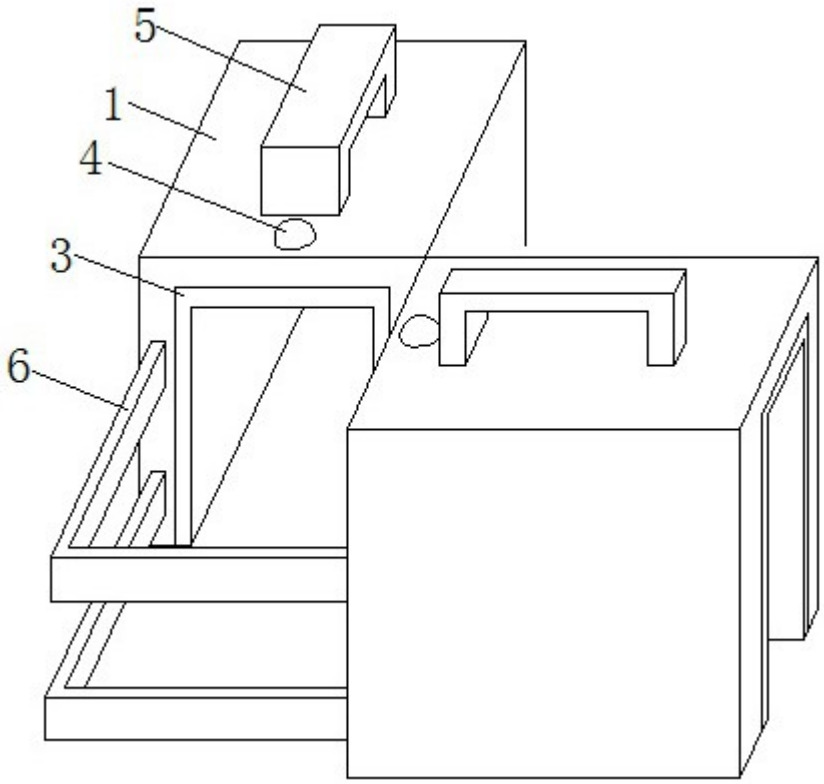

图7

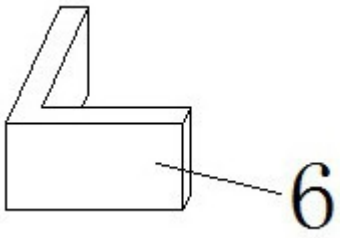

图8

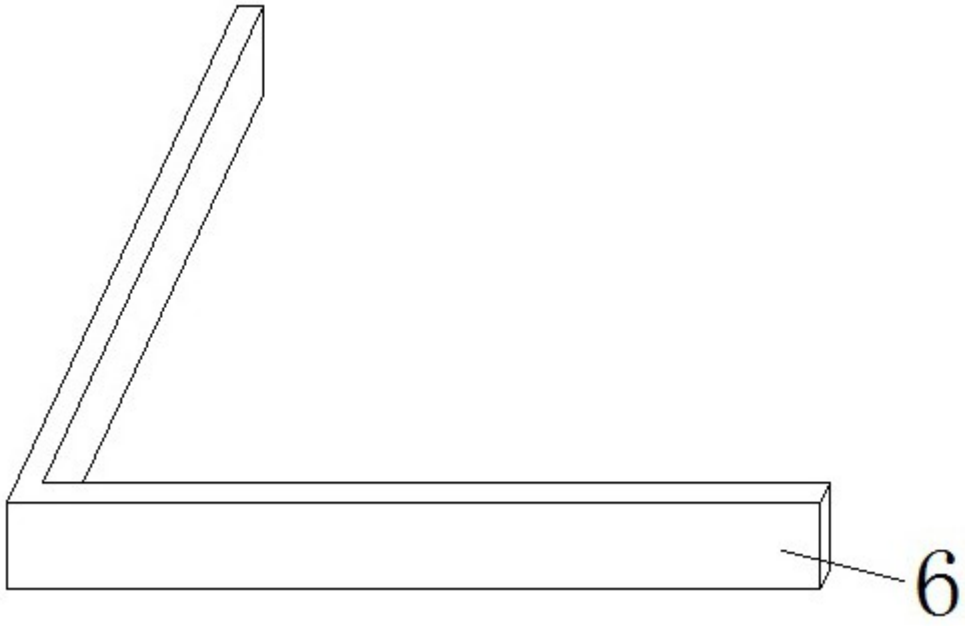

图9

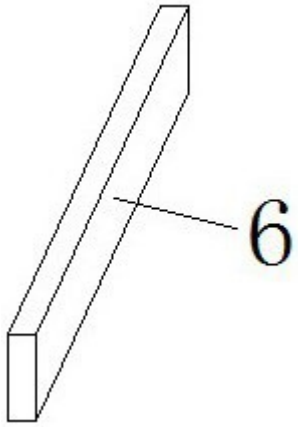

图10

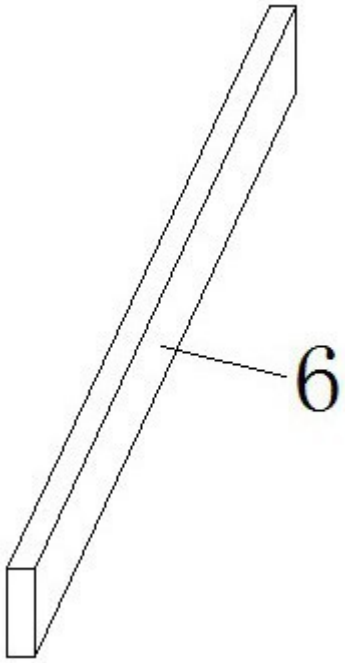

图11