(19)中华人民共和国国家知识产权局

(12)发明专利申请

(10)申请公布号 CN 107687691 A
(43)申请公布日 2018.02.13

(21)申请号 201710687317.0

(22)申请日 2017.08.11

(71)申请人 深圳市润隆电子有限公司
地址 518000 广东省深圳市罗湖区太宁路85号罗湖科技大厦413、415室

(72)发明人 柴云山

(74)专利代理机构 深圳市徽正知识产权代理有限公司 44405
代理人 李想

(51)Int.Cl.
F24F 6/12(2006.01)
F24F 13/28(2006.01)

权利要求书1页 说明书3页 附图2页

(54)发明名称

一种多功能空气加湿器

(57)摘要

本发明公开了一种多功能空气加湿器，包括灯带安装板、溶菌酶滤网和雾化器，所述灯带安装板外围环设有彩色灯带，所述彩色灯带中心处设有出风口，所述出风口正上方对应有顶盖，所述灯带安装板底部固定有立柱，所述立柱卡合在底座内，所述底座外安装有音乐播放器，所述音乐播放器两侧电性连接有微型音箱，所述微型音箱下方设置有进风口，所述进风口之间固定连接有溶菌酶滤网，所述溶菌酶滤网内侧放置有蓄电池。该加湿器功能多样，使得综合使用性能加强，利用蓄电池充电取代电源线，使用方便，进水管的内壁中螺纹连接有磁化器，使得雾化器和进水管壁上不会产生水垢而难以清理，并且可以增加使用寿命。

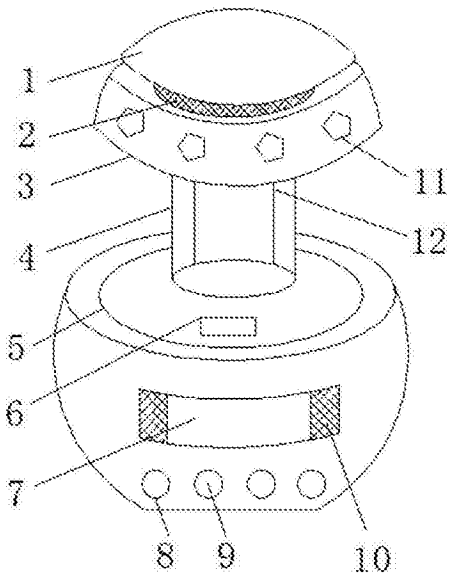

CN 107687691 A

1.一种多功能空气加湿器，包括灯带安装板(3)、溶菌酶滤网(9)和雾化器(16)，其特征在于：所述灯带安装板(3)外围环设有彩色灯带(11)，所述彩色灯带(11)中心处设有出风口(2)，所述出风口(2)正上方对应有顶盖(1)，所述灯带安装板(3)底部固定有立柱(4)，所述立柱(4)卡合在底座(5)内，所述底座(5)外安装有音乐播放器(7)，所述音乐播放器(7)两侧电性连接有微型音箱(10)，所述微型音箱(10)下方设置有进风口(8)，所述进风口(8)之间固定连接有溶菌酶滤网(9)，所述溶菌酶滤网(9)内侧放置有蓄电池(17)，所述蓄电池(17)一侧电性连接充电接口(24)，所述充电接口(24)上方安装有雾化器(16)，所述雾化器(16)一侧设置有水箱(20)，所述水箱(20)与雾化器(16)之间通过进水管(19)接通，所述底座(5)顶部边侧安装有轻触电源开关(6)，所述轻触电源开关(6)一侧设置有连接端口(13)，所述连接端口(13)内固定有安装槽(22)，所述安装槽(22)端口两侧设有限位块(21)，所述限位块(21)之间放置有电子熏香炉(23)。

2.根据权利要求1所述的一种多功能空气加湿器，其特征在于：所述水箱(20)顶部设有注水口(15)，所述注水口(15)上铰接有保护盖(14)。

3.根据权利要求1所述的一种多功能空气加湿器，其特征在于：所述进水管(19)内部固定连接有磁化器(18)，所述磁化器(18)与进水管(19)内壁之间通过螺纹连接。

4.根据权利要求1所述的一种多功能空气加湿器，其特征在于：所述连接端口(13)与底座(5)之间为一体成型结构。

5.根据权利要求1所述的一种多功能空气加湿器，其特征在于：所述轻触电源开关(6)和雾化器(16)与蓄电池(17)之间均电性连接。

6.根据权利要求1所述的一种多功能空气加湿器，其特征在于：所述立柱(4)内部安装有涡轮风机(12)。

一种多功能空气加湿器

技术领域

[0001] 本发明涉及家电设备技术领域，具体为一种多功能空气加湿器。

背景技术

[0002] 在深秋和冬季的室内空气比较干燥，湿度过小时，蒸发加快，干燥的空气容易夺走人体的水分，使皮肤干燥、鼻腔粘膜受到刺激，所以在秋冬季干冷空气侵入时，极易诱发呼吸系统病症，因此，室内加湿器的应用使得上述问题得到了改善，加湿器是一种可以增加房间适度的家用电器，可以为房间均匀加湿，清新空气，增进健康，解决气候燥热，营造舒适生活环境。现有技术中的空气加湿器，其是将水源雾化后排放到空气中，其水源一般为纯净水和自来水，但是自用的空气加湿器由于纯净水的成本较高，一般采用自来水，但是由于地质的不同，所使用的自来水会产生水垢，长时间使用水垢会造成空气加湿器内部结垢，严重时会堵塞空气加湿器内部，另一方面传统的加湿器功能较为单一，因此我们对此做出改进，提出一种多动能空气加湿器。

发明内容

[0003] 本发明的目的在于提供一种多功能空气加湿器，以解决上述背景技术中提出的问题。

[0004] 为实现上述目的，本发明提供如下技术方案：一种多功能空气加湿器，包括灯带安装板、溶菌酶滤网和雾化器，所述灯带安装板外围环设有彩色灯带，所述彩色灯带中心处设有出风口，所述出风口正上方对应有顶盖，所述灯带安装板底部固定有立柱，所述立柱卡合在底座内，所述底座外安装有音乐播放器，所述音乐播放器两侧电性连接有微型音箱，所述微型音箱下方设置有进风口，所述进风口之间固定连接有溶菌酶滤网，所述溶菌酶滤网内侧放置有蓄电池，所述蓄电池一侧电性连接充电接口，所述充电接口上方安装有雾化器，所述雾化器一侧设置有水箱，所述水箱与雾化器之间通过进水管接通，所述底座顶部边侧安装有轻触电源开关，所述轻触电源开关一侧设置有连接端口，所述连接端口内固定有安装槽，所述安装槽端口两侧设有限位块，所述限位块之间放置有电子熏香炉。

[0005] 优选地，所述水箱顶部设有注水口，所述注水口上铰接有保护盖。

[0006] 优选地，所述进水管内部固定连接有磁化器，所述磁化器与进水管内壁之间通过螺纹连接。

[0007] 优选地，所述连接端口与底座之间为一体成型结构。

[0008] 优选地，所述轻触电源开关和雾化器与蓄电池之间均电性连接。

[0009] 优选地，所述立柱内部安装有涡轮风机。

[0010] 与现有技术相比，本发明的有益效果是：

[0011] 1、本发明通过设置的溶菌酶滤网，可以将通过进风口的空气进行初步杀菌过滤，使得进入到雾化水滴中的空气更加洁净。

[0012] 2、本发明通过设置的蓄电池，取代传统的电源线，使用方便，避免了电源线交错在

一起，可以方便放置在没有电源插座的地方。

[0013] 3、本发明通过设置的磁化器，使得雾化器和进水管壁上不会产生水垢而难以清理，并且可以增加使用寿命，使得长时间的使用后，进水管内壁仍然保持较高的清洁度。

附图说明

[0014] 图1为本发明整体结构示意图；

[0015] 图2为本发明底座内部结构示意图；

[0016] 图3为本发明安装槽结构示意图。

[0017] 图中：1-顶盖；2-出风口；3-灯带安装板；4-立柱；5-底座；6-轻触电源开关；7-音乐播放器；8-进风口；9-溶菌酶滤网；10-微型音箱；11-彩色灯带；12-涡轮风机；13-连接端口；14-保护盖；15-注水口；16-雾化器；17-蓄电池；18-磁化器；19-进水管；20-水箱；21-限位块；22-安装槽；23-电子熏香炉；24-充电接口。

具体实施方式

[0018] 下面将结合本发明实施例中的附图，对本发明实施例中的技术方案进行清楚、完整地描述，显然，所描述的实施例仅仅是本发明一部分实施例，而不是全部的实施例。基于本发明中的实施例，本领域普通技术人员在没有做出创造性劳动前提下所获得的所有其他实施例，都属于本发明保护的范围。

[0019] 请参阅图1-3，本发明提供一种技术方案：一种多功能空气加湿器，包括灯带安装板3、溶菌酶滤网9和雾化器16，所述灯带安装板3外围环设有彩色灯带11，所述彩色灯带11中心处设有出风口2，所述出风口2正上方对应有顶盖1，所述灯带安装板3底部固定有立柱4，所述立柱4卡合在底座5内，所述底座5外安装有音乐播放器7，所述音乐播放器7两侧电性连接有微型音箱10，所述微型音箱10下方设置有进风口8，所述进风口8之间固定连接有溶菌酶滤网9，所述溶菌酶滤网9内侧放置有蓄电池17，所述蓄电池17一侧电性连接充电接口24，所述充电接口24上方安装有雾化器16，所述雾化器16一侧设置有水箱20，所述水箱20与雾化器16之间通过进水管19接通，所述底座5顶部边侧安装有轻触电源开关6，所述轻触电源开关6一侧设置有连接端口13，所述连接端口13内固定有安装槽22，所述安装槽22端口两侧设有限位块21，所述限位块21之间放置有电子熏香炉23，可以将通过进风口8的空气进行初步杀菌过滤，使得进入到雾化水滴中的空气更加洁净。

[0020] 水箱20顶部设有注水口15，注水口15上铰接有保护盖14；进水管19内部固定连接有磁化器18，磁化器18与进水管19内壁之间通过螺纹连接；连接端口13与底座5之间为一体成型结构；轻触电源开关6和雾化器16与蓄电池17之间均电性连接；立柱4内部安装有涡轮风机12；蓄电池17取代传统的电源线，使用方便，避免了电源线交错在一起，可以方便放置在没有电源插座的地方；磁化器18使得雾化器16和进水管19壁上不会产生水垢而难以清理，并且可以增加使用寿命，使得长时间的使用后，进水管19内壁仍然保持较高的清洁度。

[0021] 工作原理：通过充电接口24给蓄电池17充电，立柱4卡合在底座5内部的连接端口13之间，便于拆装加湿器，从而通过注水口15给水箱20加水，普通水通过磁化器18之后变成磁化水，水分子的相互粘附与聚积特性受到了破坏，从而在管壁上不结硬垢，空气从进风口8进风，随雾化后的水流通过涡轮风机12，随后经过出风口2形成加湿后的空气，立柱4下方

的安装槽22内放置有电子熏香炉23，使流经的雾化空气携带清香味喷出，创造更加舒适的环境，彩色灯带11增加夜间使用的多彩氛围，通过音乐播放器7进一步增加功能使用多样性，加湿效果好。

[0022] 尽管已经示出和描述了本发明的实施例，对于本领域的普通技术人员而言，可以理解在不脱离本发明的原理和精神的情况下可以对这些实施例进行多种变化、修改、替换和变型，本发明的范围由所附权利要求及其等同物限定。

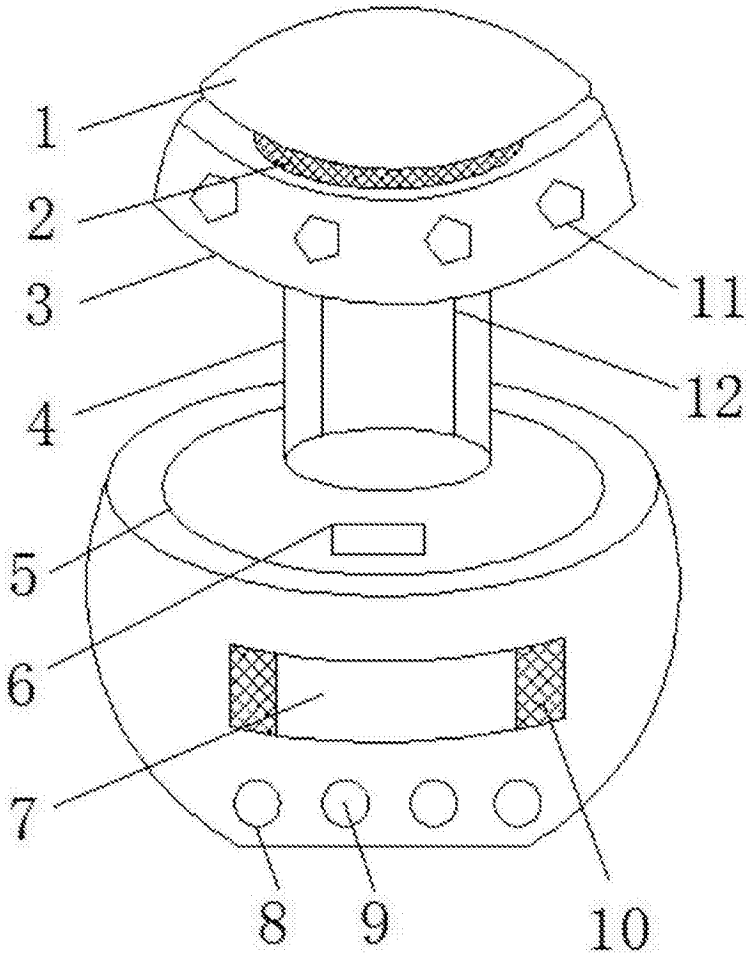

图1

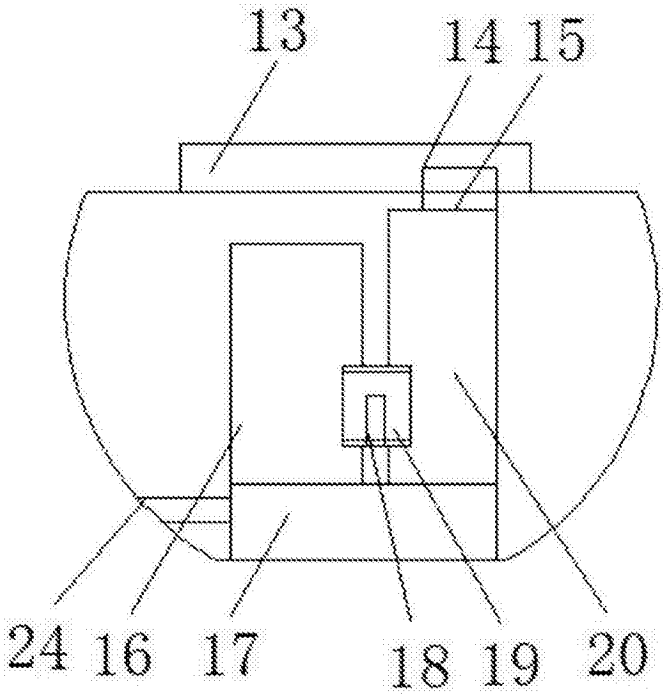

图2

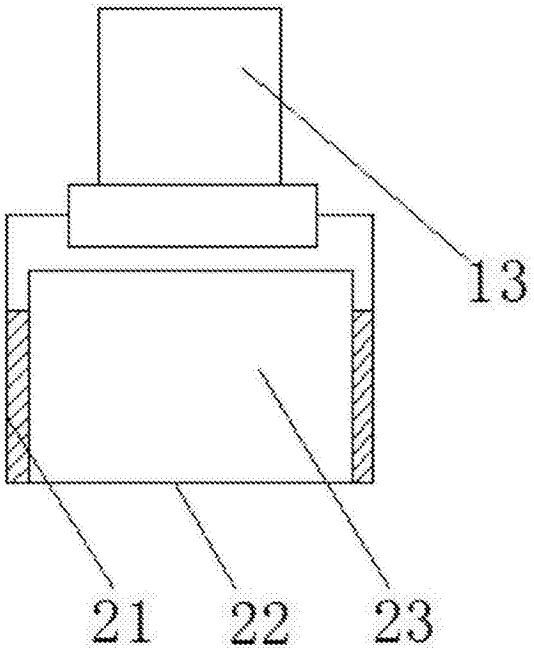

图3