(19)国家知识产权局

(12)实用新型专利

(10)授权公告号 CN 216753629 U
(45)授权公告日 2022.06.17

(21)申请号 202220405405.3
(22)申请日 2022.02.28
(73)专利权人 荆门市中医医院(荆门市石化医院)
地址 448124 湖北省荆门市掇刀区白庙路15号
(72)发明人 吴银平 朱平 陈红 何小英 陈蓓蕾
(74)专利代理机构 荆门市首创专利事务所 42107
专利代理师 裴作平
(51)Int.Cl.
A41D 13/12(2006.01)
A41D 27/00(2006.01)
A41D 27/12(2006.01)
A41D 27/20(2006.01)

权利要求书1页 说明书3页 附图2页

(54)实用新型名称

一种重症患者病号服

(57)摘要

一种重症患者病号服，它包括前衣片、后衣片、左右衣袖以及设置在前衣片下部的开口布兜部；前衣片的长度大于后衣片的长度，前衣片的下部将患者会阴部遮盖，前衣片的左肩部和右肩部下方对称开设有带第一盖布的第一矩形孔洞，左肩部下方的第一盖布的右下方设有带第二盖布的第二矩形孔洞；左右衣袖沿肘关节和肩部正中线开设第一长条口；后衣片的中部裁剪成后衣左侧和后衣右侧两部分，后衣右侧的上角设有后衣扣眼，后衣左侧的上角设有与后衣扣眼相适配的后衣系带。本病号服采用前长后短的设计，前片长至大腿中部，既可避免患者腹部受凉，又可遮盖会阴部，行腹部下操作时易于揭开操作，暴露操作部位，利于管道的固定、引流、观察护理。

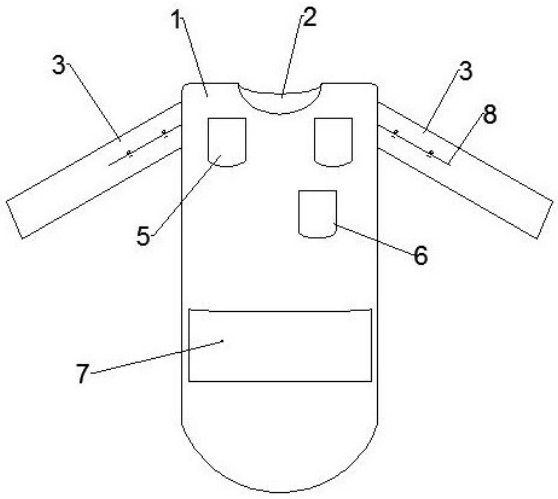

CN 216753629 U

1.一种重症患者病号服,其特征在于它包括前衣片(1)、后衣片(2)、左右衣袖(3)以及设置在前衣片(1)下部的开口布兜部(7);

所述前衣片(1)的长度大于后衣片(2)的长度,所述前衣片(1)的下部将患者会阴部遮盖,所述前衣片(1)的左肩部和右肩部下方对称开设有带第一盖布(5)的第一矩形孔洞,所述左肩部下方的第一盖布(5)的右下方设有带第二盖布(6)的第二矩形孔洞,所述前衣片(1)的下腹部覆盖处缝制有所述开口布兜部(7),所述前衣片(1)的上部领口为V字型;

所述左右衣袖(3)沿肘关节和肩部正中线开设第一长条口(8),所述第一长条口(8)两侧的衣袖上分别设有纽扣(9)和扣眼部(10);

所述后衣片(2)的中部裁剪成后衣左侧(11)和后衣右侧(12)两部分,所述后衣右侧(12)的上角设有后衣扣眼(13),所述后衣左侧(11)的上角设有与后衣扣眼(13)相适配的后衣系带(14)。

2.根据权利要求1所述的一种重症患者病号服,其特征在于所述前衣片(1)、后衣片(2)、左右衣袖(3)以及开口布兜部(7)均为纯棉布材质。

3.根据权利要求1所述的一种重症患者病号服,其特征在于所述后衣片(2)的长度为55-60cm,所述前衣片(1)的长度为92-96cm。

4.根据权利要求1所述的一种重症患者病号服,其特征在于所述第一矩形孔洞和第二矩形孔洞均为边长5cm的正方形孔洞。

5.根据权利要求1所述的一种重症患者病号服,其特征在于所述前衣片(1)的覆盖长度为至患者的双下肢大腿中部。

6.根据权利要求1所述的一种重症患者病号服,其特征在于所述前衣片(1)和后衣片(2)连接处的腋中线上沿长度方向开设有第二长条口。

7.根据权利要求6所述的一种重症患者病号服,其特征在于所述第二长条口的长度为10cm。

一种重症患者病号服

技术领域

[0001] 本实用新型涉及医护用品技术领域，具体涉及一种重症患者病号服。

背景技术

[0002] 危重患者进入ICU因病情、昏迷、管道、仪器多、生活自理能力降低，卧床翻身时易暴露患者隐私，缺乏人文关怀，加重清醒患者心理负担，不利病情恢复。普通病号服在ICU使用、观察病情不方便，针对此问题，特对普通病号服进行了改良，专门设计了危重患者卧床期间满足治疗和护理需求的病号服。

实用新型内容

[0003] 本实用新型的目的就是针对上述缺陷提供一种重症患者病号服。

[0004] 一种重症患者病号服，它包括前衣片、后衣片、左右衣袖以及设置在前衣片下部的开口布兜部；

[0005] 所述前衣片的长度大于后衣片的长度，所述前衣片的下部将患者会阴部遮盖，所述前衣片的左肩部和右肩部下方对称开设有带第一盖布的第一矩形孔洞，所述左肩部下方的第一盖布的右下方设有带第二盖布的第二矩形孔洞，所述前衣片的下腹部覆盖处缝制有所述开口布兜部，所述前衣片的上部领口为V字型；

[0006] 所述左右衣袖沿肘关节和肩部正中线开设第一长条口，所述第一长条口两侧的衣袖上分别设有纽扣和扣眼部；

[0007] 所述后衣片的中部裁剪成后衣左侧和后衣右侧两部分，所述后衣右侧的上角设有后衣扣眼，所述后衣左侧的上角设有与后衣扣眼相适配的后衣系带。

[0008] 所述前衣片、后衣片、左右衣袖以及开口布兜部均为纯棉布材质。

[0009] 所述后衣片的长度为55-60cm，所述前衣片的长度为92-96cm。

[0010] 所述第一矩形孔洞和第二矩形孔洞均为边长5cm的正方形孔洞。

[0011] 所述前衣片的覆盖长度为至患者的双下肢大腿中部。

[0012] 所述前衣片和后衣片连接处的腋中线上沿长度方向开设有第二长条口，所述第二长条口的长度为10cm。

[0013] 本实用新型的优点是：

[0014] 1、本病号服采用前长后短的设计，前片长至大腿中部，既可避免患者腹部受凉，又可遮盖会阴部，行腹部下操作时易于揭开操作，暴露操作部位，利于管道的固定、引流、观察护理。

[0015] 2、后衣片短于前衣片的设计主要是便于背部及臀部观察及护理，同时翻身及排痰操作时避免受凉，患者臀下均垫有护理垫，可避免后片过长整理不平整而造成皮肤损伤或排泄物污染，导致频繁更换，增加医护人员的工作劳动强度。

[0016] 3.前片和后片在肩部可分开。便于重症患者暴露胸部，进行CVC穿刺操作。

[0017] 4、V型领设计有利于气管切开及颈部周围有伤口患者的观察及护理，防止感染。

[0018] 5、衣袖袖筒宽松设计，前臂利于可直接向上卷起，上臂的带布盖孔利于对局部皮肤、穿刺等操作的观察，同时也避免卷袖后袖子过紧压迫患者皮肤及患者的不适感。

[0019] 6、腹部开口布兜设计，可利于卧床病人放置中药封包及胰岛素泵留置的患者将胰岛素泵放置在布兜内，避免封包及胰岛素泵左右移动。

[0020] 7、取材容易，制作简单，经济适用。

[0021] 8、体现ICU人文关怀。避免过多暴露患者身体，既保护患者的隐私，维护患者的自尊和形象，又体现了人性化的服务理念。

[0022] 附 图 说 明

[0023] 图1为本实用新型的结构示意图。

[0024] 图2为第一长条口处的结构示意图。

[0025] 图3为后衣片的结构示意图。

具体实施方式

[0026] 为使本实用新型实施例的目的、技术方案和优点更加清楚，下面将结合本实用新型实施例中的附图，对本实用新型实施例中的技术方案进行清楚、完整地描述，显然，所描述的实施例是本实用新型一部分实施例，而不是全部的实施例。通常在此处附图中描述和示出的本实用新型实施例的组件可以以各种不同的配置来布置和设计。

[0027] 因此，以下对在附图中提供的本实用新型的实施例的详细描述并非旨在限制要求保护的本实用新型的范围，而是仅仅表示本实用新型的选定实施例。基于本实用新型中的实施例，本领域普通技术人员在没有做出创造性劳动前提下所获得的所有其他实施例，都属于本实用新型保护的范围。

[0028] 应注意到：相似的标号和字母在下面的附图中表示类似项，因此，一旦某一项在一个附图中被定义，则在随后的附图中不需要对其进行进一步定义和解释。

[0029] 在本实用新型实施例的描述中，需要说明的是，若出现术语“上”、“下”、“内”、“外”等指示的方位或位置关系为基于附图所示的方位或位置关系，或者是该实用新型产品使用时惯常摆放的方位或位置关系，仅是为了便于描述本实用新型和简化描述，而不是指示或暗示所指的装置或元件必须具有特定的方位、以特定的方位构造和操作，因此不能理解为对本实用新型的限制。此外，本实用新型的描述中若出现术语“第一”、“第二”等仅用于区分描述，而不能理解为指示或暗示相对重要性。

[0030] 在本实用新型实施例的描述中，还需要说明的是，除非另有明确的规定和限定，若出现术语“设置”、“连接”应做广义理解，例如，可以是固定连接，也可以是可拆卸连接，或一体地连接；可以是机械连接，也可以是电连接；可以是直接相连，也可以通过中间媒介间接相连，可以是两个元件内部的连通。对于本领域的普通技术人员而言，可以具体情况理解上述术语在本实用新型中的具体含义。

[0031] 如附图所示，一种重症患者病号服，它包括前衣片1、后衣片2、左右衣袖3以及设置在前衣片1下部的开口布兜部7；

[0032] 所述前衣片1的长度大于后衣片2的长度，所述前衣片1的下部将患者会阴部遮盖，所述前衣片1的左肩部和右肩部下方对称开设有带第一盖布5的第一矩形孔洞，所述左肩部下方的第一盖布5的右下方设有带第二盖布6的第二矩形孔洞，所述前衣片1的下腹部覆盖

处缝制有所述开口布兜部7,所述前衣片1的上部领口为V字型;

[0033] 所述左右衣袖3沿肘关节和肩部正中线开设第一长条口8,所述第一长条口8两侧的衣袖上分别设有纽扣9和扣眼部10;

[0034] 所述后衣片2的中部裁剪成后衣左侧11和后衣右侧12两部分,所述后衣右侧12的上角设有后衣扣眼13,所述后衣左侧11的上角设有与后衣扣眼13相适配的后衣系带14。

[0035] 所述前衣片1、后衣片2、左右衣袖3以及开口布兜部7均为纯棉布材质。

[0036] 所述后衣片2的长度为55-60cm,所述前衣片1的长度为92-96cm。

[0037] 所述第一矩形孔洞和第二矩形孔洞均为边长5cm的正方形孔洞。

[0038] 所述前衣片1的覆盖长度为至患者的双下肢大腿中部。

[0039] 所述前衣片1和后衣片2连接处的腋中线上沿长度方向开设有第二长条口,所述第二长条口的长度为10cm。

[0040] 使用方法:将病号服反穿于患者身上,根据病情选择先穿双上肢患侧,再穿健侧肢体;脱下时相反。将电极片连于导联线上,从衣服上带第一盖布的第一矩形孔洞贴于皮肤上;有使用胰岛素泵的患者,将泵管延长管从带第二带盖布的第二矩形孔洞穿过,将胰岛素泵放于开口布兜部内便于携带。前衣片1的下部可遮盖会阴,避免腹部外漏受凉;行腹部下操作时易于揭开操作,暴露操作部位。腋中线上的第二长条口便于引流管的摆放。

[0041] 上述实施案例只为说明本实用新型的技术方案及特点,其目的在于更好的让熟悉该技术的人士予以实施,并不能以此限制本实用新型的保护范围,凡根据本实用新型精神实质所作的等效变化或修饰,均在本实用新型保护范围之内,其中未详细说明的为现有技术。

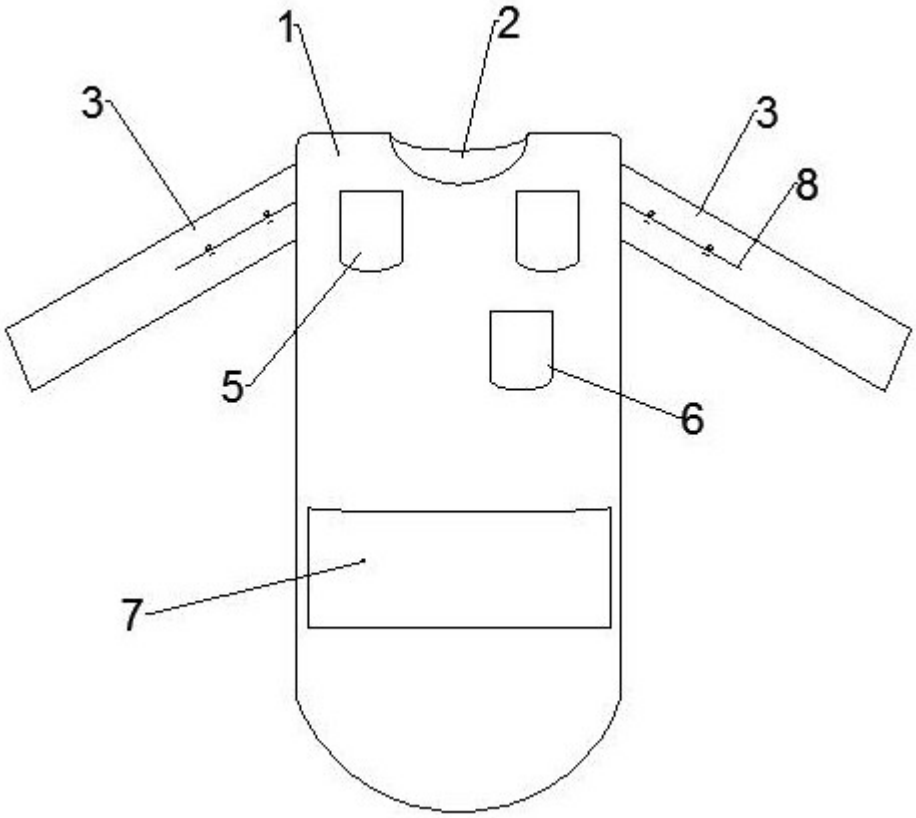

图1

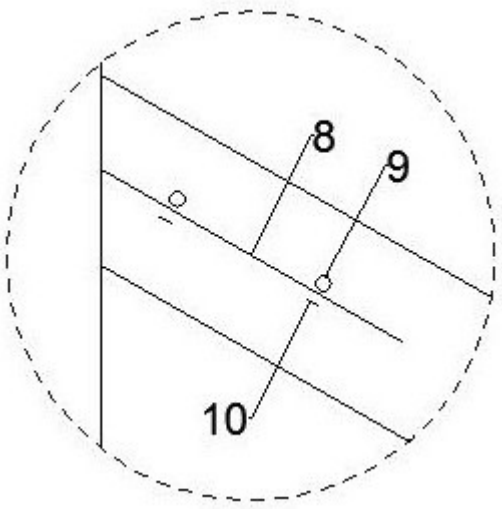

图2

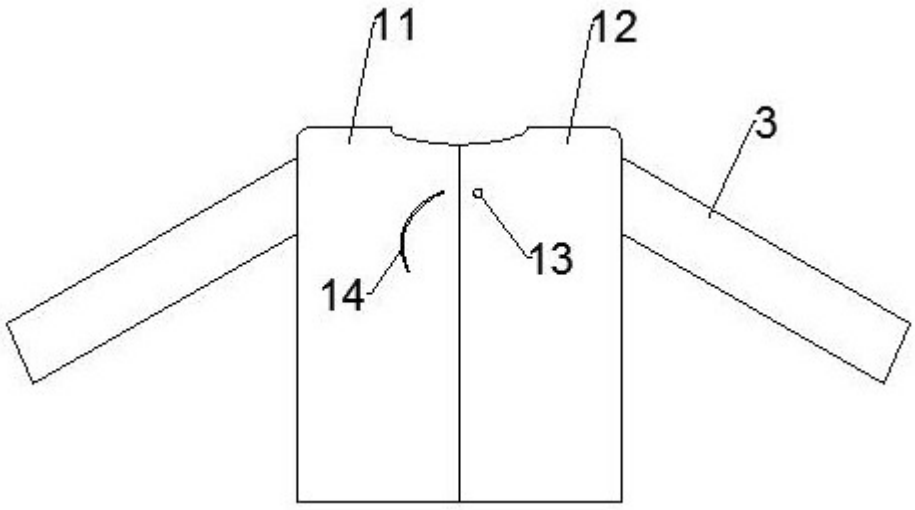

图3