(19)国家知识产权局

(12)实用新型专利

(10)授权公告号 CN 217390405 U
(45)授权公告日 2022.09.09

(21)申请号 202221361386.5

(22)申请日 2022.06.01

(73)专利权人 优之科技(深圳)有限公司
地址 518000 广东省深圳市龙岗区宝龙街道南约社区联和工业区三区2号、4号、5号、14号

(72)发明人 周韩 彭建建

(74)专利代理机构 深圳市鼎智专利代理事务所(普通合伙) 44411
专利代理师 黄晓玲

(51)Int.Cl.
A47G 19/22(2006.01)

权利要求书2页 说明书6页 附图13页

(54)实用新型名称

一种杯盖及应用该杯盖的容器

(57)摘要

本实用新型公布了一种杯盖及应用该杯盖的容器，包括：杯盖本体、吸嘴套件、开合机构；所述杯盖本体上设置有收纳槽；吸嘴套件包括弹性吸嘴件、连接所述弹性吸嘴件的支撑锁合件；吸嘴套件可收纳所述收纳槽内，且通过所述支撑锁合件与所述杯盖本体转动连接；弹性吸嘴件包括贯通的液体流道，且弹性吸嘴件包括一端贯穿所述杯盖本体的弹性复位部、另一端包括吸嘴部，吸嘴部包括与液体流道连通的出液口；弹性复位部用于保持所述液体流道贯通，使吸嘴部伸出所述收纳槽；杯盖本体设有贯通的进气孔，开合机构设有与所述进气孔对应的避让孔；支撑锁合件设有与所述进气孔对应的密封垫。本实用新型旨在使用户开启杯盖时避免用户被高温度液体烫伤。

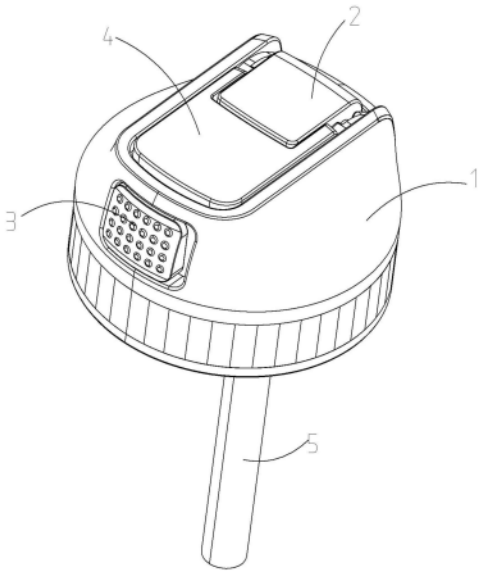

CN 217390405 U

1.一种杯盖，其特征在于，包括杯盖本体、吸嘴套件、开合机构；所述杯盖本体上设置有收纳槽；所述吸嘴套件包括弹性吸嘴件、连接所述弹性吸嘴件的支撑锁合件；所述吸嘴套件可收纳所述收纳槽内，且通过所述支撑锁合件与所述杯盖本体转动连接；所述弹性吸嘴件包括贯通的液体流道，且所述弹性吸嘴件包括一端贯穿所述杯盖本体的弹性复位部、另一端包括吸嘴部，所述吸嘴部包括与所述液体流道连通的出液口；所述弹性复位部用于保持所述液体流道贯通，使所述吸嘴部伸出所述收纳槽；

所述开合机构设于所述收纳槽内，且与所述杯盖本体滑动连接；所述开合机构一端设有伸出所述收纳槽的按压部，另一端设有抵持所述弹性复位部的抵持部；所述支撑锁合件的至少一个侧面设有锁合凸起、限位凸起，所述锁合凸起与所述限位凸起之间设有开合区；所述开合机构设有与所述锁合凸起、所述限位凸起、开合区对应的限位锁合部；所述限位锁合部包括第一卡钩、第二卡钩；

所述杯盖本体设有贯通的进气孔，所述开合机构设有与所述进气孔对应的避让孔；所述支撑锁合件设有与所述进气孔对应的密封垫；

所述吸嘴套件收入所述收纳槽，所述第一卡钩抵持所述锁合凸起时，阻止所述弹性复位部携带所述吸嘴套件旋转使所述吸嘴部伸出所述收纳槽；推动所述按压部，使所述抵持部压缩所述弹性复位部，所述限位锁合部位于所述开合区时，所述弹性复位部携带所述吸嘴套件旋转使所述吸嘴部伸出所述收纳槽；

所述吸嘴套件收入所述收纳槽，所述第一卡钩抵持所述锁合凸起时，推动所述按压部，使所述抵持部压缩所述弹性复位部，所述第二卡钩抵持所述限位凸起，可使所述弹性复位部携带所述吸嘴套件旋转预定角度。

2.根据权利要求1所述的一种杯盖，其特征在于，包括防尘盖，所述防尘盖与所述支撑锁合件转动连接，所述吸嘴套件收入所述收纳槽，所述防尘盖、杯盖本体、开合机构围合所述吸嘴部。

3.根据权利要求2所述的一种杯盖，其特征在于，所述防尘盖设有止转凸起；所述杯盖本体设有与所述止转凸起对应的止转部；所述防尘盖与所述吸嘴套件收入所述收纳槽后，所述止转凸起抵持所述止转部，限制所述防尘盖相对所述支撑锁合件转动。

4.根据权利要求1所述的一种杯盖，其特征在于，包括弹性复位件，所述弹性复位件设于所述弹性复位部与所述开合机构之间；所述弹性复位件用于弹性抵持所述抵持部。

5.根据权利要求1所述的一种杯盖，其特征在于，所述开合机构设有滑槽、导杆，所述按压部、导杆均设于所述滑槽；所述按压部设有锁销；所述按压部与所述导杆活动连接；所述杯盖本体设有容所述锁销伸入的锁孔，所述开合机构设有与所述锁销对应的避位孔。

6.根据权利要求1所述的一种杯盖，其特征在于，所述弹性吸嘴件材质为硅胶；所述支撑锁合件套接连接所述弹性吸嘴件。

7.根据权利要求1所述的一种杯盖，其特征在于，包括吸管，所述吸管位于所述杯盖本体下端，所述吸管与所述弹性复位部连接，且与所述液体流道、出液口对应连通。

8.根据权利要求1所述的一种杯盖，其特征在于，所述吸嘴套件收入所述收纳槽，所述吸嘴部抵持所述开合机构，封堵所述出液口。

9.根据权利要求1所述的一种杯盖，其特征在于，所述避让孔为腰形孔；所述按压部外侧设有防滑凸起。

10.一种容器，其特征在于，包括如权利要求1至9任一项所述的一种新型杯盖，还包括杯体，所述杯盖本体与所述杯体可拆卸连接；所述杯盖本体的底端设有安装槽，所述安装槽内设置有密封圈，所述杯体设置有与所述密封圈配合的密封凸起。

一种杯盖及应用该杯盖的容器

技术领域

[0001] 本申请涉及水杯技术领域，具体是一种杯盖及应用该杯盖的容器。

背景技术

[0002] 容器，例如水杯，通常人们用它来盛装液体，平时可用来喝茶、喝水、喝饮料等，因杯开口，杯内液体易被四周尘埃污染，所以当长时间放置，多用杯盖遮掩。因科技的发展和技术的不断进步，杯盖的种类也更加多样化，增加了丰富的功能，使其使用更加的方便。

[0003] 当容器中盛装高温度液体，需要打开杯盖饮水时，容器内的高温液体、水蒸气有时会从出水口喷溅出来，容易烫伤用户，造成安全隐患。

实用新型内容

[0004] 本实用新型主要针对以上问题，提出了一种杯盖及应用该杯盖的容器，旨在解决背景技术中的技术问题。

[0005] 为实现上述目的，本实用新型提供了一种杯盖，包括：杯盖本体、吸嘴套件、开合机构；所述杯盖本体上设置有收纳槽；所述吸嘴套件包括弹性吸嘴件、连接所述弹性吸嘴件的支撑锁合件；所述吸嘴套件可收纳所述收纳槽内，且通过所述支撑锁合件与所述杯盖本体转动连接；所述弹性吸嘴件包括贯通的液体流道，且所述弹性吸嘴件包括一端贯穿所述杯盖本体的弹性复位部、另一端包括吸嘴部，所述吸嘴部包括与所述液体流道连通的出液口；所述弹性复位部用于保持所述液体流道贯通，使所述吸嘴部伸出所述收纳槽；

[0006] 所述开合机构设于所述收纳槽内，且与所述杯盖本体滑动连接；所述开合机构一端设有伸出所述收纳槽的按压部，另一端设有抵持所述弹性复位部的抵持部；所述支撑锁合件的至少一个侧面设有锁合凸起、限位凸起，所述锁合凸起与所述限位凸起之间设有开合区；所述开合机构设有与所述锁合凸起、所述限位凸起、开合区对应的限位锁合部；所述限位锁合部包括第一卡钩、第二卡钩；

[0007] 所述杯盖本体设有贯通的进气孔，所述开合机构设有与所述进气孔对应的避让孔；所述支撑锁合件设有与所述进气孔对应的密封垫；

[0008] 所述吸嘴套件收入所述收纳槽，所述第一卡钩抵持所述锁合凸起时，阻止所述弹性复位部携带所述吸嘴套件旋转使所述吸嘴部伸出所述收纳槽；推动所述按压部，使所述抵持部压缩所述弹性复位部，所述限位锁合部位于所述开合区时，所述弹性复位部携带所述吸嘴套件旋转使所述吸嘴部伸出所述收纳槽；

[0009] 所述吸嘴套件收入所述收纳槽，所述第一卡钩抵持所述锁合凸起时，推动所述按压部，使所述抵持部压缩所述弹性复位部，所述第二卡钩抵持所述限位凸起，可使所述弹性复位部携带所述吸嘴套件旋转预定角度。

[0010] 进一步地，包括防尘盖，所述防尘盖与所述支撑锁合件转动连接，所述吸嘴套件收入所述收纳槽，所述防尘盖、杯盖本体、开合机构围合所述吸嘴部。

[0011] 进一步地，所述防尘盖设有止转凸起；所述杯盖本体设有与所述止转凸起对应的

止转部;所述防尘盖与所述吸嘴套件收入所述收纳槽后,所述止转凸起抵持所述止转部,限制所述防尘盖相对所述支撑锁合件转动。

[0012] 进一步地,包括弹性复位件,所述弹性复位件设于所述弹性复位部与所述开合机构之间;所述弹性复位件用于弹性抵持所述抵持部。

[0013] 进一步地,所述开合机构设有滑槽、导杆,所述按压部、导杆均设于所述滑槽;所述按压部设有锁销;所述按压部与所述导杆活动连接;所述杯盖本体设有容所述锁销伸入的锁孔,所述开合机构设有与所述锁销对应的避位孔。

[0014] 进一步地,所述弹性吸嘴件材质为硅胶;所述支撑锁合件套接连接所述弹性吸嘴件。

[0015] 进一步地,包括吸管,所述吸管位于所述杯盖本体下端,所述吸管与所述弹性复位部连接,且与所述液体流道、出液口对应连通。

[0016] 进一步地,所述吸嘴套件收入所述收纳槽,所述吸嘴部抵持所述开合机构,封堵所述出液口。

[0017] 进一步地,所述避让孔为腰形孔;所述按压部外侧设有防滑凸起。

[0018] 一种容器,包括如前述的一种新型杯盖,还包括杯体,所述杯盖本体与所述杯体可拆卸连接;所述杯盖本体的底端设有安装槽,所述安装槽内设置有密封圈,所述杯体设置有与所述密封圈配合的密封凸起。

[0019] 与现有技术相比,本实用新型提供的一种杯盖及应用该杯盖的容器,当本杯盖本体与杯体连接,杯体中盛装有高温度液体,需要将吸嘴套件从收纳槽内取出,利用吸嘴部的出液口饮用液体时,通过推动按压部,使抵持部压缩弹性复位部,此时限位锁合部随开合机构一起移动,用户通过对按压部施加适当的力,使第一卡钩脱离与锁合凸起抵持,并使限位锁合部经过开合区,使第二卡钩抵持限位凸起,在第二卡钩与限位凸起的限位下,在弹性复位部的弹性力作用,吸嘴部与支撑锁合件相对弹性复位部进行很小角度的旋转,略微展开,设于支撑锁合件的密封垫取消对进气孔的抵持密封,杯体中盛装的高温度液体如果发生喷溅,会首先喷溅到支撑锁合件,而不是从直接伸出收纳槽的吸嘴部的出液口喷溅而出,外界空气通过进气孔与杯体内腔连通进行泄压。这种设计的杯盖保护了用户,避免用户被高温度液体烫伤。

[0020] 当防喷溅泄压完毕,用户可以略微撤销对按压部施加的力,使开合机构携带限位锁合部移动到开合区,支撑锁合件不再被限位锁合部限制,在弹性复位部的弹性力作用,吸嘴部与支撑锁合件相对弹性复位部旋转,使弹性吸嘴件恢复原态,使液体流道恢复贯通,吸嘴部伸出收纳槽。这种设计不仅对高温液体进行防喷溅,而且保证了用户开盖操作的连续性,简便度。

附图说明

[0021] 图1为本申请一种杯盖结构示意图。

[0022] 图2为本申请一种杯盖局部剖视图。

[0023] 图3为图2的A处放大图。

[0024] 图4为本申请一种杯盖半剖图。

[0025] 图5为本申请一种杯盖的限位锁合部位于开合区时的局部剖视图。

[0026] 图6为本申请一种杯盖的杯盖本体结构示意图。

[0027] 图7为本申请一种杯盖的支撑锁合件、防尘盖结构示意图。

[0028] 图8为本申请一种杯盖的开合机构装配结构示意图。

[0029] 图9为本申请一种杯盖的弹性吸嘴件折弯封堵液体流道时结构示意图。

[0030] 图10为本申请一种杯盖的弹性吸嘴件未受外力时的结构示意图。

[0031] 图11为本申请一种杯盖的开合机构结构爆炸示意图。

[0032] 图12为本申请一种杯盖的锁销未插入锁孔时的局部剖视图。

[0033] 图13为本申请一种杯盖的吸嘴部旋转伸出收纳槽，防尘盖相对支撑锁合件旋转展开锁时的局部剖视图。

[0034] 图中所示的附图标记：1、杯盖本体；110、收纳槽；120、进气孔；130、内螺纹；140、安装槽；150、止转部；160、锁孔；2、吸嘴套件；210、弹性吸嘴件；211、液体流道；212、弹性复位部；213、吸嘴部；214、出液口；220、支撑锁合件；221、锁合凸起；222、限位凸起；223、开合区；224、密封垫；225、转轴；3、开合机构；310、按压部；311、防滑凸起；312、锁销；320、抵持部；330、限位锁合部；331、第一卡钩；332、第二卡钩；340、避让孔；350、导杆；360、滑槽；370、避位孔；380、定位凸起；4、防尘盖；410、止转凸起；5、吸管；6、密封圈。

具体实施方式

[0035] 请参照图1－图13，本实施例提供了一种杯盖，包括杯盖本体1、吸嘴套件2、开合机构3；所述杯盖本体1上设置有收纳槽110；所述吸嘴套件2包括弹性吸嘴件210、连接所述弹性吸嘴件210的支撑锁合件220；所述吸嘴套件2可收纳所述收纳槽110内，且通过所述支撑锁合件220与所述杯盖本体1转动连接；所述弹性吸嘴件210包括贯通的液体流道211，且所述弹性吸嘴件210包括一端贯穿所述杯盖本体1的弹性复位部212、另一端包括吸嘴部213，所述吸嘴部213包括与所述液体流道211连通的出液口214；所述弹性复位部212用于保持所述液体流道211贯通，使所述吸嘴部213伸出所述收纳槽110；

[0036] 所述开合机构3设于所述收纳槽110内，且与所述杯盖本体1滑动连接；所述开合机构3一端设有伸出所述收纳槽110的按压部310，另一端设有抵持所述弹性复位部212的抵持部320；所述支撑锁合件220的至少一个侧面设有锁合凸起221、限位凸起222，所述锁合凸起221与所述限位凸起222之间设有开合区223；所述开合机构3设有与所述锁合凸起221、所述限位凸起222、开合区223对应的限位锁合部330；所述限位锁合部330包括第一卡钩331、第二卡钩332；

[0037] 所述杯盖本体1设有贯通的进气孔120，所述开合机构3设有与所述进气孔120对应的避让孔340；所述支撑锁合件220设有与所述进气孔120对应的密封垫224；

[0038] 所述吸嘴套件2收入所述收纳槽110，所述第一卡钩331抵持所述锁合凸起221时，阻止所述弹性复位部212携带所述吸嘴套件2旋转使所述吸嘴部213伸出所述收纳槽110；推动所述按压部310，使所述抵持部320压缩所述弹性复位部212，所述限位锁合部330位于所述开合区223时，所述弹性复位部212携带所述吸嘴套件2旋转使所述吸嘴部213伸出所述收纳槽110；

[0039] 所述吸嘴套件2收入所述收纳槽110，所述第一卡钩331抵持所述锁合凸起221时，推动所述按压部310，使所述抵持部320压缩所述弹性复位部212，所述第二卡钩332抵持所

述限位凸起222，可使所述弹性复位部212携带所述吸嘴套件2旋转预定角度。

[0040] 在常态下，由于弹性吸嘴件210、弹性复位部212具有弹性特性，弹性吸嘴件210大致为管体结构，弹性复位部212用于保持液体流道211贯通，即弹性吸嘴件210发生弯折以后，撤销对弹性吸嘴件210的外力，依靠弹性复位部212的弹力，使弹性吸嘴件210恢复原态，在恢复原态的过程中，产生了吸嘴部213相对弹性复位部212旋转的效果。

[0041] 通过按压与杯盖本体1转动连接支撑锁合件220，使吸嘴部213随着支撑锁合件220旋转移动，此时吸嘴套件2收入收纳槽110内，弹性吸嘴件210发生弯折，液体流道211随着弹性吸嘴件210的弯折不再通畅，这样避免与杯盖本体1连接的杯体中的液体通过液体流道211至出液口214泄漏；同时密封垫224封堵进气孔120。

[0042] 优选的，第一卡钩331、第二卡钩332大致为背靠背的结构设计，且第一卡钩331、第二卡钩332均设有斜面。密封垫224设于支撑锁合件220的下端面；支撑锁合件220设有转轴225，与杯盖本体1铰接连接。

[0043] 在将吸嘴套件2按压进收纳槽110过程中，使第一卡钩331通过斜面抵持锁合凸起221，锁合凸起221带动开合机构3整体移动，抵持部320抵持压缩弹性复位部212，在第一卡钩331的斜面通过锁合凸起221后，第一卡钩331的卡扣持锁合凸起221，且弹性复位部212对开合机构3整体提供抵持力，防止第一卡钩331脱离与锁合凸起221抵持，将吸嘴套件2稳定地收纳在收纳槽110内，且弹性吸嘴件210发生弯折，液体流道211为非通畅状态，避免液体泄漏；

[0044] 当需要将吸嘴套件2从收纳槽110内取出，利用吸嘴部213的出液口214饮用液体时，通过推动按压部310，使抵持部320压缩所述弹性复位部212，此时限位锁合部330随开合机构3一起移动，用户通过对按压部310施加适当的力，使第一卡钩331脱离与锁合凸起221抵持，限位锁合部330位于开合区223，支撑锁合件220不再被限位锁合部330限制，在弹性复位部212的弹性力作用，吸嘴部213与支撑锁合件220相对弹性复位部212旋转，使弹性吸嘴件210恢复原态，使液体流道211恢复贯通，吸嘴部213伸出收纳槽110，设于支撑锁合件220的密封垫224取消对进气孔120的抵持密封。

[0045] 当本杯盖本体1与杯体连接，杯体中盛装有高温度液体，需要将吸嘴套件2从收纳槽110内取出，利用吸嘴部213的出液口214饮用液体时，通过推动按压部310，使抵持部320压缩所述弹性复位部212，此时限位锁合部330随开合机构3一起移动，用户通过对按压部310施加适当的力，使第一卡钩331脱离与锁合凸起221抵持，并使限位锁合部330经过开合区223，使第二卡钩332抵持限位凸起222，在第二卡钩332与限位凸起222的限位下，在弹性复位部212的弹性力作用，吸嘴部213与支撑锁合件220相对弹性复位部212进行很小角度的旋转，略微展开，设于支撑锁合件220的密封垫224取消对进气孔120的抵持密封，杯体中盛装的高温度液体如果发生喷溅，会首先喷溅到支撑锁合件220，而不是从直接伸出收纳槽110的吸嘴部213的出液口214喷溅而出，外界空气通过进气孔120与杯体内腔连通进行泄压。这种设计的杯盖保护了用户，避免用户被高温度液体烫伤。

[0046] 当防喷溅泄压完毕，用户可以略微撤销对按压部310施加的力，使开合机构3携带限位锁合部330移动到开合区223，支撑锁合件220不再被限位锁合部330限制，在弹性复位部212的弹性力作用，吸嘴部213与支撑锁合件220相对弹性复位部212旋转，使弹性吸嘴件210恢复原态，使液体流道211恢复贯通，吸嘴部213伸出收纳槽110。这种设计不仅对高温液

体进行防喷溅，而且保证了用户开盖操作的连续性，简便度。

[0047] 在一些实施例中，锁合凸起221、限位凸起222大致为长方体；抵持部320大致为弧形内凹结构，用于抵持弹性复位部212的外壁。

[0048] 值得说明的是，第二卡钩332抵持限位凸起222，可使弹性复位部212携带吸嘴套件2整体旋转预定角度，吸嘴套件2旋转预定角度，在第二卡钩332抵持限位凸起222作用下，吸嘴套件2进行旋转的角度不超过30°；优选的，吸嘴套件2能够进行旋转的角度范围为7°～12°，以此达到预定角度的效果。

[0049] 请参照图1－图5、图7、图13，包括防尘盖4，所述防尘盖4与所述支撑锁合件220转动连接，所述吸嘴套件2收入所述收纳槽110，所述防尘盖4、杯盖本体1、开合机构3围合所述吸嘴部213。

[0050] 通过防尘盖4，可以在吸嘴套件2收入收纳槽110后，对吸嘴部213进行盖合防尘。

[0051] 请参照图2、图3、图5、图13，所述防尘盖4设有止转凸起410；所述杯盖本体1设有与所述止转凸起410对应的止转部150；所述防尘盖4与所述吸嘴套件2收入所述收纳槽110后，所述止转凸起410抵持所述止转部150，限制所述防尘盖4相对所述支撑锁合件220转动。

[0052] 止转凸起410邻近防尘盖4与支撑锁合件220转动连接处设计；止转凸起410与止转部150均具有相应的斜面，止转凸起410与止转部150位于防尘盖4与支撑锁合件220的连接转轴及杯盖本体1与支撑锁合件220的连接转轴之间；这样使得防尘盖4随吸嘴套件2从收纳槽110旋转出来后，防尘盖4才能相对支撑锁合件220旋转，为吸嘴部213避位，防止对用户用嘴巴接吸嘴部213出液口214的液体饮用时防尘盖4造成遮挡；以及当防尘盖4随吸嘴套件2收入收纳槽110内后，由于止转凸起410抵持止转部150，防止防尘盖4相对支撑锁合件220发生不必要的自由转动，由此为吸嘴部213、收纳槽110提供遮盖，具有优秀的防尘效果。

[0053] 优选的，包括弹性复位件(未图示)，所述弹性复位件设于所述弹性复位部212与所述开合机构3之间；所述弹性复位件用于弹性抵持所述抵持部320。

[0054] 通过设计弹性复位件，弹性复位件充当吸嘴套件2的弹性复位部212对开合机构3的抵持部320弹性抵持作用；此时弹性复位部212只负责保持液体流道211贯通，使吸嘴部213伸出收纳槽110；通过这样设计，大大地减少抵持部320对硅胶材质的弹性复位部212，使弹性复位部212受压磨损，延长弹性吸嘴件210使用寿命。在一些实施例中，弹性复位件为弹簧。

[0055] 请参照图8、图11、图12，所述开合机构3设有滑槽360、导杆350，所述按压部310、导杆350均设于所述滑槽360；所述按压部310设有锁销312；所述按压部310与所述导杆350活动连接；所述杯盖本体1设有容所述锁销312伸入的锁孔160，所述开合机构3设有与所述锁销312对应的避位孔370。

[0056] 开合机构3具有滑槽360将按压部310、导杆350围合在内，滑槽360的侧壁对按压部310的活动范围进行限位；按压部310可以沿导杆350的长度方向进行滑动，使得按压部310的锁销312随按压部310移动，伸入避位孔370、锁孔160后，使得无法按动按压部310，带动开合机构3整体抵持弹性复位部212，进而无法使吸嘴套件2从收纳槽110中略微打开或完全打开；当滑动按压部310，锁销312退出避位孔370、锁孔160，再按压按压部310时，就可以使按压部310带动开合机构3抵持弹性复位件或弹性复位部212，使限位锁合部330位于所述开合区223或第二卡钩332抵持限位凸起222。因此通过这种锁销312、锁孔160可插合的设计，可

以防止用户误触按压部310，导致吸嘴部213伸出收纳槽110，导致漏液。

[0057] 优选的，滑槽360内、按压部310设有对应的定位凸起380，或按压部310与滑槽360具有一定范围内摩擦力相配合，当按压部310的锁销312插入锁孔160中时，滑槽360内的定位凸起380与按压部310的定位凸起380相抵持，或摩擦力作用，防止按压部310沿轻易导杆350的长度方向滑动；及锁销312未插入锁孔160中时，也可以有相应的定位凸起380相抵持，或摩擦力作用，防止按压部310随意滑动。

[0058] 优选的，所述弹性吸嘴件210材质为硅胶。

[0059] 请参照图4、图5、图7和图9、图10、图13，所述支撑锁合件220套接连接所述弹性吸嘴件210。

[0060] 支撑锁合件220大致为一个中空的壳体机构，中空的内腔套接大致为管体结构的弹性吸嘴件210，即起到与杯盖本体1转动力连接，引导弹性复位部212通过弹性力携带弯折的弹性吸嘴件210复原，旋转方向引导，也方便用户以支撑锁合件220作为施力体，对吸嘴套件2按压收入收纳槽110。

[0061] 请参照图1和图2、图4，包括吸管5，所述吸管5位于所述杯盖本体1下端，所述吸管5与所述弹性复位部212连接，且与所述液体流道211、出液口214对应连通。

[0062] 当杯盖设计为具有吸嘴部213、吸管5对杯盖所连接的杯体内的液体吸取饮用时，用户嘴唇会整个套接吸嘴部213，无法制造负压，通过设计进气孔120，进气孔120贯通杯盖本体1，使得杯体内腔通过进气孔120与外界连通，设置设计合理实用。进气孔120既可以为高温液体泄压，均衡杯内外气压，又可以在配合吸嘴部213、吸管5饮用液体时，方便杯内进气。

[0063] 请参照图4和图5、图13，所述吸嘴套件2收入所述收纳槽110，所述吸嘴部213抵持所述开合机构3，封堵所述出液口214。

[0064] 这种设计与吸嘴套件2收入收纳槽110后，弹性吸嘴件210的弯折闭合液体流道211相配合，进一步提升防止漏液效果。

[0065] 请参照图8，所述避让孔340为腰形孔。

[0066] 这样设计，既能够使密封垫224封堵进气孔120时，避让孔340对密封垫224进行避让，又能够使避让孔340随开合机构3滑动到不同位置时，避让孔340能够始终与进气孔120照应，与外界连通，不影响进气孔120的进气与泄压功能。

[0067] 请参照图1和图8，所述按压部310外侧设有防滑凸起311。

[0068] 优选的，防滑凸起311为设计在按压部310外壁的多个圆点状凸起，通过设置防滑凸起311，增加摩擦，可以增加用户用手指推动按压部310带动开合机构3相对杯盖本体1滑动时，力的有效传递。

[0069] 一种容器，包括如前述的一种新型杯盖，还包括杯体(未图示)，所述杯盖本体1与所述杯体可拆卸连接。

[0070] 请参照图2和图4，具体的，杯盖本体1设有内螺纹130，通过内螺纹130与杯体螺纹连接。

[0071] 请参照图2和图4，所述杯盖本体1的底端设有安装槽140，所述安装槽140内设置有密封圈6，所述杯体设置有与所述密封圈6配合的密封凸起(未图示)。

[0072] 密封凸起可以伸入安装槽140内，与密封圈6抵接，提升容器密封效果。

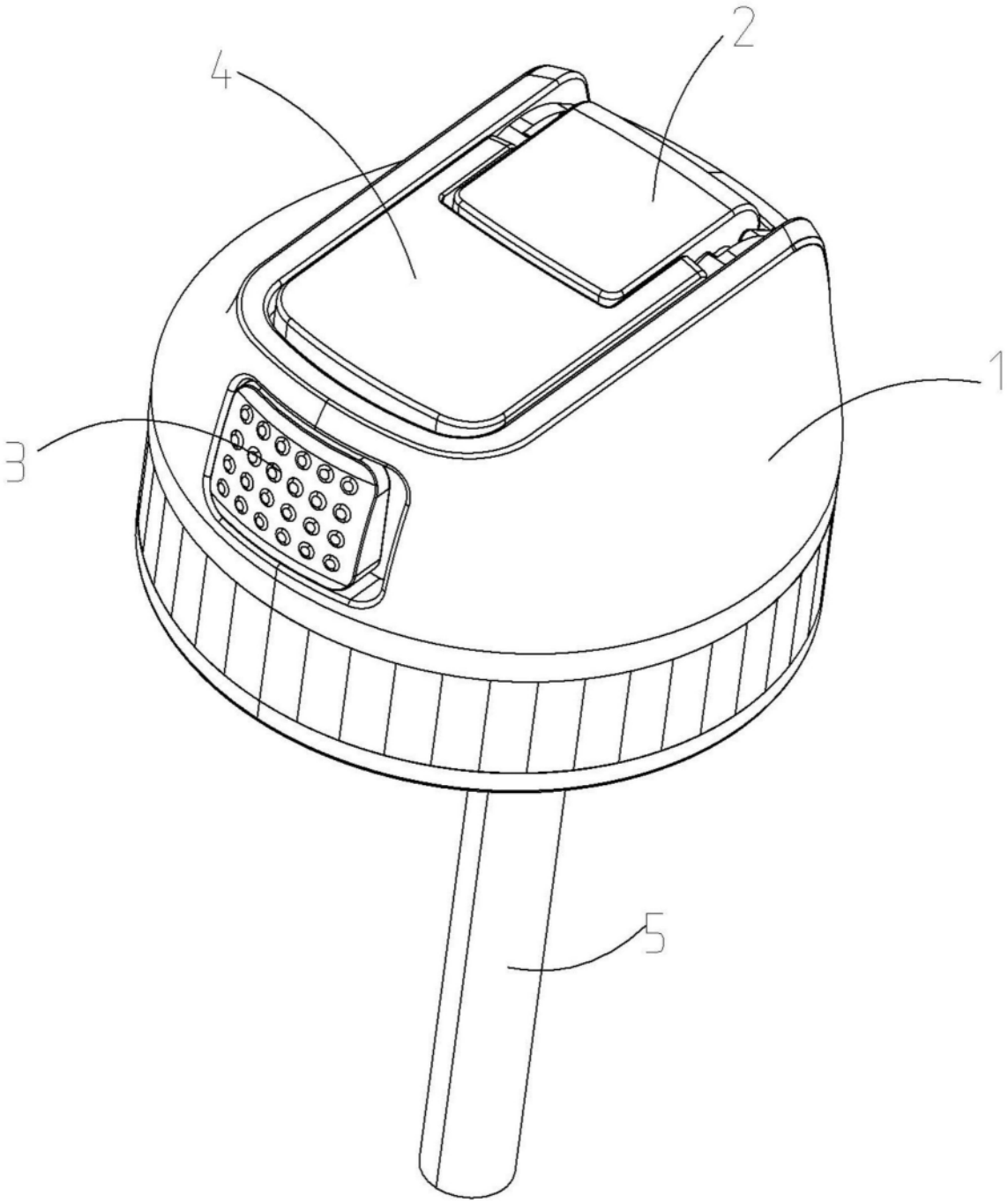

图1

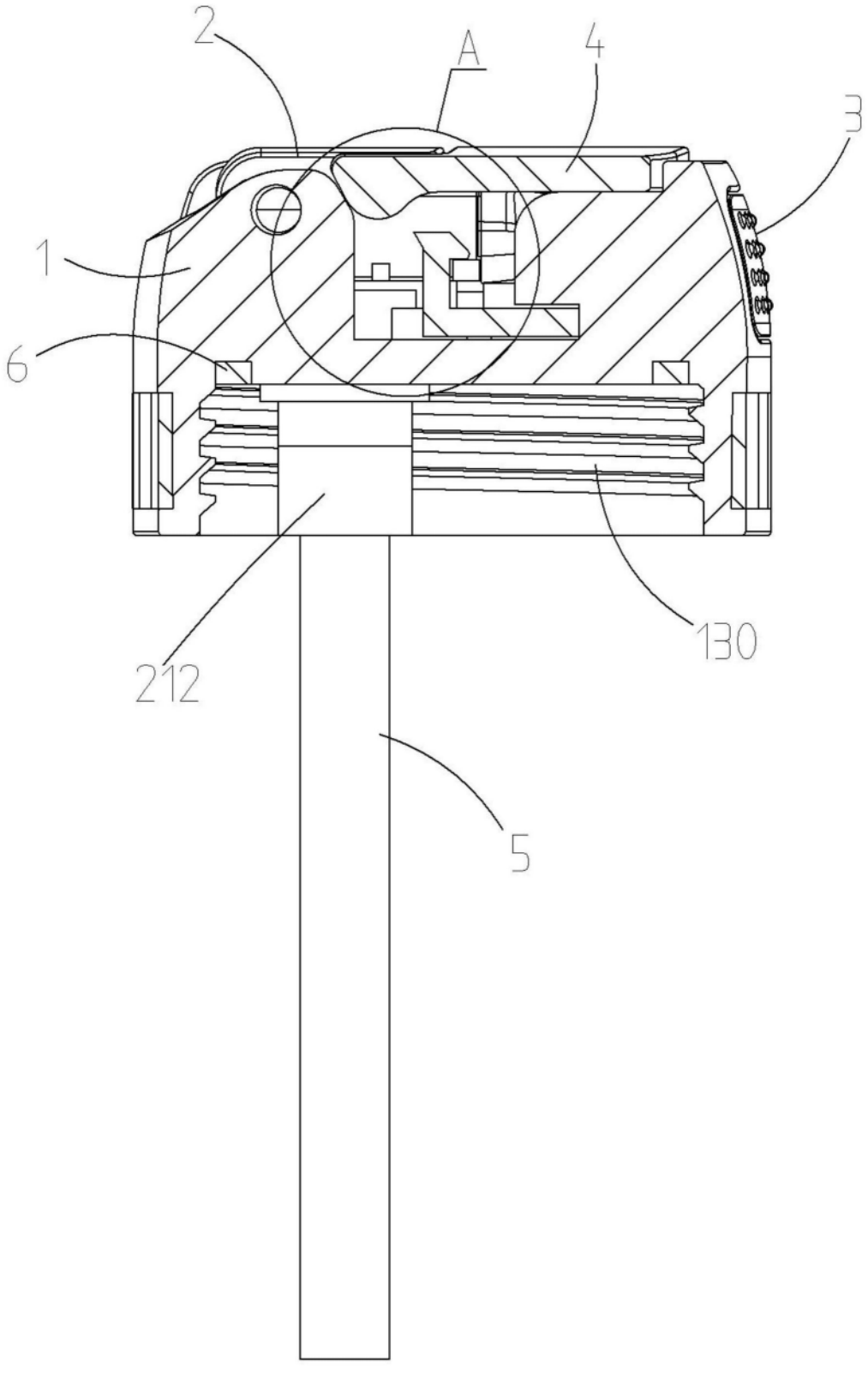

图2

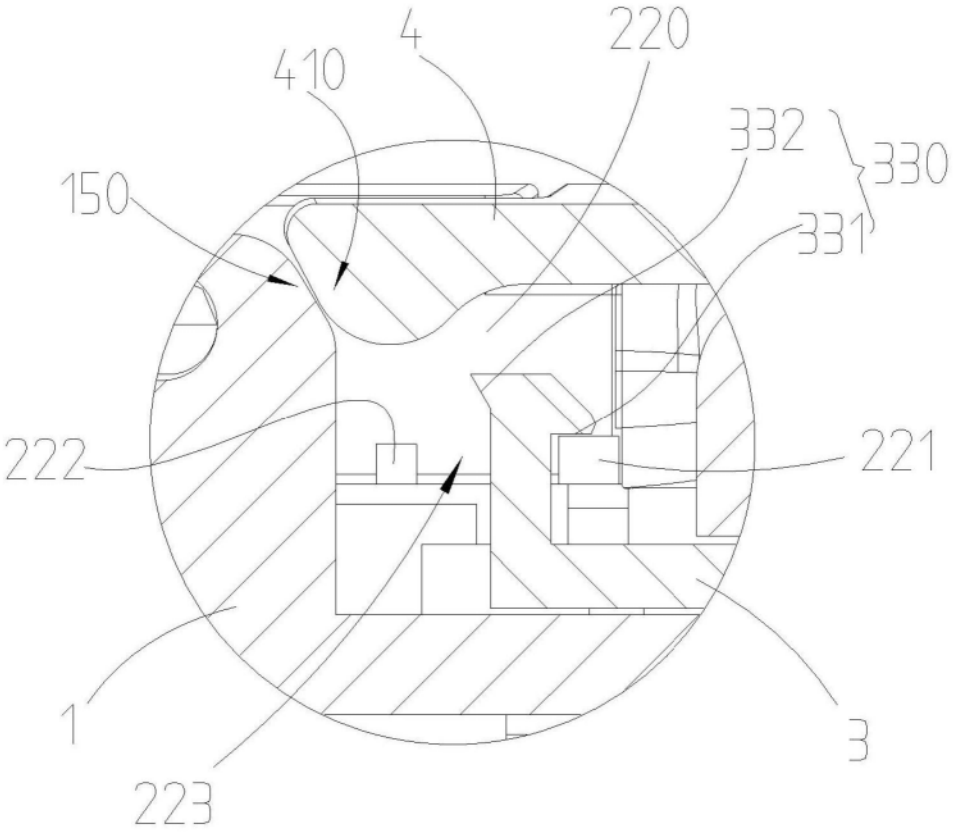

图3

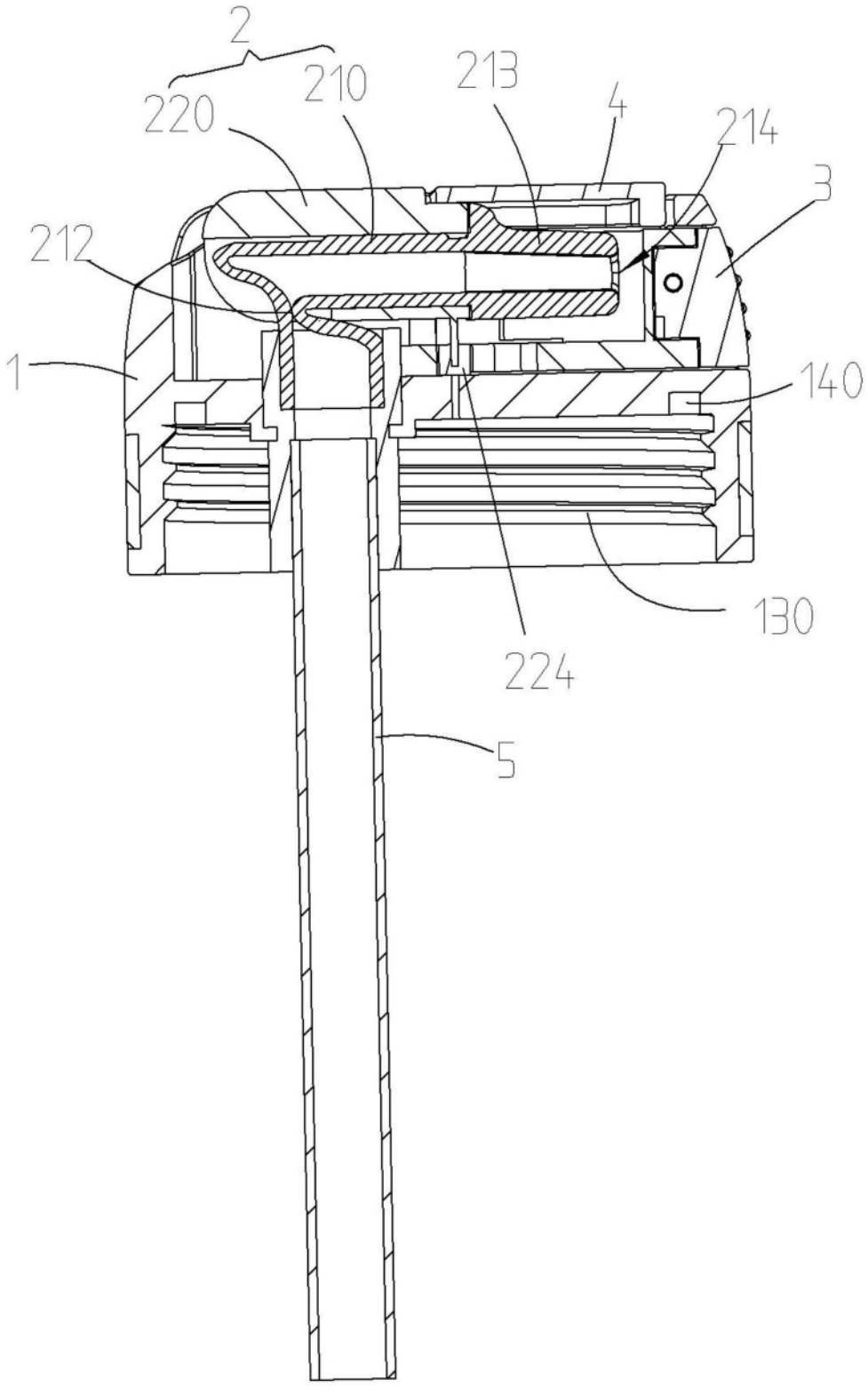

图4

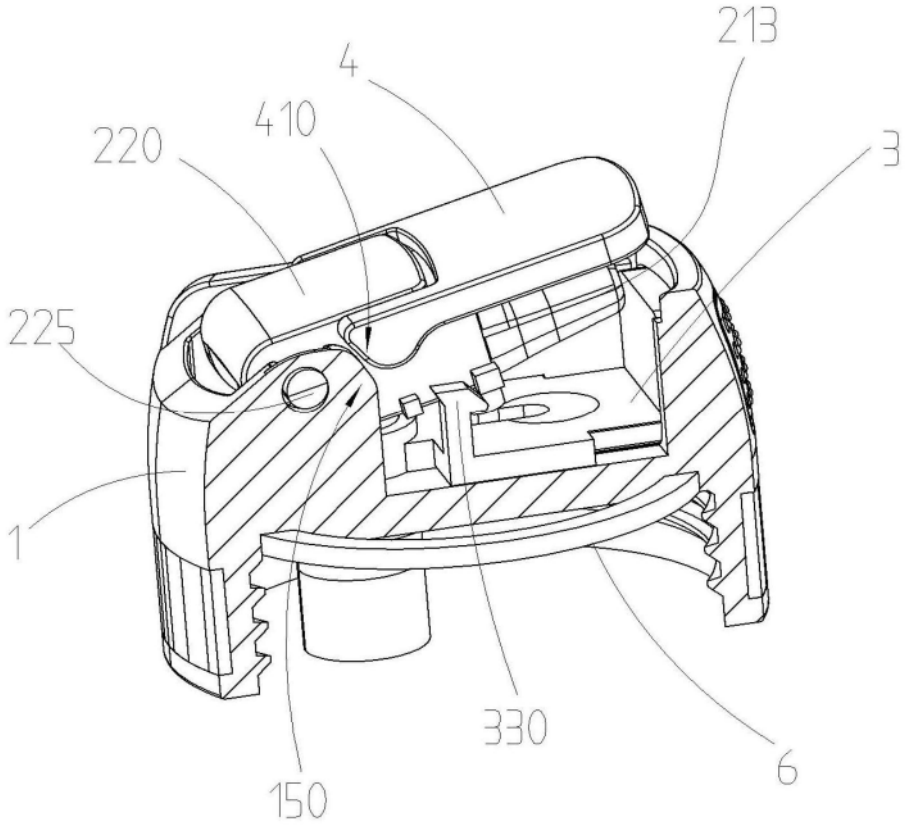

图5

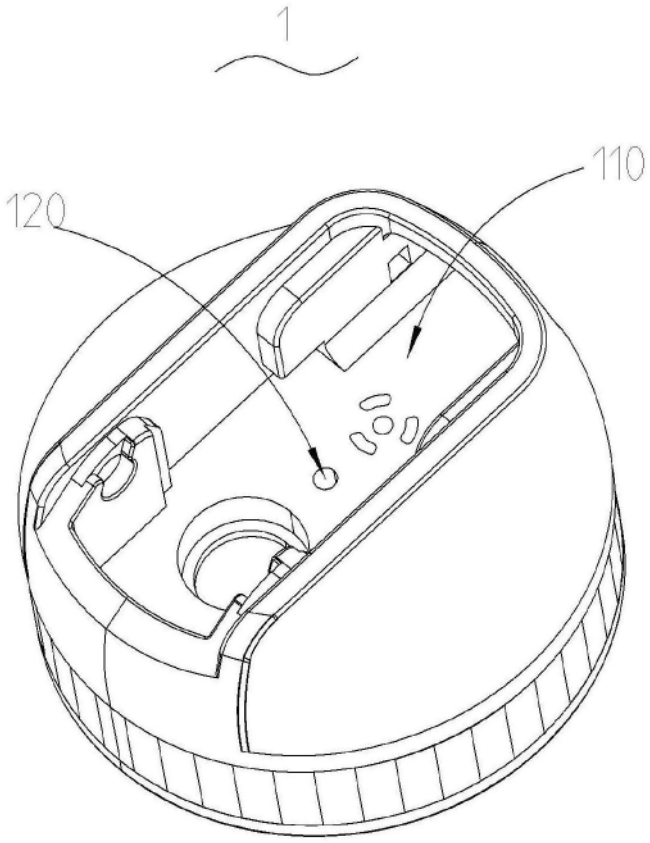

图6

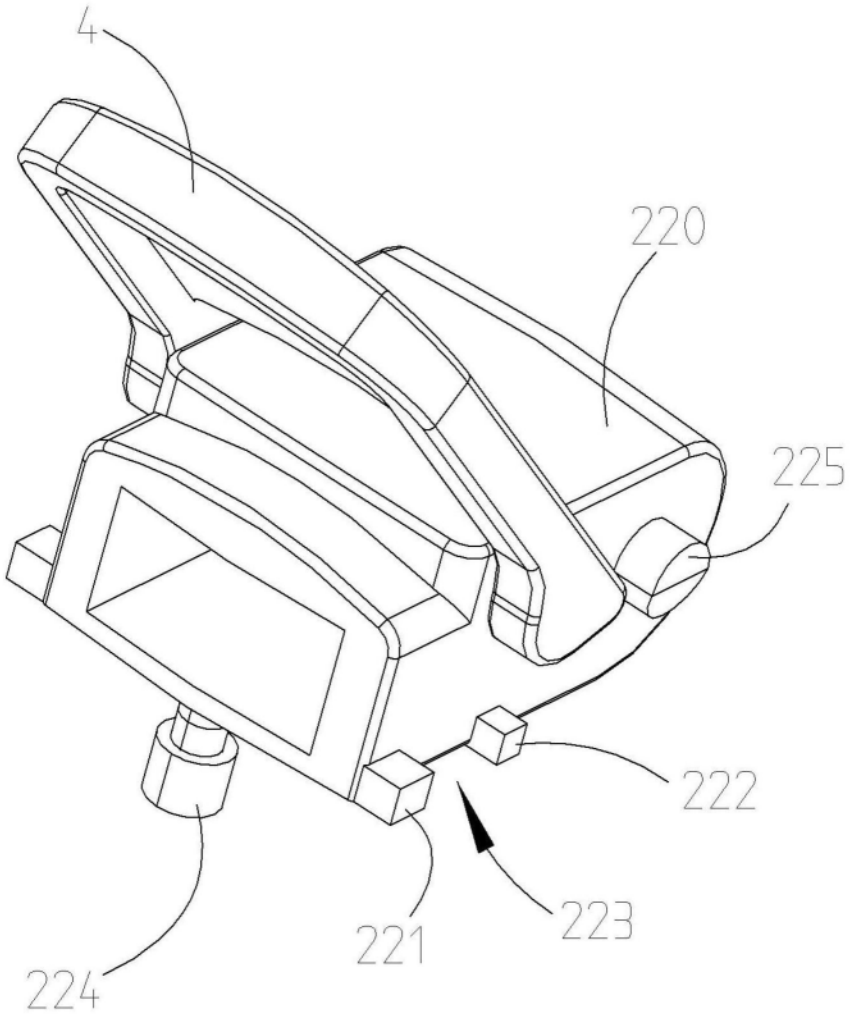

图7

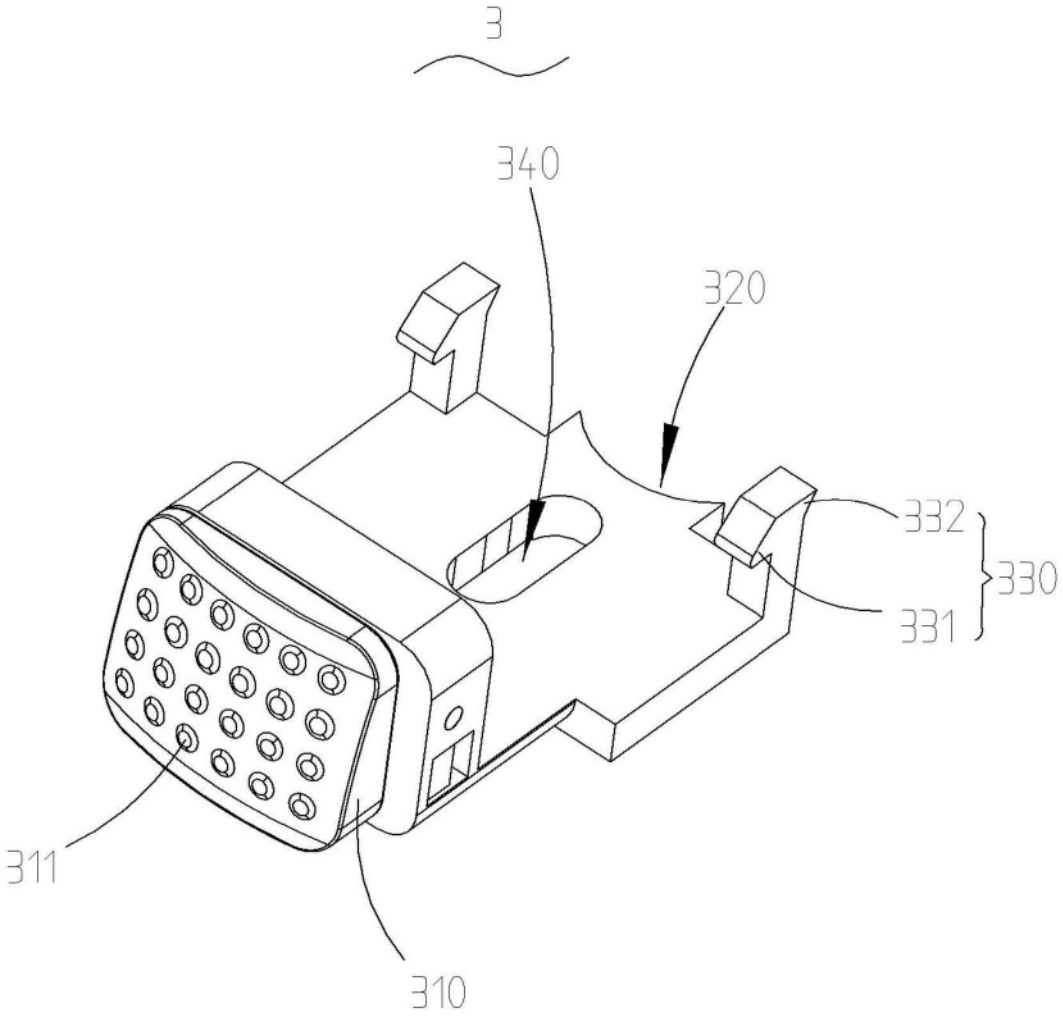

图8

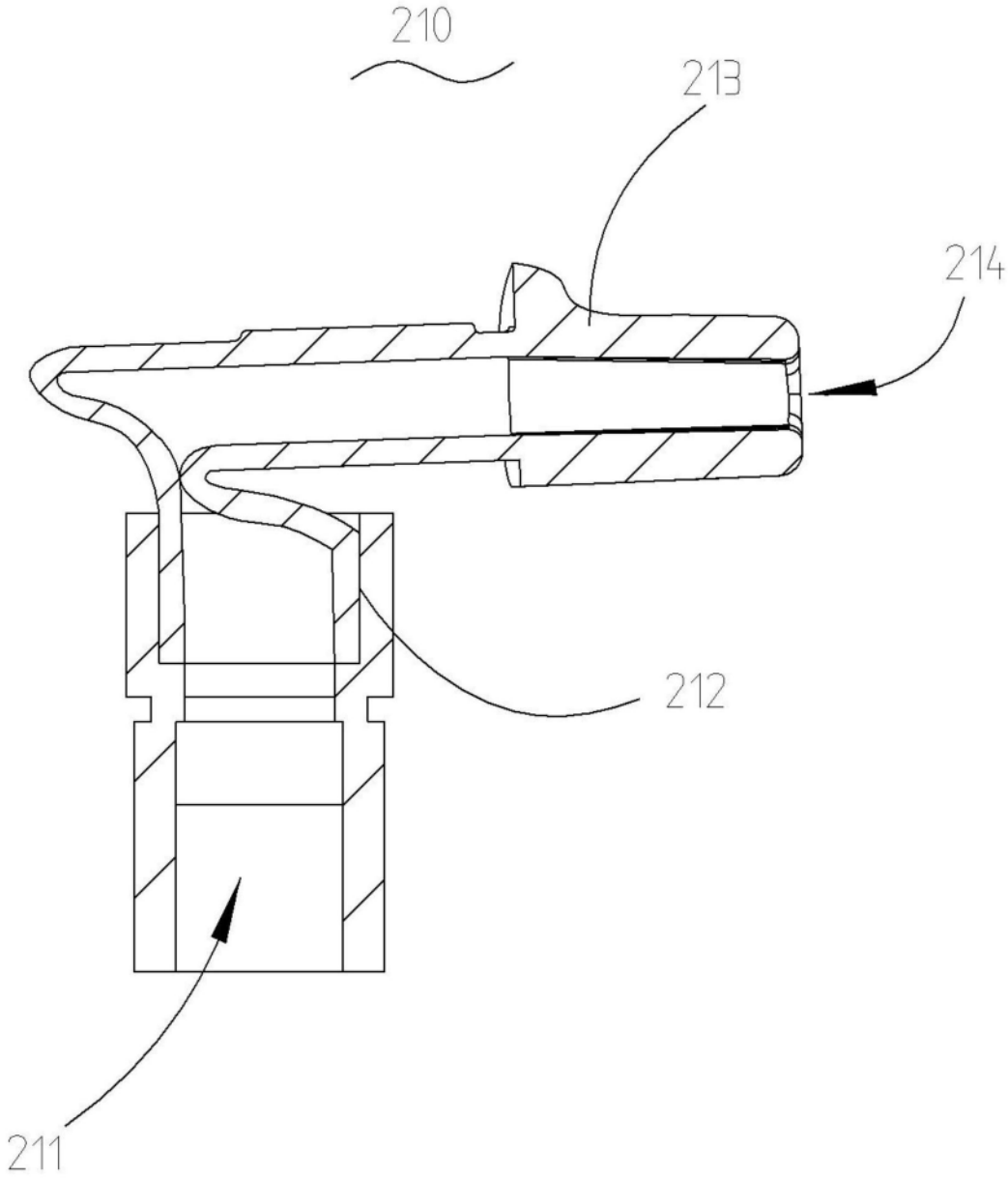

图9

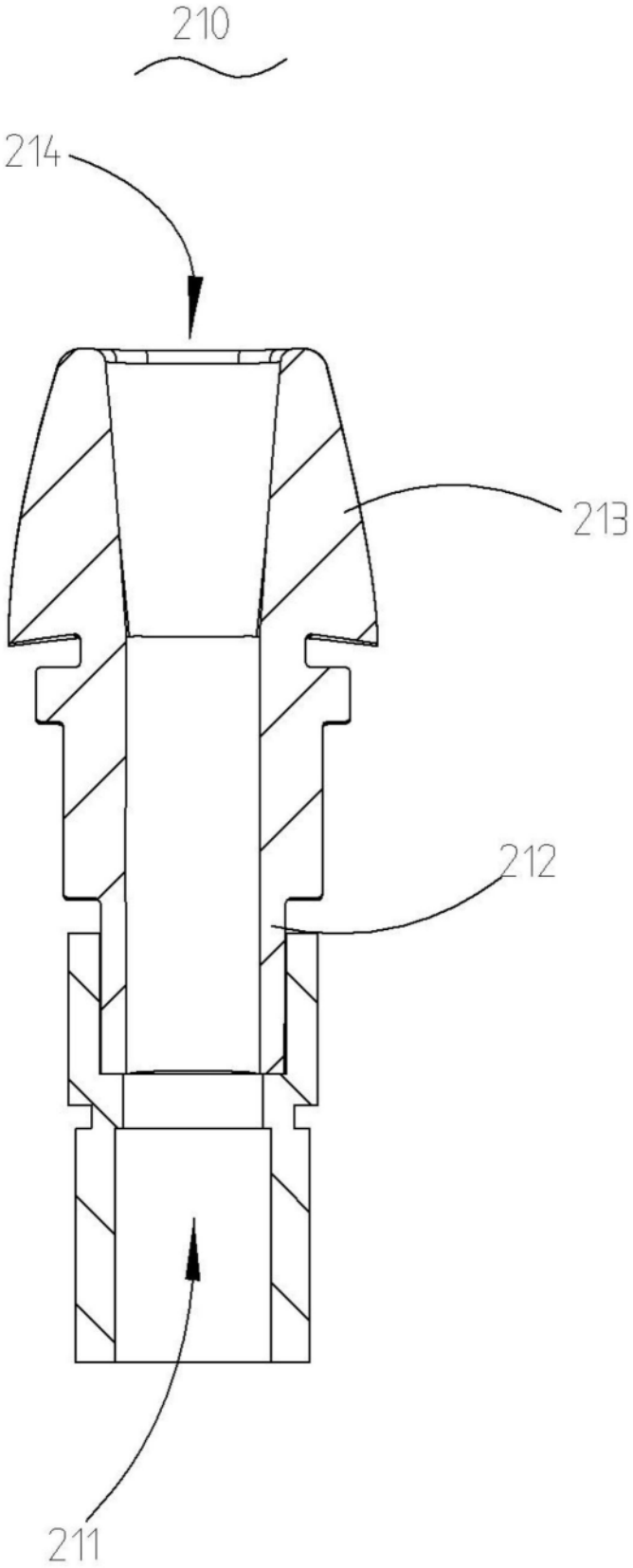

图10

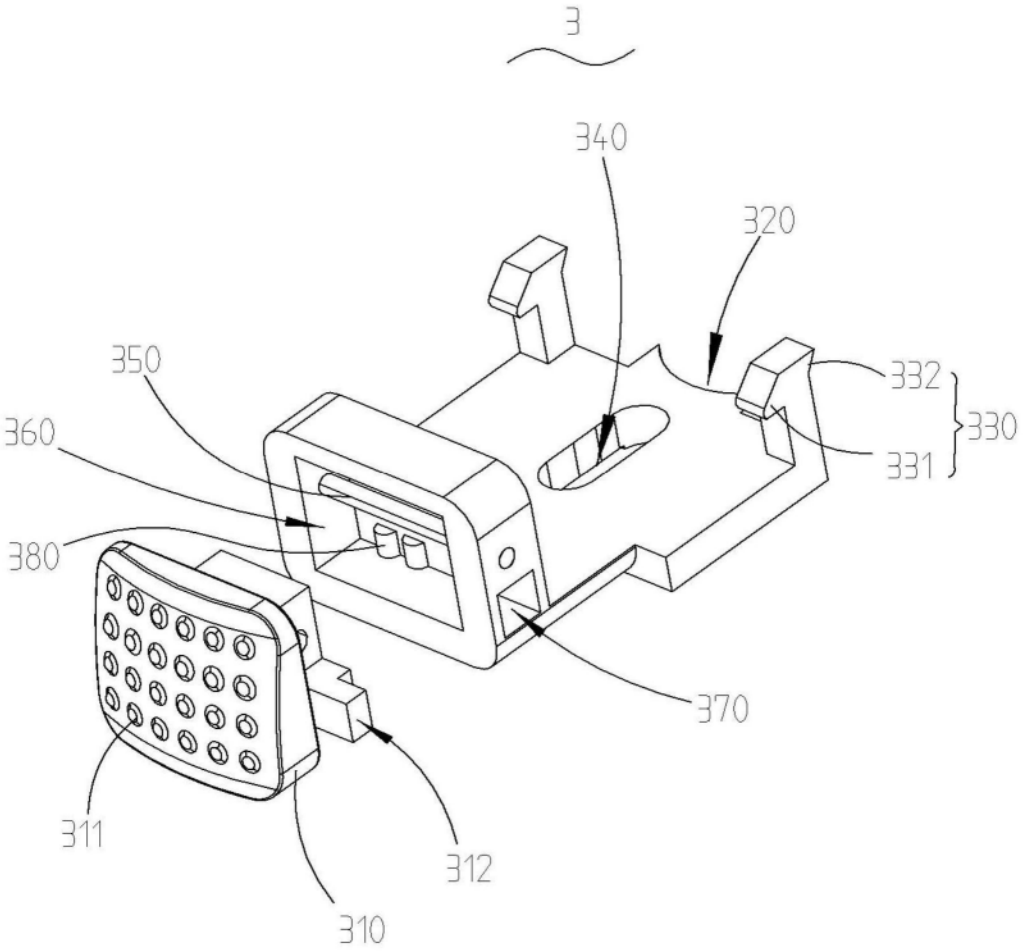

图11

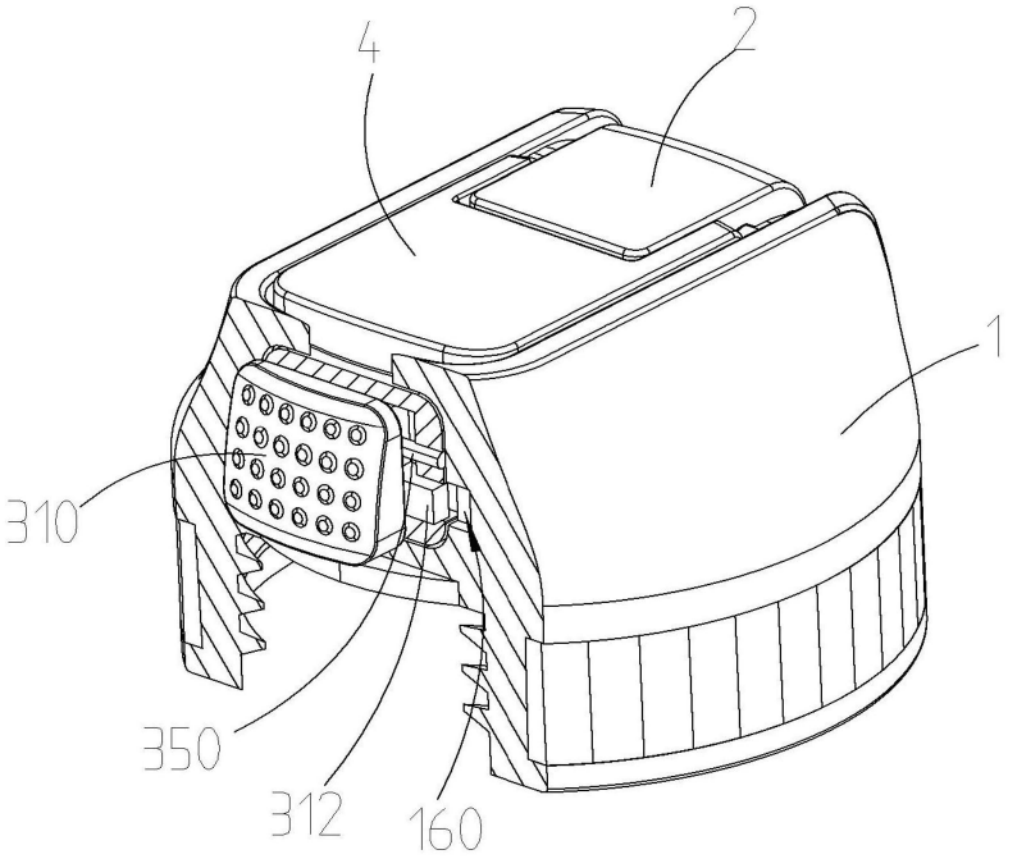

图12

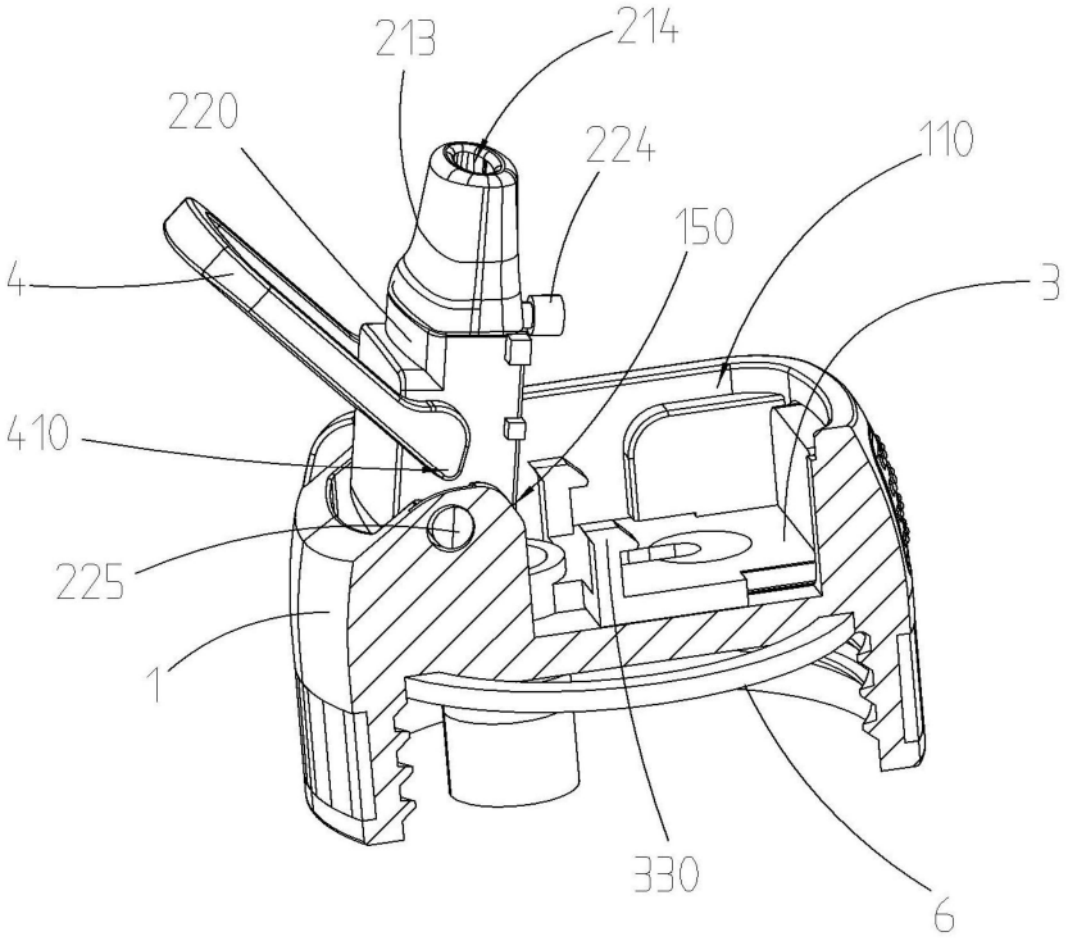

图13