(19)国家知识产权局

(12)实用新型专利

(10)授权公告号 CN 221418371 U
(45)授权公告日 2024.07.26

(21)申请号 202323426687.9

(22)申请日 2023.12.14

(73)专利权人 吴金妹
地址 528400 广东省中山市东升镇勤政路22号朗晴名门园27栋

(72)发明人 吴金妹

(74)专利代理机构 中山驰鼎专利商标代理事务所(普通合伙) 44706
专利代理师 胡犇

(51)Int.Cl.
B62B 7/06(2006.01)
B62B 9/00(2006.01)
B62B 9/08(2006.01)

权利要求书2页 说明书6页 附图15页

(54)实用新型名称

一种儿童车

(57)摘要

本实用新型公开了一种儿童车,包括连接有前轮的前腿,前腿上绕第一轴线A转动连接于后腿上,后腿绕第二轴线B转动连接于底部支撑组件上,底部支撑组件上连接有后轮,底部支撑组件上绕第三轴线C转动连接有撑杆组件,前腿的端部绕第四轴线D转动连接于撑杆组件上。当本儿童车需要折叠时,先将锁定装置解锁,然后推动撑杆组件绕第三轴线C相对底部支撑组件转动,此时撑杆组件就带动前腿端部绕第四轴线D转动,当前腿被带动时前腿还相对绕第一轴线A相对后腿转动,此时前腿就向后腿靠拢,后腿被前腿带动,后腿就绕第二轴线B相对底部支撑组件转动,此时后腿、前腿及撑杆组件就逐渐的靠拢折叠了,折叠后的儿童车体积小。

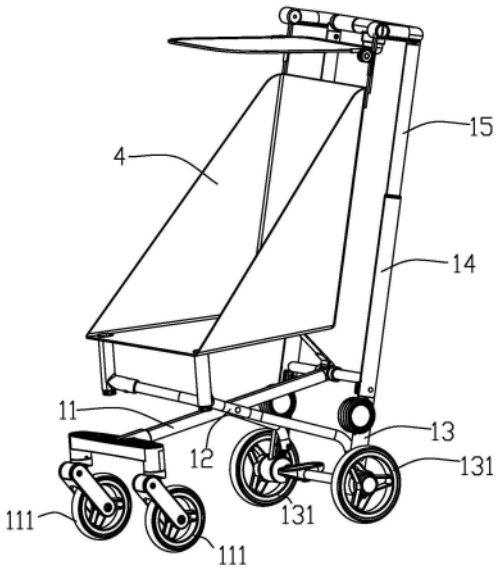

CN 221418371 U

1.一种儿童车,在解锁锁定装置后能够从展开位置移动至折叠位置,其特征在于:包括连接有前轮(111)的前腿(11),所述的前腿(11)上绕第一轴线(A)转动连接于后腿(12)上,所述的后腿(12)绕第二轴线(B)转动连接于底部支撑组件(13)上,所述的底部支撑组件(13)上连接有后轮(131),所述的底部支撑组件(13)上绕第三轴线(C)转动连接有撑杆组件(14),所述的前腿(11)的端部绕第四轴线(D)转动连接于撑杆组件(14)上。

2.根据权利要求1所述的儿童车,其特征在于:所述的撑杆组件(14)包括绕第三轴线(C)转动连接于底部支撑组件(13)上的撑杆本体(141),所述的撑杆本体(141)上连接有横向延伸的横撑杆(142),所述的前腿(11)的端部绕第四轴线(D)转动连接于横撑杆(142)上。

3.根据权利要求1所述的儿童车,其特征在于:所述的底部支撑组件(13)包括底部支撑架(132),所述的后腿(12)绕第二轴线(B)转动连接于底部支撑架(132)上,所述的底部支撑架(132)上还设有向上延伸的延伸杆(133),所述的延伸杆(133)上设有连接座(134),所述的撑杆组件(14)绕第三轴线(C)转动连接于连接座(134)上,所述的后轮(131)连接于底部支撑架(132)上。

4.根据权利要求1所述的儿童车,其特征在于:所述的前腿(11)包括前腿杆(112),所述的前腿杆(112)后端绕第四轴线(D)转动连接于撑杆组件(14)上,所述的前腿杆(112)中部绕第一轴线(A)转动连接于后腿(12)上,所述的前腿杆(112)的前端连接有前轮架(113),所述的前轮(111)连接于前轮架(113)上。

5.根据权利要求1所述的儿童车,其特征在于:所述的后腿(12)包括绕第一轴线(A)转动连接于前腿(11)上的后腿杆(121),所述的后腿杆(121)设有向下倾斜延伸的弯折段(122),所述的弯折段(122)的端部绕第二轴线(B)转动连接于底部支撑组件(13)上。

6.根据权利要求3所述的儿童车,其特征在于:所述的底部支撑架(132)与后轮(131)之间设有刹车组件(135),所述的底部支撑架(132)包括底部支撑座(1321),所述的底部支撑座(1321)上连接有能够相对其横向延伸的横杆(1322),所述的横杆(1322)上还连接有与底部支撑座(1321)可活动连接的转动座(1323),所述的转动座(1323)固定连接于横杆(1322)上并在横杆(1322)转动时跟随横杆(1322)转动,所述的横杆(1322)转动连接于底部支撑座(1321)上,所述的刹车组件(135)包括设于后轮(131)上的多个锁合位(1351),所述的底部支撑座(1321)上设有能够相对其滑动的滑动件(1352),所述的滑动件(1352)内设有能够相对其滑动而卡入至锁合位(1351)内的锁销(1353),所述的锁销(1353)与滑动件(1352)之间设有能够顶推锁销(1353)复位的第一弹性元件(1354),所述的滑动件(1352)与底部支撑座(1321)之间设有能够顶推滑动件(1352)复位的第二弹性元件(1355),所述的转动座(1323)上沿圆周设有能够顶推滑动件(1352)而使得锁销(1353)卡入至锁合位(1351)内的锁定槽(1356)及能够为滑动件(1352)让位而使得锁销(1353)脱离锁合位(1351)的解锁槽(1357),所述的刹车组件(135)还包括固定连接于横杆(1322)上的踏板(1358)。

7.根据权利要求6所述的儿童车,其特征在于:所述的底部支撑座(1321)与转动座(1323)之间还设有能够使得刹车组件(135)保持在锁定状态或者解锁状态的定位组件(1324),所述的定位组件(1324)包括滑动连接于底部支撑座(1321)上的定位块(13241),所述的转动座(1323)上设有能够将刹车组件(135)定位在刹车状态的刹车位(13242)及能够将刹车组件(135)定位在解锁状态的解锁位(13243),所述的定位块(13241)与底部支撑座(1321)之间设有能够顶推定位块(13241)复位的弹性部件(13244)。

8.根据权利要求1所述的儿童车,其特征在于:所述的锁定装置包括设于撑杆组件(14)与底部支撑组件(13)之间的锁定组件(2),所述的锁定组件(2)包括设于底部支撑组件(13)上的锁定位(21),所述的撑杆组件(14)内设有能够相对其滑动而卡入或脱离锁定位(21)的锁定件(22),所述的撑杆组件(14)内还设有能够相对其滑动的滑动座(23),所述的滑动座(23)与锁定件(22)之间设有在滑动座(23)滑动时能够拉动锁定件(22)滑动的第一拉索(24),所述的撑杆组件(14)上连接有能够相对其滑动而顶推滑动座(23)的推杆(15),所述的锁定件(22)与撑杆组件(14)之间设有能够顶推锁定件(22)复位的第一弹性件(25),所述的滑动座(23)与撑杆组件(14)之间设有能够顶推滑动座(23)复位的第二弹性件(26)。

9.根据权利要求1所述的儿童车,其特征在于:所述的撑杆组件(14)上连接有能够相对其滑动而展开或折叠的推杆(15),所述的推杆(15)与撑杆组件(14)之间设有能够将二者锁定的卡锁组件(3),所述的卡锁组件(3)包括设于撑杆组件(14)上的卡锁位(31),所述的推杆(15)上设有能够相对其滑动而卡入或脱离卡锁位(31)的卡锁件(32),所述的推杆(15)内还设有能够相对其滑动而推动卡锁件(32)滑动的顶推块(33),所述的推杆(15)上还设有操作件(34),所述的操作件(34)与顶推块(33)之间设有在操作件(34)被操作时能够拉动顶推块(33)滑动的第二拉索(35),所述的操作件(34)与推杆(15)之间设有能够顶推操作件(34)复位的第一弹簧,所述的顶推块(33)与推杆(15)之间设有能够推动顶推块(33)复位的第二弹簧(36),所述的卡锁件(32)与推杆(15)之间设有能够顶推卡锁件(32)复位的第三弹簧(37)。

10.根据权利要求1所述的儿童车,其特征在于:所述的前腿(11)、后腿(12)、撑杆组件(14)及推杆(15)之间设有能够跟随儿童车展开而展开,并能够跟随儿童车折叠而折叠的坐兜(4)。

一种儿童车

【技术领域】

[0001] 本实用新型涉及一种儿童车。

【背景技术】

[0002] 目前,儿童车已成为儿童在成长过程中不可或缺的物品。市场上的儿童推车一般都能进行折叠或展开,但是现有的儿童车传动结构复杂,连杆较多,而且折叠后体积仍然较大。因此,人们非常渴望一种折叠展开操作方便,结构简单且折叠后体积小的儿童车出现。

[0003] 本实用新型另提供一种新的实施方案。

【实用新型内容】

[0004] 本实用新型目的是克服了现有技术的不足,提供一种折叠展开操作方便,折叠结构简单且折叠后体积小的儿童车。

[0005] 本实用新型是通过以下技术方案实现的:

[0006] 一种儿童车,在解锁锁定装置后能够从展开位置移动至折叠位置,包括连接有前轮111的前腿11,所述的前腿11上绕第一轴线A转动连接于后腿12上,所述的后腿12绕第二轴线B转动连接于底部支撑组件13上,所述的底部支撑组件13上连接有后轮131,所述的底部支撑组件13上绕第三轴线C转动连接有撑杆组件14,所述的前腿11的端部绕第四轴线D转动连接于撑杆组件14上。

[0007] 所述的撑杆组件14包括绕第三轴线C转动连接于底部支撑组件13上的撑杆本体141,所述的撑杆本体141上连接有横向延伸的横撑杆142,所述的前腿11的端部绕第四轴线D转动连接于横撑杆142上。

[0008] 所述的底部支撑组件13包括底部支撑架132,所述的后腿12绕第二轴线B转动连接于底部支撑架132上,所述的底部支撑架132上还设有向上延伸的延伸杆133,所述的延伸杆133上设有连接座134,所述的撑杆组件14绕第三轴线C转动连接于连接座134上,所述的后轮131连接于底部支撑架132上。

[0009] 所述的前腿11包括前腿杆112,所述的前腿杆112后端绕第四轴线D转动连接于撑杆组件14上,所述的前腿杆112中部绕第一轴线A转动连接于后腿12上,所述的前腿杆112的前端连接有前轮架113,所述的前轮111连接于前轮架113上。

[0010] 所述的后腿12包括绕第一轴线A转动连接于前腿11上的后腿杆121,所述的后腿杆121设有向下倾斜延伸的弯折段122,所述的弯折段122的端部绕第二轴线B转动连接于底部支撑组件13上。

[0011] 所述的底部支撑架132与后轮131之间设有刹车组件135,所述的底部支撑架132包括底部支撑座1321,所述的底部支撑座1321上连接有能够相对其横向延伸的横杆1322,所述的横杆1322上还连接有与底部支撑座1321可活动连接的转动座1323,所述的转动座1323固定连接于横杆1322上并在横杆1322转动时跟随横杆1322转动,所述的横杆1322转动连接于底部支撑座1321上,所述的刹车组件135包括设于后轮131上的多个锁合位1351,所述的

底部支撑座1321上设有能够相对其滑动的滑动件1352,所述的滑动件1352内设有能够相对其滑动而卡入至锁合位1351内的锁销1353,所述的锁销1353与滑动件1352之间设有能够顶推锁销1353复位的第一弹性元件1354,所述的滑动件1352与底部支撑座1321之间设有能够顶推滑动件1352复位的第二弹性元件1355,所述的转动座1323上沿圆周设有能够顶推滑动件1352而使得锁销1353卡入至锁合位1351内的锁定槽1356及能够为滑动件1352让位而使得锁销1353脱离锁合位1351的解锁槽1357,所述的刹车组件135还包括固定连接于横杆1322上的踏板1358。

[0012] 所述的底部支撑座1321与转动座1323之间还设有能够使得刹车组件135保持在锁定状态或者解锁状态的定位组件1324,所述的定位组件1324包括滑动连接于底部支撑座1321上的定位块13241,所述的转动座1323上设有能够将刹车组件135定位在刹车状态的刹车位13242及能够将刹车组件135定位在解锁状态的解锁位13243,所述的定位块13241与底部支撑座1321之间设有能够顶推定位块13241复位的弹性部件13244。

[0013] 所述的锁定装置包括设于撑杆组件14与底部支撑组件13之间的锁定组件2,所述的锁定组件2包括设于底部支撑组件13上的锁定位21,所述的撑杆组件14内设有能够相对其滑动而卡入或脱离锁定位21的锁定件22,所述的撑杆组件14内还设有能够相对其滑动的滑动座23,所述的滑动座23与锁定件22之间设有在滑动座23滑动时能够拉动锁定件22滑动的第一拉索24,所述的撑杆组件14上连接有能够相对其滑动而顶推滑动座23的推杆15,所述的锁定件22与撑杆组件14之间设有能够顶推锁定件22复位的第一弹性件25,所述的滑动座23与撑杆组件14之间设有能够顶推滑动座23复位的第二弹性件26。

[0014] 所述的撑杆组件14上连接有能够相对其滑动而展开或折叠的推杆15,所述的推杆15与撑杆组件14之间设有能够将二者锁定的卡锁组件3,所述的卡锁组件3包括设于撑杆组件14上的卡锁位31,所述的推杆15上设有能够相对其滑动而卡入或脱离卡锁位31的卡锁件32,所述的推杆15内还设有能够相对其滑动而推动卡锁件32滑动的顶推块33,所述的推杆15上还设有操作件34,所述的操作件34与顶推块33之间设有在操作件34被操作时能够拉动顶推块33滑动的第二拉索35,所述的操作件34与推杆15之间设有能够顶推操作件34复位的第一弹簧,所述的顶推块33与推杆15之间设有能够推动顶推块33复位的第二弹簧36,所述的卡锁件32与推杆15之间设有能够顶推卡锁件32复位的第三弹簧37。

[0015] 所述的前腿11、后腿12、撑杆组件14及推杆15之间设有能够跟随儿童车展开而展开,并能够跟随儿童车折叠而折叠的坐兜4。

[0016] 与现有技术相比,本实用新型有如下优点:

[0017] 1、当本儿童车需要折叠时,先将锁定装置解锁,然后推动撑杆组件绕第三轴线C相对底部支撑组件转动,此时撑杆组件就带动前腿端部绕第四轴线D转动,当前腿被带动时前腿还相对绕第一轴线A相对后腿转动,此时前腿就向后腿靠拢,后腿被前腿带动,后腿就绕第二轴线B相对底部支撑组件转动,此时后腿、前腿及撑杆组件就逐渐的靠拢折叠了,折叠后的儿童车体积小。本儿童车折叠时极为方便,仅需在解锁锁定装置后,推动撑杆组件相对底部支撑组件转动,即可完成整车的折叠,折叠操作方便。

[0018] 2、当本儿童车需要刹车时,踩下踏板,踏板就带动横杆转动,横杆转动时就带动转动座转动,转动座转动时滑动件就逐渐的从解锁槽移动至锁定槽,在滑动件从解锁槽移动至锁定槽的过程中,第二弹性元件被压缩,第一弹性元件被滑动件的内壁顶推而顶推锁销,

使得锁销一直保持在伸出至最长的状态,此时锁销就逐渐的插入至锁合位中,从而完成了儿童车的刹车,当不需要刹车时,提拉踏板,踏板就带动横杆转动,横杆转动时就带动转动座转动,转动座转动时滑动件就逐渐的从锁定槽移动至解锁槽中,此时第二弹性元件由压缩状态逐渐的转变至原始状态,顶推滑动件滑动,滑动件滑动时就带动锁销移动,锁销就逐渐的从锁合位中脱离了。

【附图说明】

[0019] 图1是本实用新型儿童车的立体图之一;

[0020] 图2是本实用新型儿童车的侧视图之一;

[0021] 图3是本实用新型儿童车的立体图之二;

[0022] 图4是本实用新型儿童车的侧视图之二;

[0023] 图5是本实用新型儿童车的立体图之三;

[0024] 图6是本实用新型儿童车的侧视图之三;

[0025] 图7是本实用新型儿童车的立体图之四;

[0026] 图8是本实用新型儿童车折叠时的状态;

[0027] 图9是本实用新型儿童车的剖视图;

[0028] 图10是图9中E区域的放大图;

[0029] 图11是图9中F区域的放大图;

[0030] 图12是本实用新型儿童车中锁定组件的分解图;

[0031] 图13是本实用新型儿童车中底部支撑架的立体图;

[0032] 图14是本实用新型儿童车中底部支撑架的分解图之一;

[0033] 图15是本实用新型儿童车中底部支撑架的分解图之二;

[0034] 图16是本实用新型儿童车中滑动件及锁销的立体图;

[0035] 图17是本实用新型儿童车中转动座的立体图。

【具体实施方式】

[0036] 下面结合附图对本实用新型作进一步描述:

[0037] 如图1至17所示,本实用新型提供一种儿童车,在解锁锁定装置后能够从展开位置移动至折叠位置,包括连接有前轮111的前腿11,所述的前腿11上绕第一轴线A转动连接于后腿12上,所述的后腿12绕第二轴线B转动连接于底部支撑组件13上,所述的底部支撑组件13上连接有后轮131,所述的底部支撑组件13上绕第三轴线C转动连接有撑杆组件14,所述的前腿11的端部绕第四轴线D转动连接于撑杆组件14上。

[0038] 当本儿童车需要折叠时,先将锁定装置解锁,然后推动撑杆组件14绕第三轴线C相对底部支撑组件13转动,此时撑杆组件14就带动前腿11端部绕第四轴线D转动,当前腿11被带动时前腿11还相对绕第一轴线A相对后腿12转动,此时前腿11就向后腿12靠拢,后腿12被前腿11带动,后腿12就绕第二轴线B相对底部支撑组件13转动,此时后腿12、前腿11及撑杆组件14就逐渐的靠拢折叠了,折叠后的儿童车体积小。本儿童车折叠时极为方便,仅需在解锁锁定装置后,推动撑杆组件14相对底部支撑组件13转动,即可完成整车的折叠,折叠操作方便。

[0039] 如图7所示,所述的撑杆组件14包括绕第三轴线C转动连接于底部支撑组件13上的撑杆本体141,所述的撑杆本体141上连接有横向延伸的横撑杆142,所述的前腿11的端部绕第四轴线D转动连接于横撑杆142上。横撑杆142用于横向固定两个撑杆本体141,使得两个撑杆本体141之间固定的更稳固,儿童车的安全性更好。

[0040] 如图7至15所示,所述的底部支撑组件13包括底部支撑架132,所述的后腿12绕第二轴线B转动连接于底部支撑架132上,所述的底部支撑架132上还设有向上延伸的延伸杆133,所述的延伸杆133上设有连接座134,所述的撑杆组件14绕第三轴线C转动连接于连接座134上,所述的后轮131连接于底部支撑架132上。延伸杆133及连接座134的设置使得撑杆组件14转动折叠时能够与前腿11和后腿12更贴合。

[0041] 如图2所示,所述的前腿11包括前腿杆112,所述的前腿杆112后端绕第四轴线D转动连接于撑杆组件14上,所述的前腿杆112中部绕第一轴线A转动连接于后腿12上,所述的前腿杆112的前端连接有前轮架113,所述的前轮111连接于前轮架113上。前腿杆112后端套接于横撑杆142上并能够相对横撑杆142转动。

[0042] 如图7所示,所述的后腿12包括绕第一轴线A转动连接于前腿11上的后腿杆121,所述的后腿杆121设有向下倾斜延伸的弯折段122,所述的弯折段122的端部绕第二轴线B转动连接于底部支撑组件13上。弯折段122的设置使得后推杆121在折叠时能够与前腿11更贴合。

[0043] 如图13至17所示,所述的底部支撑架132与后轮131之间设有刹车组件135,所述的底部支撑架132包括底部支撑座1321,所述的底部支撑座1321上连接有能够相对其横向延伸的横杆1322,所述的横杆1322上还连接有与底部支撑座1321可活动连接的转动座1323,所述的转动座1323固定连接于横杆1322上并在横杆1322转动时跟随横杆1322转动,所述的横杆1322转动连接于底部支撑座1321上,所述的刹车组件135包括设于后轮131上的多个锁合位1351,所述的底部支撑座1321上设有能够相对其滑动的滑动件1352,所述的滑动件1352内设有能够相对其滑动而卡入至锁合位1351内的锁销1353,所述的锁销1353与滑动件1352之间设有能够顶推锁销1353复位的第一弹性元件1354,所述的滑动件1352与底部支撑座1321之间设有能够顶推滑动件1352复位的第二弹性元件1355,所述的转动座1323上沿圆周设有能够顶推滑动件1352而使得锁销1353卡入至锁合位1351内的锁定槽1356及能够为滑动件1352让位而使得锁销1353脱离锁合位1351的解锁槽1357,所述的刹车组件135还包括固定连接于横杆1322上的踏板1358。

[0044] 当本儿童车需要刹车时,踩下踏板1358,踏板1358就带动横杆1322转动,横杆1322转动时就带动转动座1323转动,转动座1323转动时滑动件1352就逐渐的从解锁槽1357移动至锁定槽1356,在滑动件1352从解锁槽1357移动至锁定槽1356的过程中,第二弹性元件1355被压缩,第一弹性元件1354被滑动件1352的内壁顶推而顶推锁销1353,使得锁销1353一直保持在伸出至最长的状态,此时锁销1353就逐渐的插入至锁合位1351中,从而完成了儿童车的刹车,当不需要刹车时,提拉踏板1358,踏板1358就带动横杆1322转动,横杆1322转动时就带动转动座1323转动,转动座1323转动时滑动件1352就逐渐的从锁定槽1356移动至解锁槽1357中,此时第二弹性元件1355由压缩状态逐渐的转变至原始状态,顶推滑动件1352滑动,滑动件1352滑动时就带动锁销1353移动,锁销1353就逐渐的从锁合位1351中脱离了。

[0045] 如图16至17所示,所述的滑动件1352的端部呈弧形设置,所述的锁定槽1356及解锁槽1357均为弧形槽,且所述的锁定槽1356及解锁槽1357之间设有能够与滑动件1352顶靠的斜滑面1359。滑动件1352的端部呈弧形设置便于与锁定槽1356及解锁槽1357进行卡锁,同时斜滑面1359的设置也便于顶推滑动件1352。

[0046] 如图15至17所示,所述的底部支撑座1321与转动座1323之间还设有能够使得刹车组件135保持在锁定状态或者解锁状态的定位组件1324,所述的定位组件1324包括滑动连接于底部支撑座1321上的定位块13241,所述的转动座1323上设有能够将刹车组件135定位在刹车状态的刹车位13242及能够将刹车组件135定位在解锁状态的解锁位13243,所述的定位块13241与底部支撑座1321之间设有能够顶推定位块13241复位的弹性部件13244。定位组件1324能够使得儿童车保持在锁定状态或者展开状态,大人无需一直踩踏踏板1358。当转动座1323转动时,定位块13241逐渐的从转动座1323中的解锁位13243移动至刹车位13242中,此时弹性部件13244受到压缩,定位块13241一直被卡锁在刹车位13242状态,此时整个的儿童车就一直处于锁定状态;当转动座1323反向转动时,定位块13241逐渐的从转动座1323中的刹车位13242移动至解锁位13243中,此时弹性部件13244从压缩状态移动至原始状态,定位块13241被弹性部件13244推动而复位,此时整个的儿童车就从刹车状态解锁了,儿童车也能够继续推行了。

[0047] 如图11所示,所述的锁定装置包括设于撑杆组件14与底部支撑组件13之间的锁定组件2,所述的锁定组件2包括设于底部支撑组件13上的锁定位21,所述的撑杆组件14内设有能够相对其滑动而卡入或脱离锁定位21的锁定件22,所述的撑杆组件14内还设有能够相对其滑动的滑动座23,所述的滑动座23与锁定件22之间设有在滑动座23滑动时能够拉动锁定件22滑动的第一拉索24,所述的撑杆组件14上连接有能够相对其滑动而顶推滑动座23的推杆15,所述的锁定件22与撑杆组件14之间设有能够顶推锁定件22复位的第一弹性件25,所述的滑动座23与撑杆组件14之间设有能够顶推滑动座23复位的第二弹性件26。当需要推动撑杆组件14折叠时,需要将锁定组件2解锁,推动推杆15向下滑动,推杆15沿着撑杆组件14滑动时就逐渐的与滑动座23靠拢并顶推滑动座23,滑动座23被推动时就带动第一拉索24移动,第一拉索24移动时就逐渐的带动锁定件22移动,锁定件22移动时就逐渐的从底部支撑组件13上的锁定位21脱离了,此时撑杆组件14就能够相对底部支撑组件13转动折叠了,从而完成整车的折叠。

[0048] 如图9至11所示,所述的撑杆组件14上连接有能够相对其滑动而展开或折叠的推杆15,所述的推杆15与撑杆组件14之间设有能够将二者锁定的卡锁组件3。

[0049] 如图9至11所示,所述的卡锁组件3包括设于撑杆组件14上的卡锁位31,所述的推杆15上设有能够相对其滑动而卡入或脱离卡锁位31的卡锁件32,所述的推杆15内还设有能够相对其滑动而推动卡锁件32滑动的顶推块33,所述的推杆15上还设有操作件34,所述的操作件34与顶推块33之间设有在操作件34被操作时能够拉动顶推块33滑动的第二拉索35,所述的操作件34与推杆15之间设有能够顶推操作件34复位的第一弹簧图中未画出,所述的顶推块33与推杆15之间设有能够推动顶推块33复位的第二弹簧36,所述的卡锁件32与推杆15之间设有能够顶推卡锁件32复位的第三弹簧37。当需要折叠推杆15时,按压操作件34,操作件34就相对推杆15转动,操作件34就带动第二拉索35移动,第二拉索35移动时就带动卡锁件32移动,卡锁件32移动时就逐渐的从撑杆组件14上的卡锁位31脱离,此时推杆15就能

够沿着撑杆组件14向下滑动了,推杆15在相对撑杆组件14滑动折叠时就能够将锁定组件2解锁,从而完成整车的折叠。

[0050] 如图1、图3及图5所示,所述的前腿11、后腿12、撑杆组件14及推杆15之间设有能够跟随儿童车展开而展开,并能够跟随儿童车折叠而折叠的坐兜4。坐兜4能够跟随儿童车展开而展开,能够跟随儿童车折叠而折叠,展开及折叠方便,这样设置能够使得儿童车在折叠时的体积更小,更便于存放及携带。

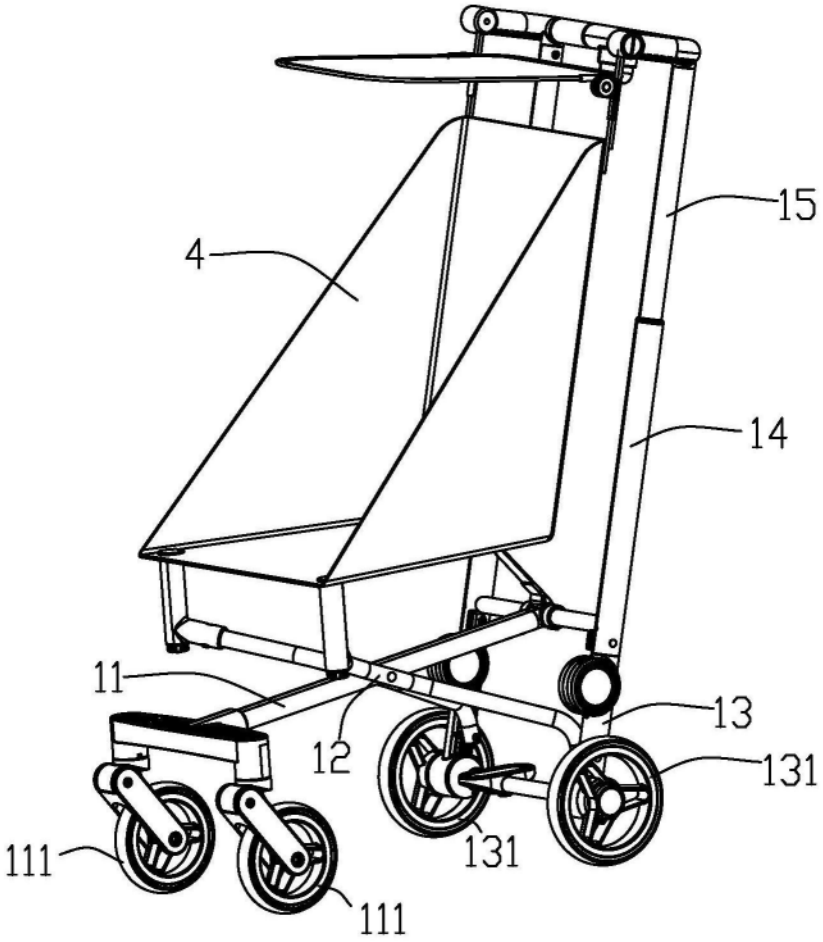

图1

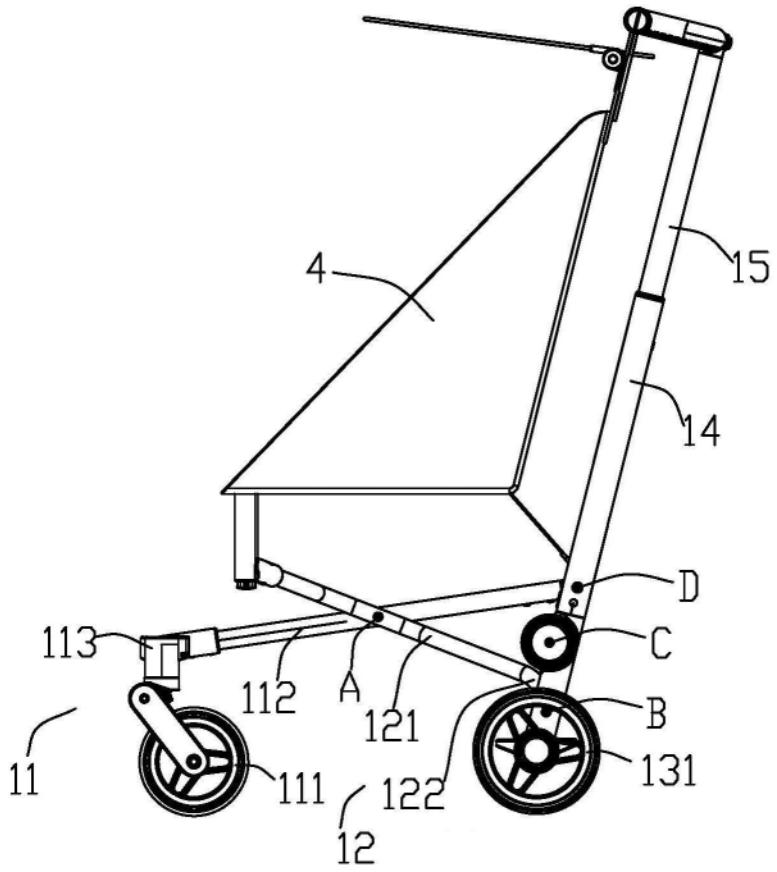

图2

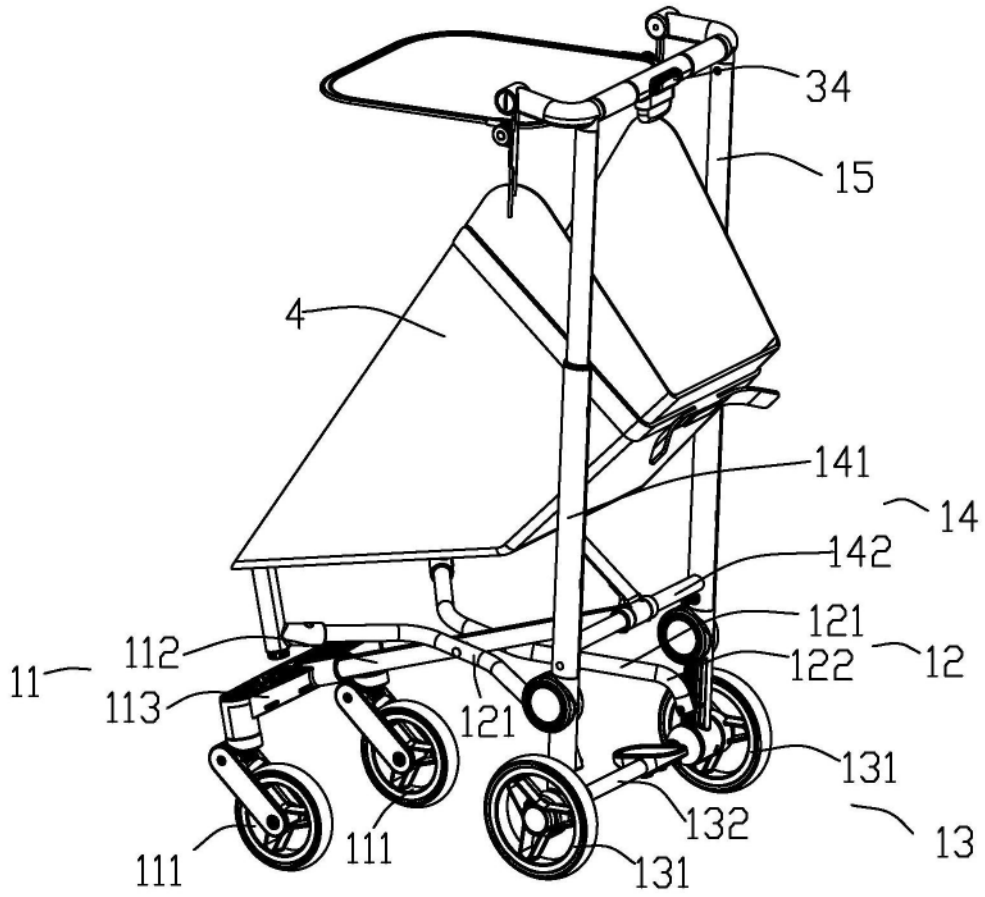

图3

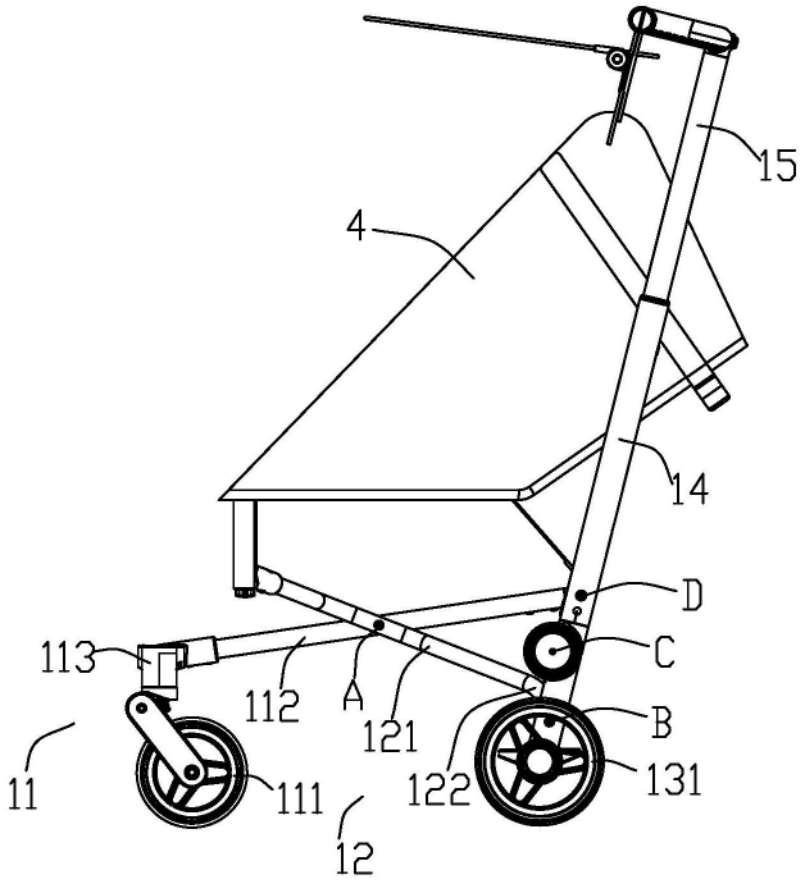

图4

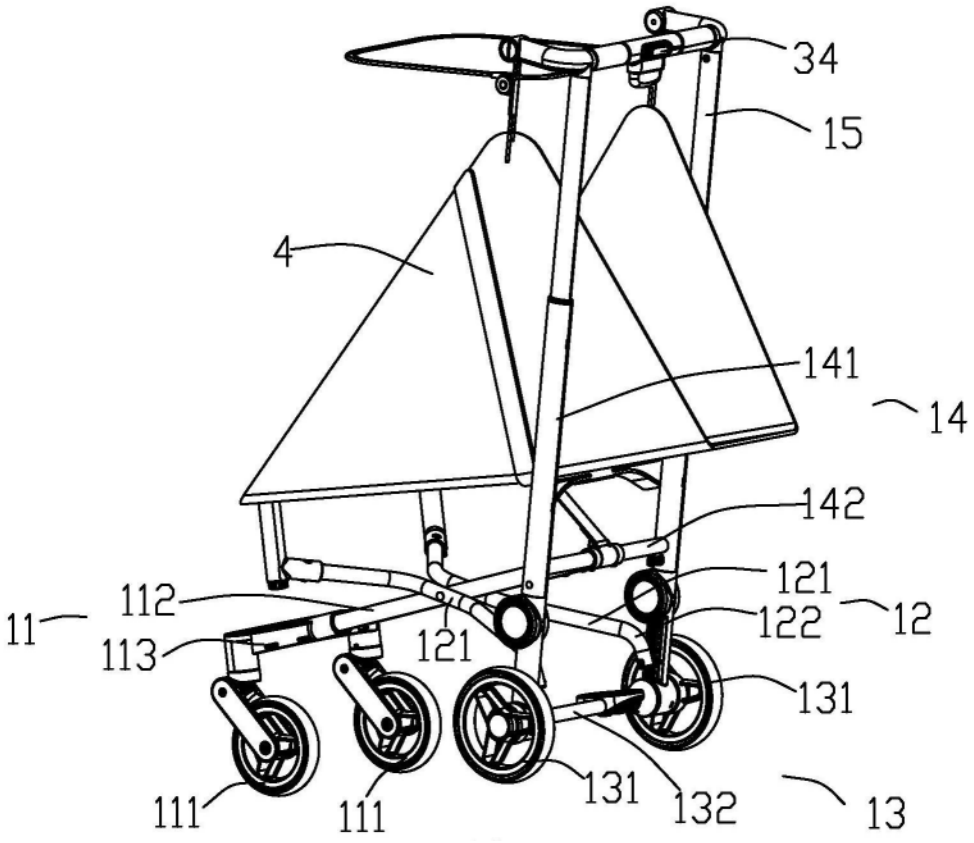

图5

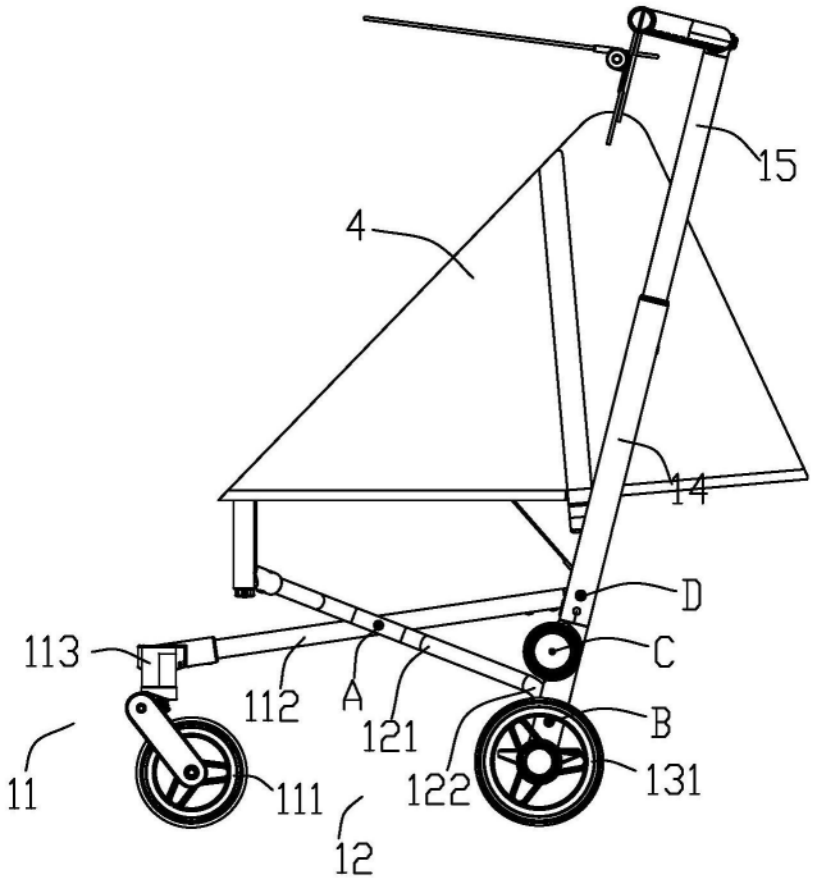

图6

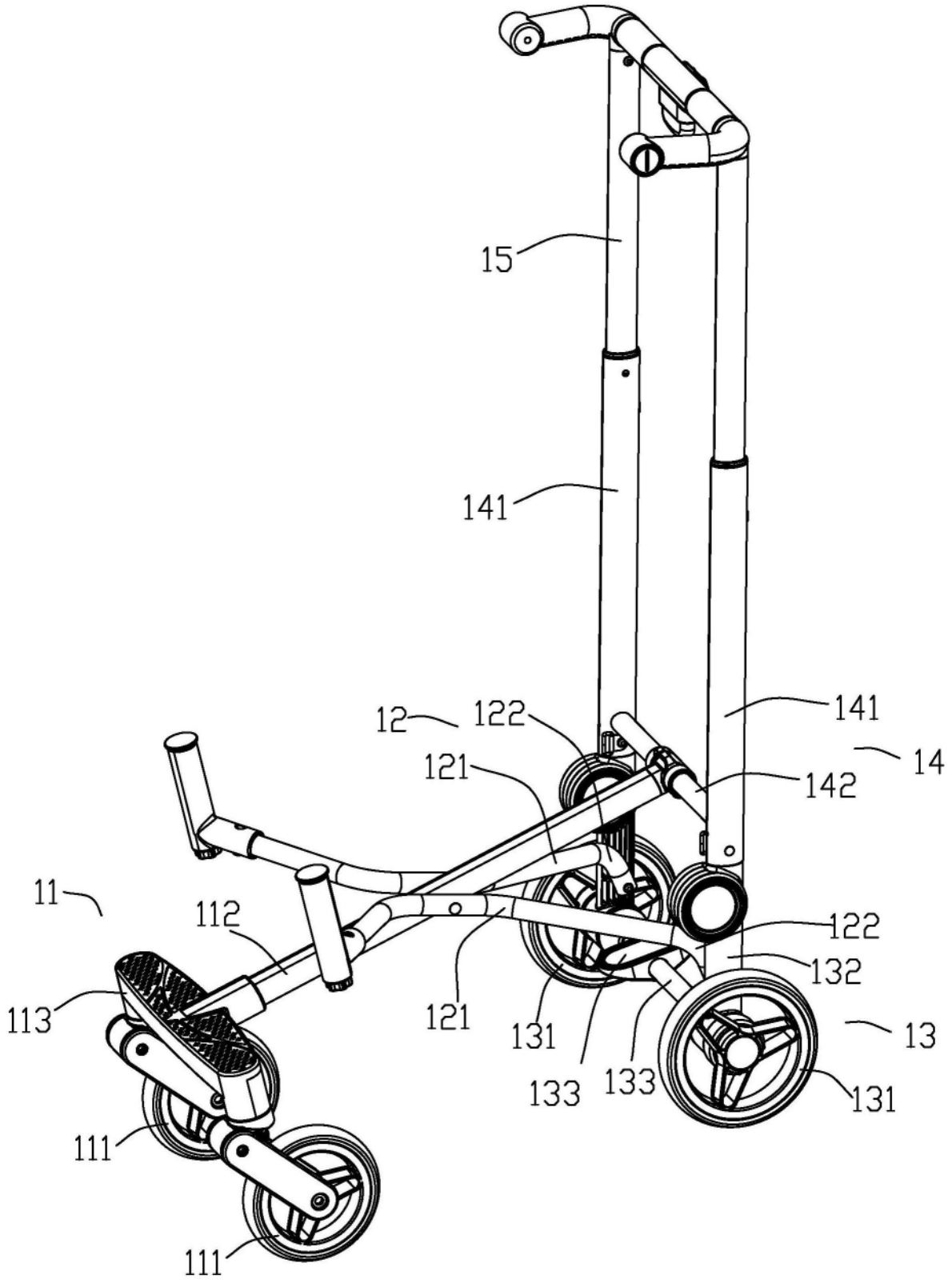
15
141
12
122
121
141
14
142
11
112
122
132
113
121
131
13
133
133
131
111
111

图7

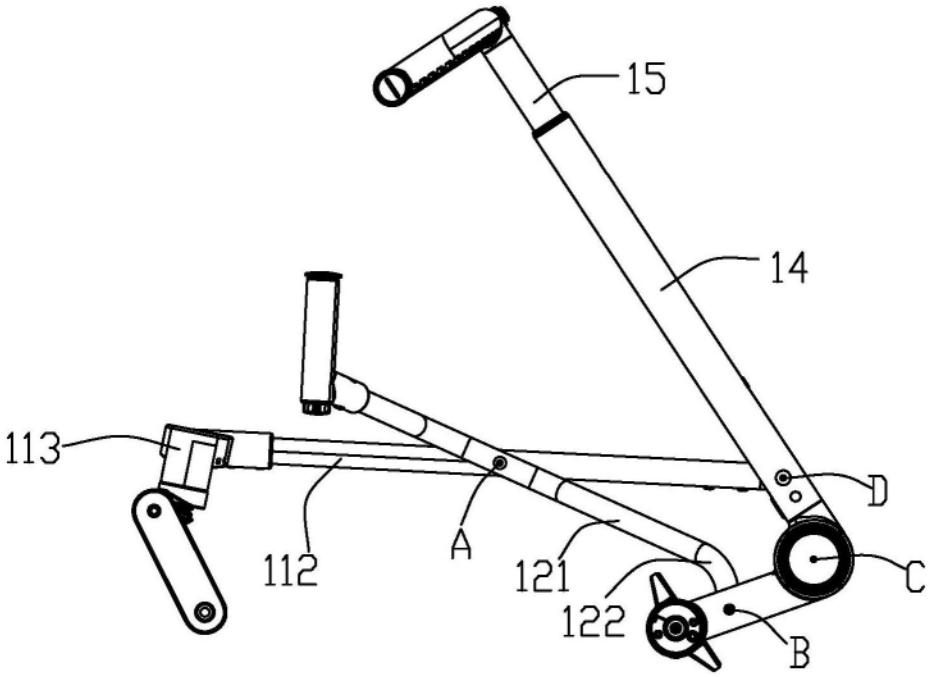

图8

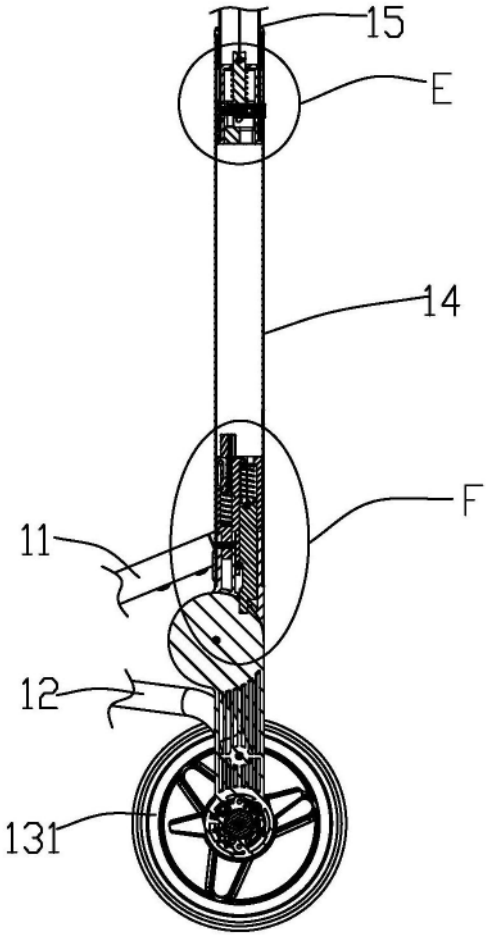

图9

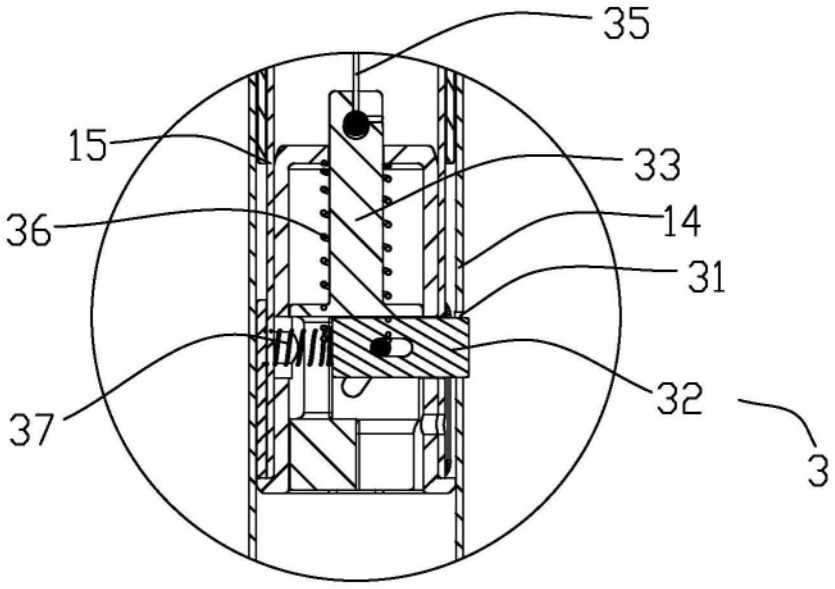

图10

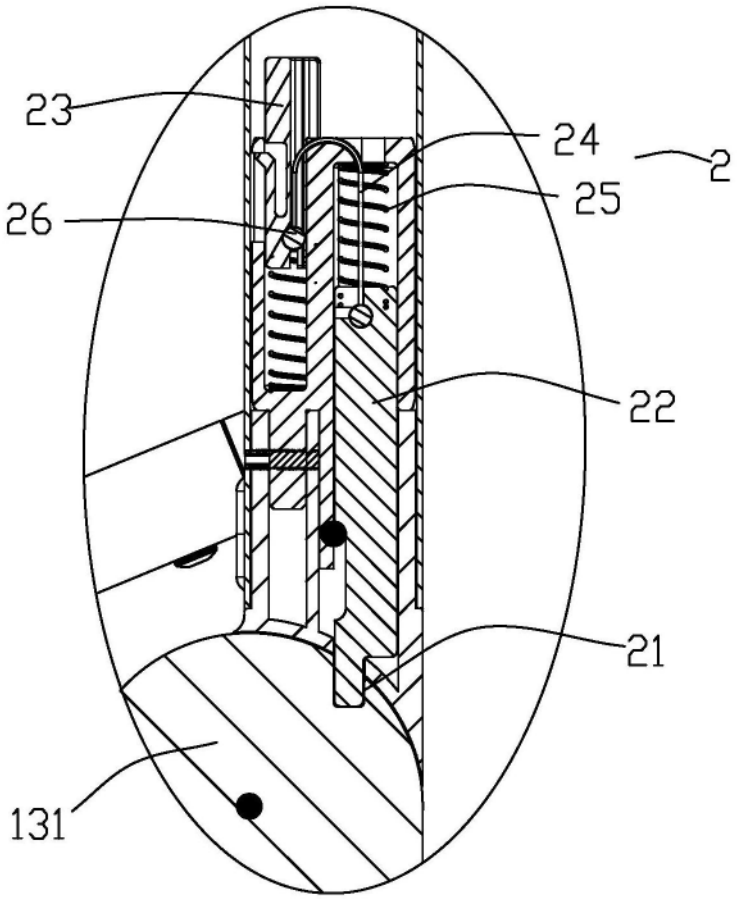

图11

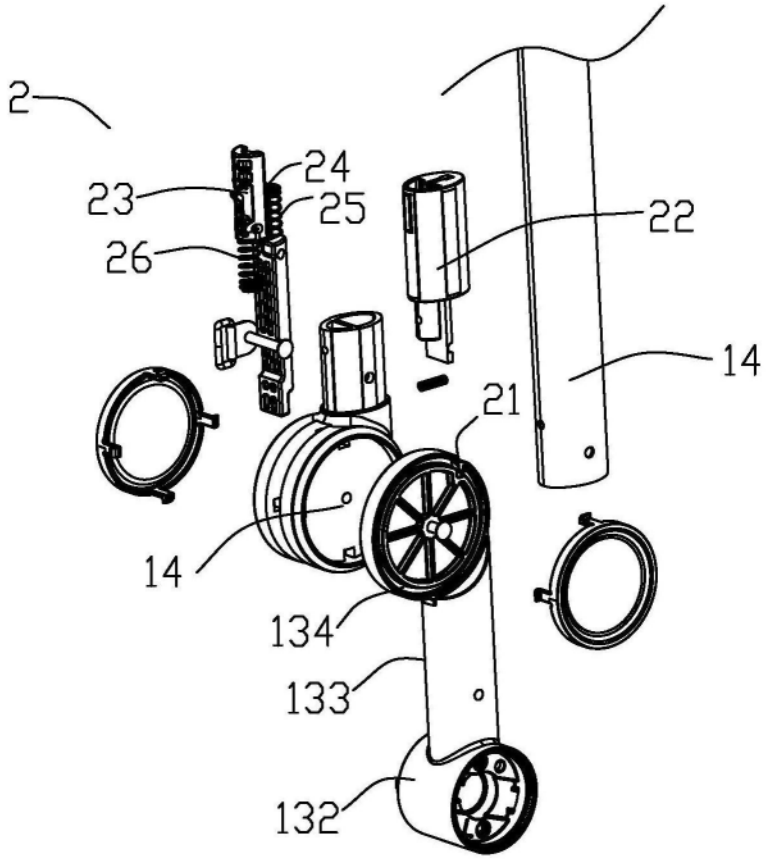

图12

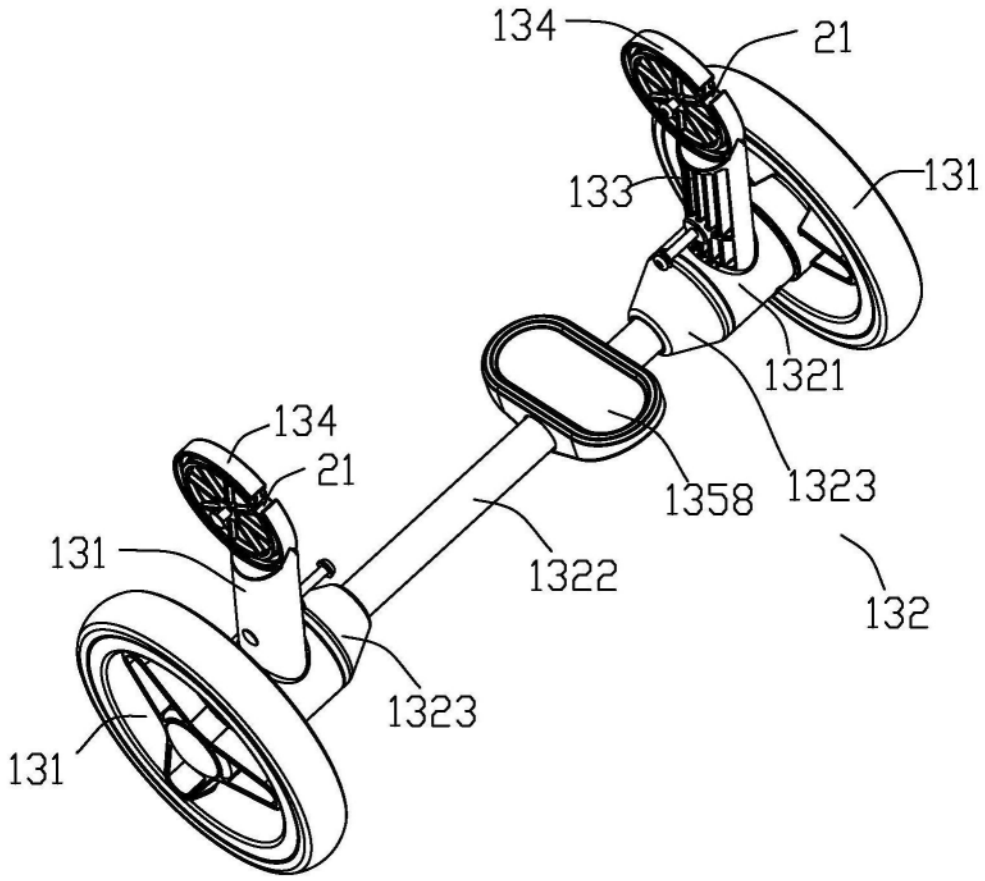

图13

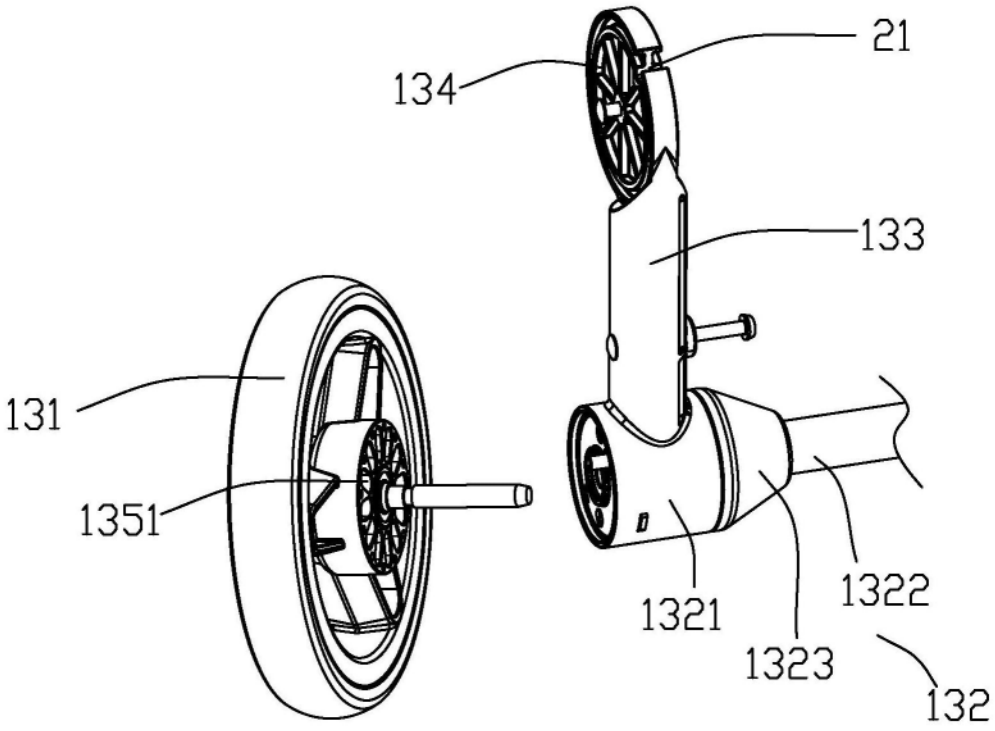

图14

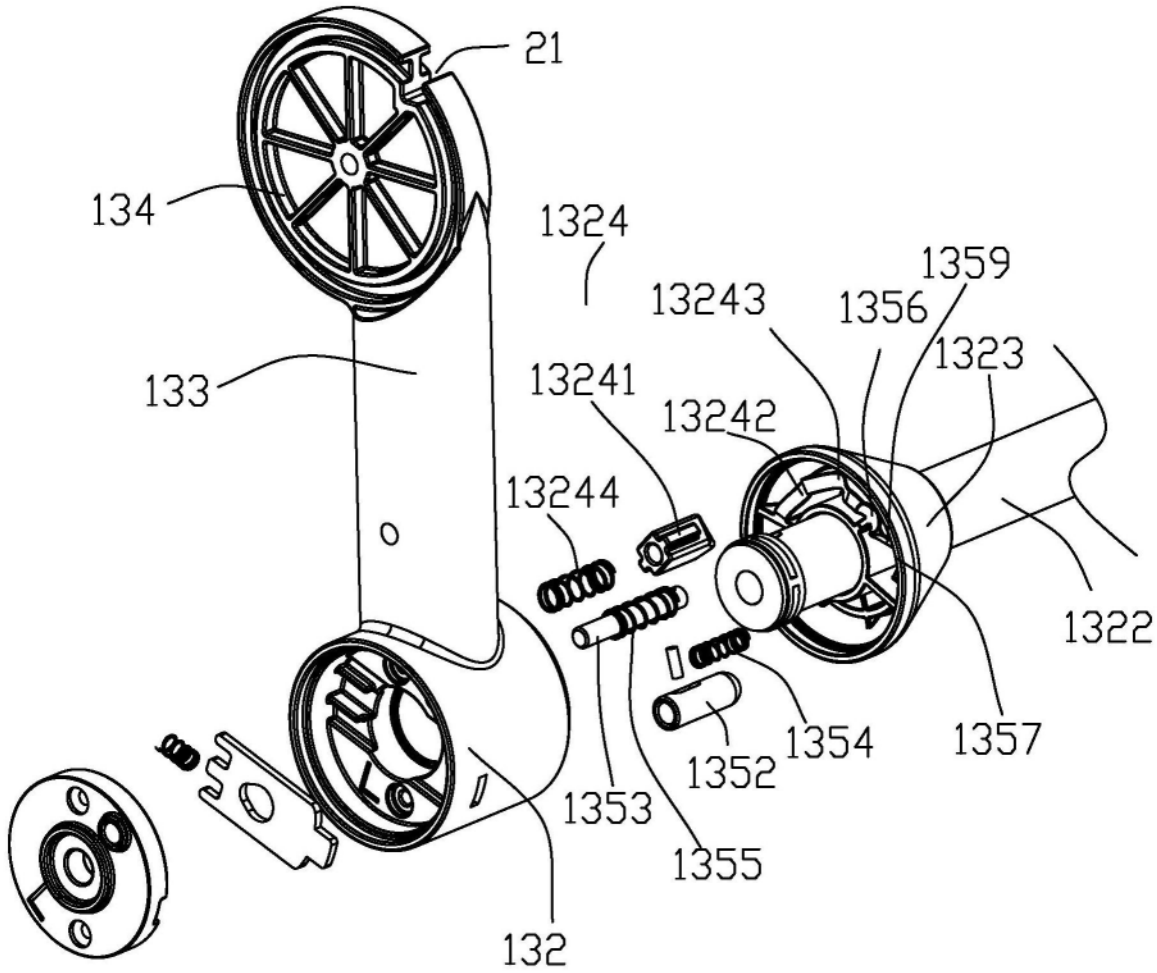
21
134
1324
1359
13243
1356
1323
133
13241
13242
13244
1322
1357
1354
1352
1353
1355
132

图15

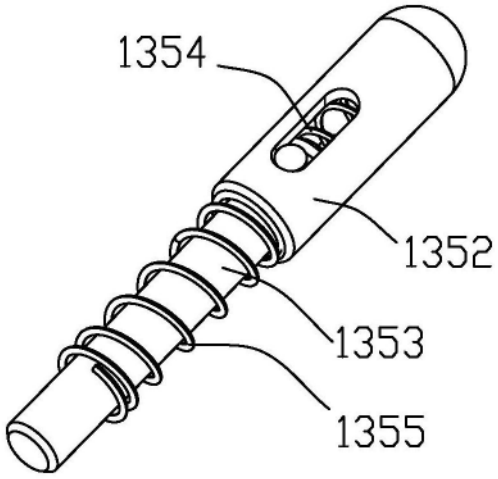
1354
1352
1353
1355

图16

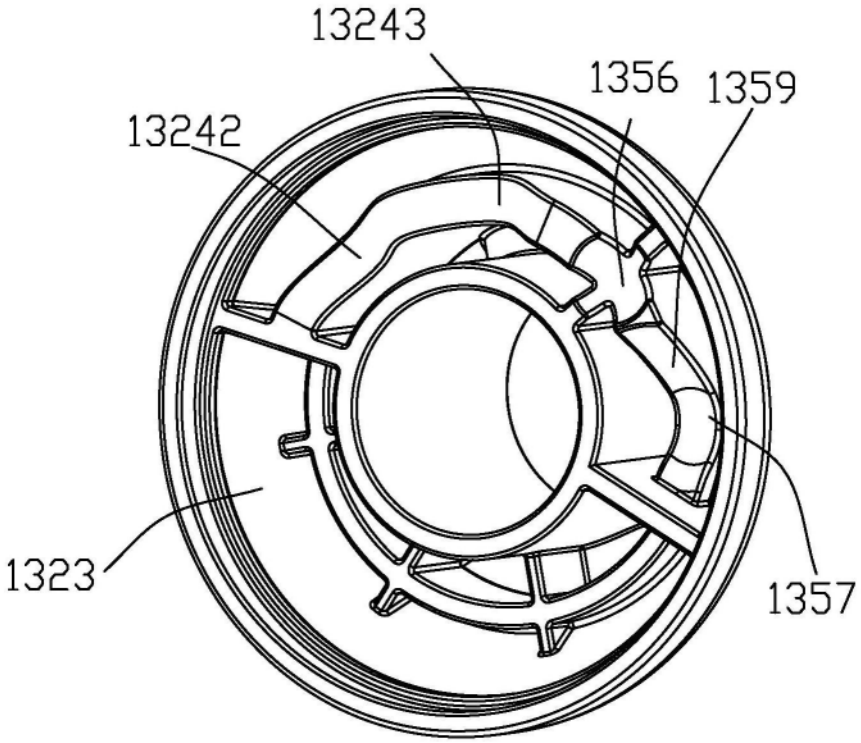

图17