(19)中华人民共和国国家知识产权局

(12)实用新型专利

(10)授权公告号 CN 202541964 U
(45)授权公告日 2012.11.21

(21)申请号 201220168699.9

(22)申请日 2012.04.20

(73)专利权人 成都正隆包装制品有限公司
地址 610000 四川省成都市双流县西南航空港经济开发区腾飞路48号

(72)发明人 田锐 尚秋梅

(51)Int.Cl.
B65D 5/52(2006.01)
B65D 5/62(2006.01)

权利要求书 1 页 说明书 2 页 附图 1 页

(54)实用新型名称

一种带衬垫的防震抗压包装纸箱

(57)摘要

本实用新型公开了一种带衬垫的防震抗压包装纸箱，包括外纸箱；其特征在于：还包括防震抗压衬垫和摇盖；所述防震抗压衬垫首尾衔接折为一体，粘贴于外纸箱内围；摇盖设于防震抗压衬垫的最小面上，形成仅在箱顶或箱底，或同时在箱顶和箱底设有摇盖的包装纸箱。该防震抗压包装纸箱其抗压、耐破指标大大高于一般纸包装箱；而其防震、抗冲击能力优于一般以发泡塑料为防震抗压垫的包装纸箱。

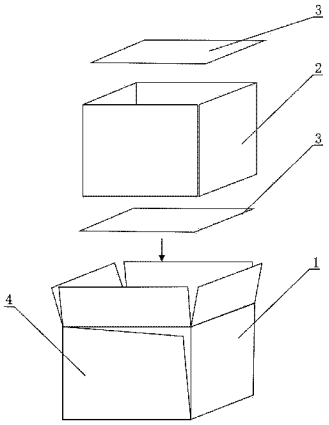

CN 202541964 U

1. 一种带衬垫的防震抗压包装纸箱，包括外纸箱（1）；其特征在于：还包括防震抗压衬垫（2）和摇盖（3）；所述防震抗压衬垫（2）首尾衔接折为一体，粘贴于外纸箱（1）内围；摇盖（3）设于防震抗压衬垫（2）的最小面上，形成仅在箱顶或箱底，或同时在箱顶和箱底设有摇盖的包装纸箱。

2. 根据权利要求1所述的带衬垫的防震抗压包装纸箱，其特征在于：所述外纸箱（1）外表面设有防水膜（4）。

3. 根据权利要求1所述的带衬垫的防震抗压包装纸箱，其特征在于：所述防震抗压衬垫（2）为增强型夹芯瓦楞纸板、蜂窝纸板或多层瓦楞纸板制成。

4. 根据权利要求1所述的带衬垫防震抗压包装纸箱，其特征在于：所述防震抗压衬垫（2）的外围和内围的形状尺寸分别与外纸箱内围和置容物外围的形状尺寸相匹配。

一种带衬垫的防震抗压包装纸箱

技术领域

[0001] 本实用新型涉及包装盒技术领域，具体涉及一种带衬垫的防震抗压包装纸箱。

背景技术

[0002] 传统瓦楞包装箱自上世纪初诞生后，由于其众多的优点，如重量轻、成本低、易生产、使用方便、可回收再生，不产生污染等，很快得以推广使用，时至今日可以说是风靡全球，在包装制品领域中独领风骚，但是它也有着“强度不高”的致使缺陷，抗压、耐破都比不上同样厚度的木板；防震、抗冲击比不上发泡塑料，故而难以胜任那些易碎、怕压、怕震、自重很重、体积较大比较贵重的物品的包装需要。例如冰箱、冰柜、电视机、玻璃、瓷器等。目前这些产品都采用两种包装手段，即木制包装或用传统瓦楞纸箱发泡塑料垫。无论是使用木包装还是使用发泡塑料垫，都不利于环保，且在出口时会受到诸多限制。

[0003] 为了解决现有技术中的上述不足，本实用新型提出了一种新的解决方案。

实用新型内容

[0004] 本实用新型所要解决的技术问题是：针对现有技术的不足，提供一种带衬垫的防震抗压包装纸箱。该防震抗压包装纸箱其抗压、耐破指标大大高于一般纸包装箱；而其防震、抗冲击能力优于一般以发泡塑料为防震抗压垫的包装纸箱且结构简单，使用方便，环保。

[0005] 为达到上述发明目的，本实用新型所采用的技术方案是：提供一种带衬垫的防震抗压包装纸箱包括外纸箱；其特征在于：还包括防震抗压衬垫和摇盖；所述防震抗压衬垫首尾衔接折为一体，粘贴于外纸箱内围；摇盖设于防震抗压衬垫的最小面上，形成仅在箱顶或箱底，或同时在箱顶和箱底设有摇盖的包装纸箱。

[0006] 优选地，所述外纸箱外表面设有防水膜。

[0007] 优选地，所述防震抗压衬垫为增强型夹芯瓦楞纸板、蜂窝纸板或多层瓦楞纸板制成。

[0008] 优选地，所述防震抗压衬垫的外围和内围的形状尺寸分别与外纸箱内围和置容物外围的形状尺寸相匹配。

[0009] 综上所述，本实用新型所提供的带衬垫的防震抗压包装纸箱与传统包装箱相比有如下优点：

[0010] 1、本实用新型的外纸箱内粘贴有防震抗压垫，减少了包装过程中垫放防震抗压垫的程序，不仅可以将包装工人由两人减为一人，同时还节省了包装时间；

[0011] 2、本实用新型节约了堆放包装材料的场地，原有的包装箱需将包装箱和防震抗压垫堆放于不同地点，而本实用新型节省了这部份堆放空间。

[0012] 3、本实用新型防震抗压垫可选用增强型夹芯瓦楞纸板、蜂窝纸板或多层瓦楞纸板等，因此可制成全纸质包装箱，有利于环保。

附图说明

[0013] 图 1 本实用新型结构示意图。

[0014] 其中：1、外纸箱；2、防震抗压垫；3、摇盖；4、防水膜。

具体实施方式

[0015] 下面结合附图对本实用新型的具体实施方式做详细的说明。

[0016] 如图 1 所示，本实用新型带衬垫的防震抗压包装纸箱包括外纸箱 1；其特征在于：还包括防震抗压衬垫 2 和摇盖 3；所述防震抗压衬垫 2 首尾衔接折为一体，粘贴于外纸箱 1 内围；摇盖 3 设于防震抗压衬垫 2 的最小面上，形成仅在箱顶或箱底，或同时在箱顶和箱底设有摇盖的包装纸箱；所述外纸箱 1 外表面设有防水膜 4；所述防震抗压衬垫 2 为增强型夹芯瓦楞纸板、蜂窝纸板或多层瓦楞纸板制成；所述防震抗压衬垫 2 的外围和内围的形状尺寸分别与外纸箱内围和置容物外围的形状尺寸相匹配。

[0017] 在包装箱制作过程中，外纸箱 1 外设有防水膜 4，防止纸箱内产品因外界原因而受潮；防震抗压垫 2 制过程中简化，即将夹芯瓦楞纸板、蜂窝纸板或多层瓦楞纸板折为一周，形状与外纸箱匹配，再将其粘贴于外纸箱 1 的内围，节约了垫放防震抗压垫 2 的时间，同时节约了防震抗压垫 2 的堆放所占空间；然后将产品入放整个防震抗压包装箱内部，摇盖 3 放于防震抗压垫 2 的最小面，整个防震抗压包装过程完毕。

[0018] 综上所述，本实用新型所提供的防震抗压包装箱其抗压、耐破指标大大高于一般纸包装箱；而其防震、抗冲击能力优于一般以发泡塑料为防震抗压垫的包装纸箱结构简单，使用方便，环保。

[0019] 虽然结合附图对本实用新型的具体实施方式进行了详细地描述，但不应理解为对本专利的保护范围的限定。在权利要求书所描述的范围内，本领域技术人员不经创造性劳动即可做出的各种修改和变形仍属本专利的保护范围。

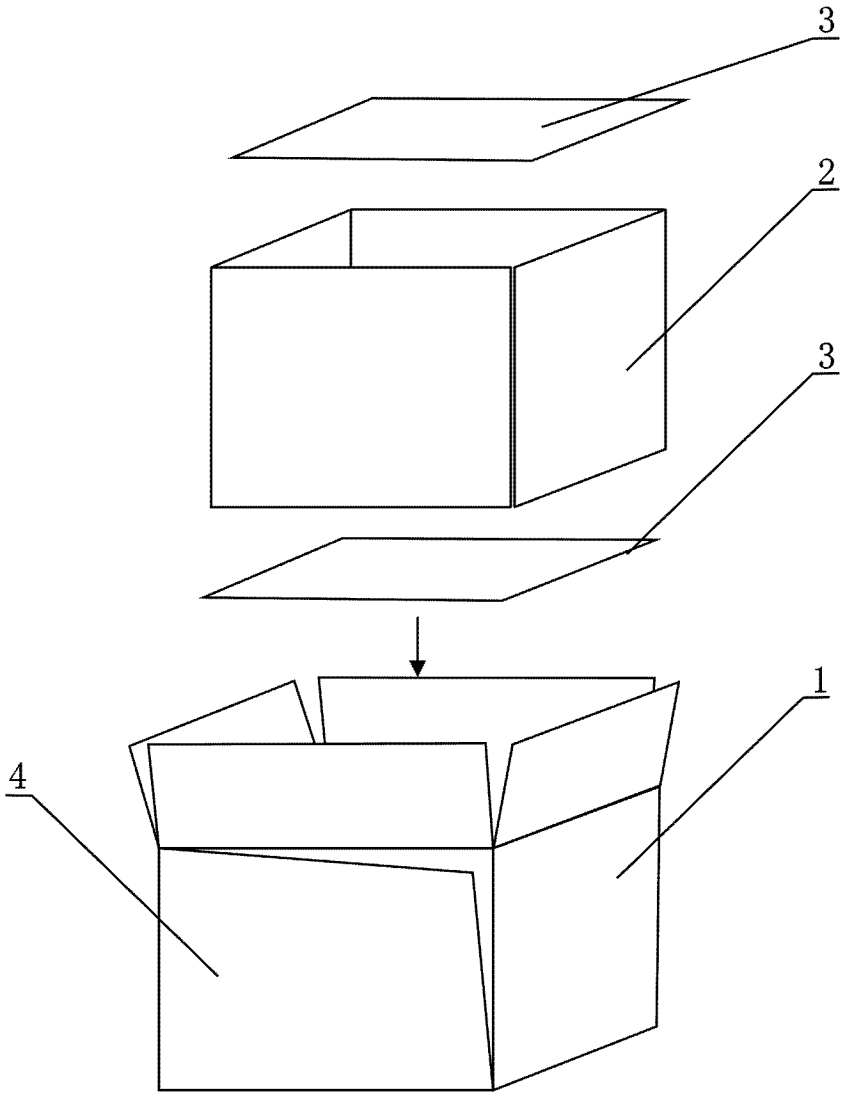

图 1