公告本

398965

398965

89年4月6日 修正補充

A4
C4

申請日期	87. 11. 18
案號	87119059
類別	A47K 10/34

（以上各欄由本局填註）

發明 新型 專利說明書

一、發明 新型 名稱	中文	滾筒分配器和銜接器
	英文	ROLL DISPENSER AND ADAPTER
二、發明 創作 人	姓名	史帝芬．L．費爾普 Stephen L. Phelps 美國喬治亞州三００四七艾爾柏恩市黛西納西大道600號
	國籍	
	住、居所	理查．P．路易斯 Richard P. Lewis 美國喬治亞州三００六二馬瑞塔市伍德洛小徑3429號 歐尼斯特．P．錫德拉克 Ernest P. Sedlock 美國喬治亞州三００六六馬瑞塔市蕭渥路2660號
三、申請人	姓名（名稱）	美商・金百利克拉克國際公司 Kimberly-Clark Worldwide, Inc.
	國籍	美國 US
	住、居所（事務所）	美國威斯康辛州五四九五六里拿市北湖街401號
	代表人姓名	羅納德・D・麥克雷依 Ronald D. McCray

裝 訂 線

經濟部中央標準局員工消費合作社印製

（由本局填寫）

承辦人代碼：	
大　　類：	
ＩＰＣ分類：	

A6
B6

本案已向：

美　國（地區）　申請專利，申請日期：1997.11.20　案號：U.S.S.N. 08/975,175　☑有　☐無主張優先權

有關微生物已寄存於：　　，寄存日期：　　，寄存號碼：

（請先閱讀背面之注意事項再填寫本頁各欄）

裝　訂　線

經濟部中央標準局員工消費合作社印製

五、發明說明（1）

發明背景

近來發展於滾筒紙製造業爲實心或"空心"的材料，比如衛浴薄紙。一般而言，這些實心或空心的滾筒乃完全以紙材料纏繞，且並不包含中空主軸或任何種類的核心。在界定爲滾筒旋轉軸的紙滾筒之每側形成一凹陷(divot)或凹處。

由許多紙材料滾筒構成的分配器，比如衛浴薄紙滾筒，也是廣爲人知的技術。具有此類型及薄紙二滾筒的一般傳統分配器乃垂直地位於分配器之中，因此當用至底部滾筒時頂部滾筒置於分配位置狀態下。大體上這些傳統分配器的形狀爲傳統分配器合併一延伸經過滾筒並進入界定爲分配器側面之槽縫或小徑的中空核心或主軸。

這些傳統分配器蒙受未能分配由實心或空心滾筒構成的不利乃因它們無支撐空心滾筒於分配器之中，且維持滾筒適當的成一直線。所以由單一分配器所形成的複式實心或空心滾筒的分配問題將改善勝過傳統的滾筒分配器。

發明目的及概述

此發明的目的及優點將於之後部份的描述，或由描述而明白，或者可經過此發明的實踐而學習。

藉本發明提供實心或空心滾筒紙材料（比如衛浴薄紙）的銜接器而處理上面所描述的問題及需要，其乃分配於具有界定在側壁構件之槽縫或小徑種類的滾筒分配器。此實心或空心滾筒可具有凹處或凹陷，其界定爲在垂

（請先閱讀背面之注意事項再填寫本頁）
裝
訂
線
經濟部智慧財產局員工消費合作社印製

五、發明說明（2）

直側面，也可界定爲實心或空心滾筒的旋轉軸。理想的是每個銜接器包括一基體，其具有鄰接滾筒的第一側面可棄用品以及鄰接分配器側壁構件的第二側面可棄用品。一凸出物大體上可自第一側面橫斷延伸。理想的是此凸出物具有一形狀及一長度以便至少部份延伸進入形成於滾筒側面的凹處。一咬合構件大體上可自主體第二側面橫斷延伸且具有一形狀與一長度，以便插入並可滑動於界定爲分配器側面壁的槽縫之中。理想的是一對銜接器咬合並支撐在滾筒分配器之中的空心滾筒，並允許空心滾筒沿著界定於滾筒分配器的槽縫移動至分配位置。本發明的優點爲銜接器允許實心或空心滾筒之複式材料以最初傳統中空核心滾筒製品的分配器形狀而分配。考慮銜接器的形狀以便與中空核心滾筒與實心或空心滾筒二者一起工作。

銜接器可含帶各種不同的輪廓及形狀。舉例來說，在一實施例中，形成的基體、凸出物及咬合構件作爲一個別整體構成要素，例如一鑄造的構成要素。

在一理想的實施例中，此基體可包括具有配置於界定爲一半周(halves)之間凹處之彈簧設備的第一及第二半周。理想的是第二半周界定爲一軸承表面，當咬合構件位於鄰近一結構之對立側面的槽縫時，此軸承表面沿著界定爲槽縫的分配器而滑動。因此，此結構可插於咬合構件和主體第二半周的彈簧載荷軸承表面之間。在此實施例中，此咬合構件可包括一軸斷面，其可連接至具有同心第二半周的第一半周，且可沿軸斷面移動。此咬合構件也可包括

（請先閱讀背面之注意事項再填寫本頁）
裝
訂
線
經濟部智慧財產局員工消費合作社印製

五、發明說明（3）

一凸緣構件，其構造爲滑動於滾筒分配器槽縫之間。此凸緣構件可爲長方形，並包括半徑末端。

理想的是此凸出物可至少部份延伸進入界定爲滾筒側面的凹陷或凹處，其也包括一可支撐的緊靠附加垂直配置滾筒，且在分配器之中的滾筒一旦已使用第一實心核心滾筒，則可藉銜接器來支撐。換句話說，一旦用盡第一滾筒材料，理想的是第二垂直定位滾筒將置於在分配器之中的分配位置，且維持於此直至分配器的蓋子打開以替換滾筒。當第二滾筒置於分配位置時，滾筒四周將支撐並且滾筒緊靠銜接器，尤其在界定爲銜接器的滾筒表面。在一實施例中，滾筒表面一般可爲水平且界定爲凸出構件。在另一實施例中，滾筒表面可爲圓錐形。可使用許多各種不同形狀及輪廓以界定滾筒表面。

在一較佳實施例中，此凸出物可中心地位於主體構件，且共軸至主體構件的縱向軸。在另一實施例中，此凸出物可自銜接器的縱向軸偏移。

本發明也可包括儲存及分配的分配器，其滾筒由實心或空心滾筒材料所構成。理想的是此分配器包括一具有側壁構件的架構、一前蓋以及在前蓋的分配開口。此側壁構件一般可具有垂直定位以及界定在內側表面上對立的面向槽縫或小徑。理想的是爲了支撐在架構之中乃垂直成一直線其之間的實心或空心滾筒，銜接器可提供並可移動插入槽縫。銜接器則如上所描述。

圖式簡要說明

（請先閱讀背面之注意事項再填寫本頁）
裝
訂
線
經濟部智慧財產局員工消費合作社印製

五、發明說明（4）

圖1爲示範之複式滾筒分配器的透視操作圖。

圖2爲圖1中於開啓狀態的分配器圖，且更進一步圖解示範銜接器。

圖3爲示範分配器之側壁的放大圖，尤其圖解在分配器槽縫之中示範銜接器的咬合。

圖4爲表示圖3沿線的橫切圖，尤其圖解銜接器實施例的構成要素。

圖5爲圖解第二滾筒一旦投入分配位置的透視圖，其中其也支撐且滾動緊靠來自第一滾筒的銜接器。

圖6a-6f爲圖解示範的銜接器。

較佳實施例詳細描述

參照目前製造此發明詳細地各種不同實施例，圖中乃圖解一或數個實施例。提供每個範例作爲發明說明，且不意謂作爲發明限制。舉例來說，如一實施例的一部份可使用於圖解或描述其他實施例的特色，以直到引起更進一步的實施例。本發明乃企圖涵蓋來自發明範圍及精神的變更及變化。

本發明將描述及圖解相關的衛浴薄紙之實心或空心滾筒。無論如何，將瞭解且明白本發明具有使用於任何其中實心或空心滾筒材料且無須紙材料的應用上，以來自分配設備的分配。舉例來說，其他一些材料包括非織造織品、薄層、織物、篩網、網狀物以及複合物或包括上方一個或多個薄片製品。如此處所使用「空心」一詞引用不具有中空管的滾筒或具有主軸設備插入其中的核心。無論如

（請先閱讀背面之注意事項再填寫本頁）
裝
訂
線
經濟部智慧財產局員工消費合作社印製

五、發明說明（5）

何，實心或空心核心構件乃在發明的範圍及精神之中。僅以圖解目的而言，本發明乃圖解並描述與一分配器的關係，且此將不說明作爲發明的限制。

圖1乃概念地圖解本發明。一示範的分配器(52)乃以具有側壁(56)的架構(54)所形成。此側壁(56)可具有一外表面(60)及內表面(58)（圖2）。此分配器(52)包括一前蓋構件(66)，其在旋軸點(68)自架構(54)旋轉離開。理想的是此蓋子構件爲一前蓋。此蓋子(66)可包括一開口，其界定爲最低滾筒的分配位置，且可更進一步包括在旋軸點(68)繫於架構(54)上的垂直桿(70)。或者分配器(52)的底部部份可包含一開口，其界定爲最低滾筒的分配位置。理想的是此分配器(52)包括垂直的定位以及配置於內側壁表面(58)（圖2）上分配器之中的對立面向槽縫(62)。實心或空心的滾筒(13)及(14)之材料乃藉在槽縫(62)之中的銜接器咬合而支撐於分配器之中，以下將有更詳細的描述。

分配器架構及構成要素的詳述說明在本揭發中乃不需要。此傳統分配器一般已使用於分配具有中空核心之薄紙的複式垂直滾筒。如那些精於此項技術的人士所充分瞭解，一主軸設備乃插入經過中空核心，且在每個槽縫(62)咬合。本發明的一目標爲構成具有傳統分配器之獨創性的銜接器。例如有用於本發明的傳統分配器乃由紐約楊克斯的 ASI、洛杉磯及加利福尼亞州的 Bobrick、威斯康辛州 Menomonee Falls 的 Bradley 以及賓夕凡尼亞州斯克蘭頓的 Mckinney Essex。這些公司以及其他的分配器在操作上

（請先閱讀背面之注意事項再填寫本頁）
裝
訂
線
經濟部智慧財產局員工消費合作社印製

五、發明說明（6）

皆相似，其操作爲界定在側壁內側表面上的槽縫或小徑，以便裝填、儲存且分配衛浴薄紙的滾筒。

引用圖2，示範的分配器(52)將更詳述圖解。一槽縫或小徑(62)乃圖解於內側壁(58)上。槽縫(62)可由構造(64)形成，比如薄片金屬構成要素。在圖解於圖2的實施例中，本質上槽縫(62)爲一直線並垂直。無論如何，在各種不同傳統分配器的模型中，槽縫可含帶各種不同的排列方向，並包括傾斜或歪曲的斷面。一般而言，就如那些精於此項技術的人士所瞭解，槽縫考慮在上端的材料滾筒之裝填，且引導裝填材料沿著槽縫滾動至在下端的一分配位置。

再度引用圖2，搖動臂(72)乃位於界定爲槽縫(62)的結構(64)之中。此搖動臂(72)的操作也被那些精於此項技術的人士所瞭解，且一般適合支撐在下方滾筒分配位置上的材料(14)之上方滾筒，如圖1所示，直至下方滾筒已用盡。一旦下方滾筒已用盡，銜接器(10)向下滑動至槽縫的最低位置，如圖解於圖 5，其允許搖動臂(72)旋轉，且允許材料(14)的上方滾筒被置於分配位置。

再度引用圖2~5，根據此發明其銜接器(10)一般可包括基體(22)。理想的是基體(22)具有可位於滾筒(13)附近的第一側面或正面(26)，以及可位於分配器側壁內側表面附近或界定槽縫(62)結構(64)的第二側面或正面(26)。一凸出物(28)一般可延伸橫斷主體構件(22)，且具有一長度及形狀，以便至少部份延伸進入界定於材料滾筒垂直側的凹陷或凹處(18)，尤其如圖4。此凸出物(28)可具有任何理

（請先閱讀背面之注意事項再填寫本頁）
裝
訂
線
經濟部智慧財產局員工消費合作社印製

五、發明說明（7）

想的形狀或輪廓，此將更詳述的討論於下。

此銜接器(10)一般包括一咬合構件(30)，一般自主體構件(22)的第二側面(26)而橫斷延伸。理想的咬合構件(30)可包括一具有形狀的凸緣構件(34)以便可插入槽縫(62)。一理想的凸緣構件(34)爲具有半徑端(35)的長方形。此形狀使得銜接器(10)可藉安裝點狀或較小半徑端(35)進入槽縫(62)最初開口而插入槽縫(62)。較大的半徑端確保銜接器(10)支撐於槽縫(62)之中。無論如何將察知當確保銜接器(10)牢固地維持於槽縫(62)之中時，凸緣構件(34)可含帶任何促進銜接器(10)充填的理想形狀。

咬合構件(30)也可包括連接凸緣構件(34)至主體構件(22)的軸部份或斷面。此軸斷面(32)可具有依長度及直徑以延伸經過槽縫(62)且准許銜接器(10)滑動於槽縫(62)之中。

由那些精於此項技術的人士將明白特別的銜接器(10)大小將依照使用的分配器種類而變化。舉例來說，槽縫(62)的大小將測定軸斷面(32)的直徑。同樣地，槽縫的深度和結構(64)的厚度形成槽縫(62)至少將測定一部份的軸斷面(32)長度。槽縫(62)的寬度將測定凸緣構件(34)的形狀及大小。最好在精於此項技術的人士範圍之中依照分配器種類企圖使用銜接器來測定最理想的銜接器(10)大小。

圖4圖解一理想銜接器(10)實施例。在此實施例中，基體(22)可包括一第一半體(38)以及第二半體(42)，其可藉一配置限定介於二構成要素之間凹處的彈簧(48)方式而

（請先閱讀背面之注意事項再填寫本頁）
裝
訂
線
經濟部智慧財產局員工消費合作社印製

五、發明說明（8）

彈回裝填緊靠第一半體(38)。在此實施例中，咬合構件(30)可爲非移動而固定至第一半體(38)。在實施例圖解中，垂片(44)可限定於第一半體(38)上，且咬合構件(30)的軸斷面(32)乃壓製安裝於垂片(44)上。或者，軸斷面(32)可被螺絲固定、黏著或不同連接至第一半體(38)。此軸斷面(32)延伸經過界定於第二半體(42)的坑洞(40)。因此，第二半體(42)可彈回裝填遠離緊貼凸緣構件(34)的第一半體(32)。在此方法中，尤其如圖 4 的圖解，當銜接器(10)可插入槽縫(62)時，界定槽縫(62)的結構(64)可夾於凸緣構件(34)與第二半體(42)之間。因此，當銜接器(10)向下移動於槽縫(62)之中時，第二主體構件(42)可充當緊靠結構(64)的滑動傳運表面。同樣地，凸緣構件(34)也可緊靠結構(64)傳運或滑動。在此顧慮中，彈性張力將不阻止緊靠結構(64)之銜接器(10)的容易滑動。

圖解於圖 4 的實施例尤其有用於確保銜接器(10)支撐緊靠其結構(64)，本質上以便自槽縫(62)而橫斷或水平延伸。如圖 5 的圖解，當用盡第一滾筒(13)且第二滾筒(14)掉入分配位置時尤其重要。一旦發生則此滾筒(14)將支撐且滾動緊靠銜接器(10)其較低安置的滾動表面(29)。在圖解的實施例中，自從在彈簧(48)力下一旦用盡滾筒(13)則此表面將向內移動，滾動表面(29)可包括主體構件(22)或第一半體(38)的四周。圖 4 的實施例乃防止在此狀態下的銜接器(10)向下傾斜或襪頭朝內，假時允許此發生，其將夾緊上方滾筒(14)並防止上方滾筒(14)自分配器之中自由

（請先閱讀背面之注意事項再填寫本頁）
裝
訂
線
經濟部智慧財產局員工消費合作社印製

五、發明說明（9）

滾動。將察知假使軸斷面(32)的長度減至最低，則可達到相同的影響。無論如何，軸斷面(32)的長度將依照利用特別的分配器而變化。在此顧慮中，圖4的實施例提供一更多方面的銜接器而可使用於各種不同有效的分配器且變換此軸斷面(32)。

如上所描述，圖5圖解狀況其中第一滾筒(13)已用盡，且第二滾筒(14)掉入一分配位置。在此形狀中，一連串的第一銜接器(10)掉入在槽縫(62)之中的最低位置。此凸緣構件(34)將爲一形狀及長度，以確保銜接器(10)停留支撐於槽縫(62)之中，且不藉上方滾筒(14)滾動行爲而推出此槽縫(62)。理想的是這些銜接器(10)乃支撐於槽縫(62)直至打開分配器(52)的前蓋(66)，如圖解於圖2，此時銜接器(10)可容易地自槽縫(62)移動以再利用。

圖6a~6f爲根據發明而圖解各種不同銜接器的實施例。在圖6a的圖解實施例本質上與圖4設備的圖解與描述相同。在圖6b的圖解實施例與圖6a實施例中類似，除了在軸斷面(32)上至延伸軸斷面(32)之長度形成的肩部(37)外。在此實施例中，第二半體(42)可彈回裝填緊靠肩部(37)以取代凸緣構件(34)。申請人已發現此實施例尤其有益於由Bobrick所製造的分配器。

圖6c圖解一實施例，其中銜接器(10)形成做爲一單一鑄造構成要素。在此實施例中，軸斷面(32)可具有一限定長度。凸出物(28)可具有一圓形前端，其允許與銜接器(10)相關的滾筒易於旋轉。此滾動表面(29)可被限定作爲

（請先閱讀背面之注意事項再填寫本頁）
裝
訂
線
經濟部智慧財產局員工消費合作社印製

五、發明說明（10）

凸出物(28)的四周長度。

圖 6d 圖解一單一鑄造銜接器(10)的另一實施例。在此實施例中，滾動表面可被限定作爲一圓錐表面(31)，另外咬合構件(30)的凸緣構件(34)可爲一長方形。

圖 6e 圖解另一實施例，其中凸出物(28)與滾動表面(29)可自銜接器(10)的縱向軸偏移。縱向軸一般限定作爲與滾筒的旋轉軸一致，且一般證明於圖 2 的構件(20)。在圖 6e 的圖解實施例中，當此銜接器(10)已掉入圖 5 圖解的位置時，上方滾筒(14)將停留在滾動表面(29)上，並緊靠前面(29)之較延長的斷面，因此使襪頭朝內狀況減至最低。

圖 6f 爲圖解彈回裝填銜接器(10)的另一實施例。在此實施例中，一咬合構件(30)可包括一具有半徑端(35)之延長的凸緣構件(34)。此咬合構件(30)可包括一軸(27)，其可延伸經過一主體(22)及一凸出物(28)。一彈簧（無圖解）可置於凸出物(28)之中，且理想的彈回裝填此凸緣(34)緊靠主體構件(22)。凸緣(34)可在箭頭方向自主體構件(22)脫離，其中限定此槽縫(62)的結構可夾於凸緣(34)和主體構件(22)之間，其乃與圖 4 類似。依照咬合構件(30)遠離主體構件(22)的移動程度，軸(27)將充當凸出物(28)的延長，且可延伸進入滾筒的凹陷或凹處(18)。

本發明各種不同的變更及變動可由那些精於此項技術的人士所明白，尤其銜接器的形狀。舉例來說，在圖解的銜接器上任何各種不同的性質可互換以引起多數不同

（請先閱讀背面之注意事項再填寫本頁）
裝
訂
線
經濟部智慧財產局員工消費合作社印製

五、發明說明（11）

形狀的銜接器。此外，本發明所描述與圖解的銜接器可利用於分配器上。此發明的範圍和精神可使用於任何種類的分配器之中，其中置放複式之實心或空心材料的滾筒且移動至一分配位置。銜接器不限定使用於分配器上。當在附加的範圍及精神以及其同等物時，本發明乃企圖乃涵蓋此變更及變動。

（請先閱讀背面之注意事項再填寫本頁）
裝
訂
線
經濟部智慧財產局員工消費合作社印製

五、發明說明（12）

圖示元件簡單說明

10	adapter	銜接器
13	roll	滾筒
14	roll	滾筒
20	element	構件
22	base body	基體
24	front face	前面
26	face	正面
27	shaft	軸
28	protrusion	凸出物
29	rolling surface	滾動表面
30	engaging member	咬合構件
31	conical surface	圓錐表面
32	shaft section	軸斷面
34	flange member	凸緣構件
35	radiused end	半徑端
38	first body half	第一半體
40	hole	坑洞
42	second body half	第二半體
44	tab	垂片
48	spring	彈簧
52	dispenser	分配器
54	frame	架構

（請先閱讀背面之注意事項再填寫本頁）
裝
訂
線
經濟部智慧財產局員工消費合作社印製

五、發明說明（13）

56	side wall	側壁
58	inner surface	內表面
60	outer surface	外表面
62	slot	槽縫
64	structure	構造
66	front cover member	前蓋構件
68	pivot point	旋軸點
70	vertical arm	垂直桿
72	rocker arm	搖動臂

（請先閱讀背面之注意事項再填寫本頁）
裝
訂
線
經濟部智慧財產局員工消費合作社印製

A5
B5

四、中文發明摘要（發明之名稱：　　）

滾筒　分配器和銜接器

可分配在一滾筒分配器上提供實心或空心材料的銜接器，其界定在其側壁上可具有槽縫。銜接器可具有一基體，其鄰接滾筒的第一側面可棄用品以及鄰接分配器側壁構件的第二側面可棄用品。一凸出物大體上可自第一側面橫斷延伸，且具有一形狀及一長度以便至少部份延伸進入形成於滾筒垂直側面的凹處或凹陷。一咬合構件大體上可自主體第二側面橫斷延伸且具有一形狀與一長度，以便插入並可沿著配置於分配器的槽縫滑動。一對銜接器可咬合並支撐在滾筒分配器之中的空心滾筒，並允許空心滾筒沿著界定於滾筒分配器的槽縫移動至分配位置。

英文發明摘要（發明之名稱：　　）

ROLL DISPENSER AND ADAPTER

Adapters may be provided for solid or coreless rolls of material dispensed in a roll dispenser, which may have slots defined on the side walls thereof. The adapters may have a base body with a first side disposable adjacent to the roll and a second side disposable adjacent to the side walls of the dispenser. A protrusion may extend substantially transverse from the first side and may extend substantially transverse from the first side and may have a shape and length so as to extend at least partially into a recess or divot formed in the vertical sides of the rolls. An engaging member may extend substantially transverse from the second side of the body member and may have a shape and a length so as to be insertable into and slidable along slots disposed in the dispenser. A pair of the adapters may engage and hold the roll therebetween within the dispenser and may allow for the roll to move along the slots defined in the dispenser to a dispensing position.

（請先閱讀背面之注意事項再填寫本頁各欄）

裝　訂　線

經濟部中央標準局員工消費合作社印製

87年4月6日 修正補充

六、申請專利範圍

1. 一種滾筒銜接器，其分配於具有限定於側壁構件之槽縫的滾筒分配器以接收前述的銜接器，具有限定於側面之凹處的實心或空心滾筒乃限定前述實心或空心滾筒的旋轉軸，前述的銜接器包含：

一基體，其具有鄰接前述滾筒的第一側面可棄用品以及鄰接分配器側壁構件的第二側面可棄用品；

一凸出物，大體上可自第一側面橫斷延伸，前述的凸出物具有一形狀及一長度以便至少部份延伸進入形成於前述滾筒側面的凹處；

一咬合構件，大體上可自主體第二側面及具有一形狀與一長度而橫斷延伸，以便插入並可沿著前述滾筒分配器槽縫滑動；以及

其中當允許前述滾筒沿著界定於前述滾筒分配器的槽縫移動至分配位置時，一對前述的銜接器咬合並支撐在滾筒分配器之中。

2. 如申請專利範圍第 1 項的銜接器，其中前述的基體、凸出物以及咬合構件乃形成作爲一單一鑄造構成要素。

3. 如申請專利範圍第 2 項的銜接器，其中前述的單一構成要素爲鑄造的。

4. 如申請專利範圍第 1 項的銜接器，其中前述的基體包含具有配置於之間彈簧設備的第一及第二半周，前述的第二半周界定爲一軸承表面，此軸承表面沿著界定爲前述滾筒分配器槽縫的結構滑動，前述的咬合構件可棄用品在鄰近前述結構對側的槽縫之中。

（請先閱讀背面之注意事項再填寫本頁）
裝 訂 線
經濟部智慧財產局員工消費合作社印製

六、申請專利範圍

5. 如申請專利範圍第 4 項的銜接器，其中前述的咬合構件爲與前述第一半周有關的非移動，前述的第二半周爲彈回裝填緊靠前述的咬合構件。
6. 如申請專利範圍第 5 項的銜接器，其中前述的咬合構件包含連接至前述第一半周的軸斷面，前述的第二半周同心且沿前述軸斷面移動，前述的咬合構件更進一步包含一凸輪構件，其構成在前述滾筒分配器槽縫之中滑動。
7. 如申請專利範圍第 6 項的銜接器，其中前述的凸緣構件包含一具有半徑端的長方形構件。
8. 如申請專利範圍第 1 項的銜接器，其中前述的凸出物更進一步包含一滾動表面，其緊靠一可支撐的附加垂直配置前述紙材料之滾筒，且在分配器之中的滾筒一旦已使用前述第一實心核心滾筒，則可藉銜接器來支撐。
9. 如申請專利範圍第 8 項的銜接器，其中前述的滾動表面一般爲水平。
10. 如申請專利範圍第 8 項的銜接器，其中前述的滾動表面一般爲圓錐形。
11. 如申請專利範圍第 1 項的銜接器，其中前述的凸出物本質上爲具有一縱向軸經過前述銜接器的共軸。
12. 如申請專利範圍第 1 項的銜接器，其中前述的凸出物自縱向軸經過前述銜接器而偏移。
13. 一種滾筒分配器，其滾筒由實心或空心滾筒的材料所構成，其包含：

    一架構，其具有一側壁構件、一蓋子以及一分配開口，

（請先閱讀背面之注意事項再填寫本頁）
裝
訂
線
經濟部智慧財產局員工消費合作社印製

六、申請專利範圍

前述的側壁構件一般具有垂直定位以及界定在內側表面上對立的面向槽縫；

銜接器可移動插入前述的槽縫以在垂直成一直線定位於前述架構之中之間支撐前述滾筒，每個前述的銜接器更進一步包含

一基體，其具有鄰接前述滾筒的第一側面可棄用品以及鄰接分配器側壁構件的第二側面可棄用品；

一凸出物，大體上可自第一側面橫斷延伸，前述的凸出物具有一形狀及一長度以便至少部份延伸進入形成於前述滾筒側面的凹處；

一咬合構件，大體上可自主體第二側面及具有一形狀與一長度而橫斷延伸，以便插入並可沿著前述槽縫滑動；以及

其中前述的銜接器咬合並支撐在滾筒分配器之中，因此當用盡第一前述滾筒時，第二滾筒藉在前述槽縫之中之咬合構件的咬合而向下移動進入在前述分配開口成一直線位置，且爲了前述第一滾筒維持於前述槽縫之中則滾筒緊靠前述銜接器。

14. 如申請專利範圍第 13 項的分配器，其中前述的基體、凸出物以及銜接器的咬合構件形成作爲一單一鑄造構成要素。

15. 如申請專利範圍第 14 項的分配器，其中前述的單一構成要素爲鑄造的。

16. 如申請專利範圍第 13 項的分配器，其中前述的槽縫具

（請先閱讀背面之注意事項再填寫本頁）
裝 訂 線
經濟部智慧財產局員工消費合作社印製

六、申請專利範圍

有界定在前述側壁構件的結構，前述的銜接器基體包含具有配置於其之間之彈簧設備的第一及第二半周，前述的第二半周界定一軸承表面沿著前述槽縫結構滑動，前述咬合構件乃配置鄰近一結構之對立側面。

17. 如申請專利範圍第 16 項的分配器，其中前述的咬合構件爲與前述第一半周有關的不可移動，前述的第二半周爲彈回裝填緊靠前述的咬合構件。

18. 如申請專利範圍第 17 項的分配器，其中前述的咬合構件包含一連接至前述第一半周的軸斷面，前述的第二半周同心且沿著前述軸斷面移動，前述的咬合構件更進一步包含一凸緣構件，其構成在前述槽縫之中滑動。

19. 如申請專利範圍第 18 項的分配器，其中前述的凸緣構件包含一具有半徑端的長方形構件。

20. 如申請專利範圍第 13 項的分配器，其中一旦已用盡前述第一滾筒，前述的凸出物更進一步包含一緊靠第二滾動滾筒的滾動表面。

21. 如申請專利範圍第 20 項的分配器，其中前述的滾動表面一般爲水平的。

22. 如申請專利範圍第 20 項的分配器，其中前述的滾動表面一般爲圓錐形。

23. 如申請專利範圍第 13 項的分配器，其中前述的凸出物本質上具有一縱向軸經過前述銜接器的共軸。

24. 如申請專利範圍第 13 項的分配器，其中前述的凸出物自一縱向軸經過前述銜接器而偏移。

（請先閱讀背面之注意事項再填寫本頁）
裝 訂 線
經濟部智慧財產局員工消費合作社印製

六、申請專利範圍

25. 一種滾筒銜接器，包含一主體，其構成咬合並可操作維持一空心滾筒製品於一中空滾筒製品分配器中。

26. 如申請專利範圍第 25 項的銜接器，其中爲了在空心滾筒製品上形成咬合進入一凹處，前述的主體包含一基部構件以及大體上自前述基部構件延伸橫斷的凸出物。

27. 如申請專利範圍第 26 項的銜接器，其中爲了在滾筒製品分配器上咬合進入一槽縫，前述的主體包含一基部構件以及大體上自前述基部構件延伸橫斷的咬合構件。

28. 如申請專利範圍第 25 項的銜接器，其中前述的主體包含具有配置於其之間之彈簧設備的第一及第二半周。

29. 如申請專利範圍第 28 項的銜接器，此處爲了在空心滾筒製品上咬合進入一凹處，則一前述的半周更進一步包含大體上延伸橫斷的凸出物，另外爲了在一滾筒製品分配器上咬合進入一槽縫，則其他前述的半周更進一步包含大體上延伸橫斷的的咬合構件。

（請先閱讀背面之注意事項再填寫本頁）
裝
訂
線
經濟部智慧財產局員工消費合作社印製

87119059

398965

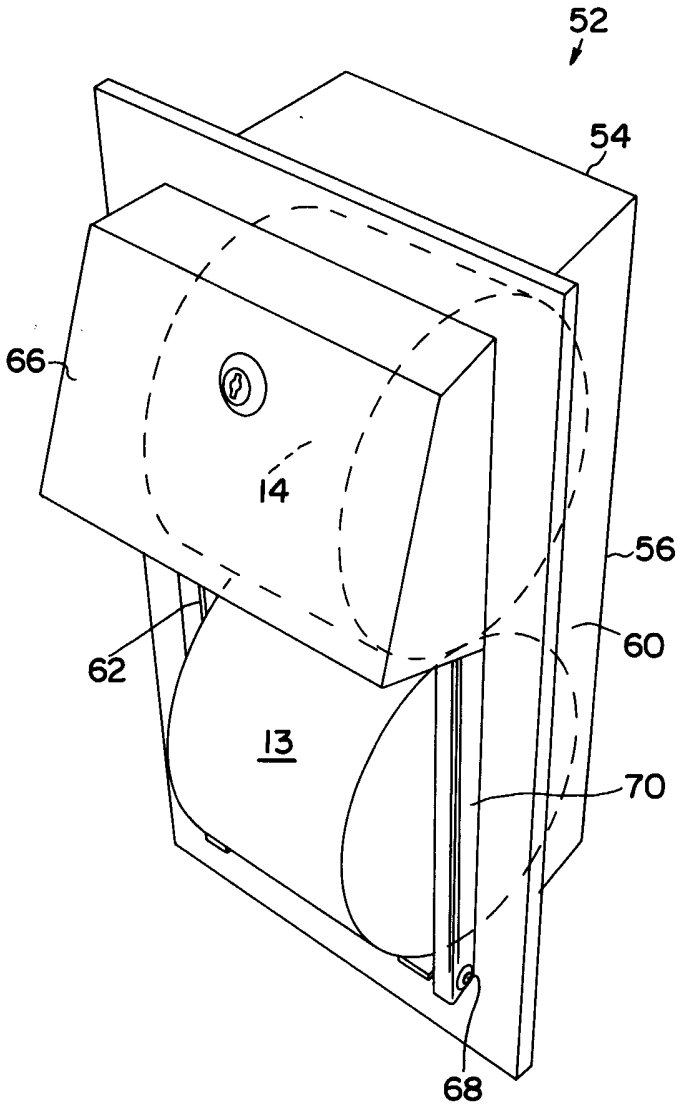

第 一 圖

398965

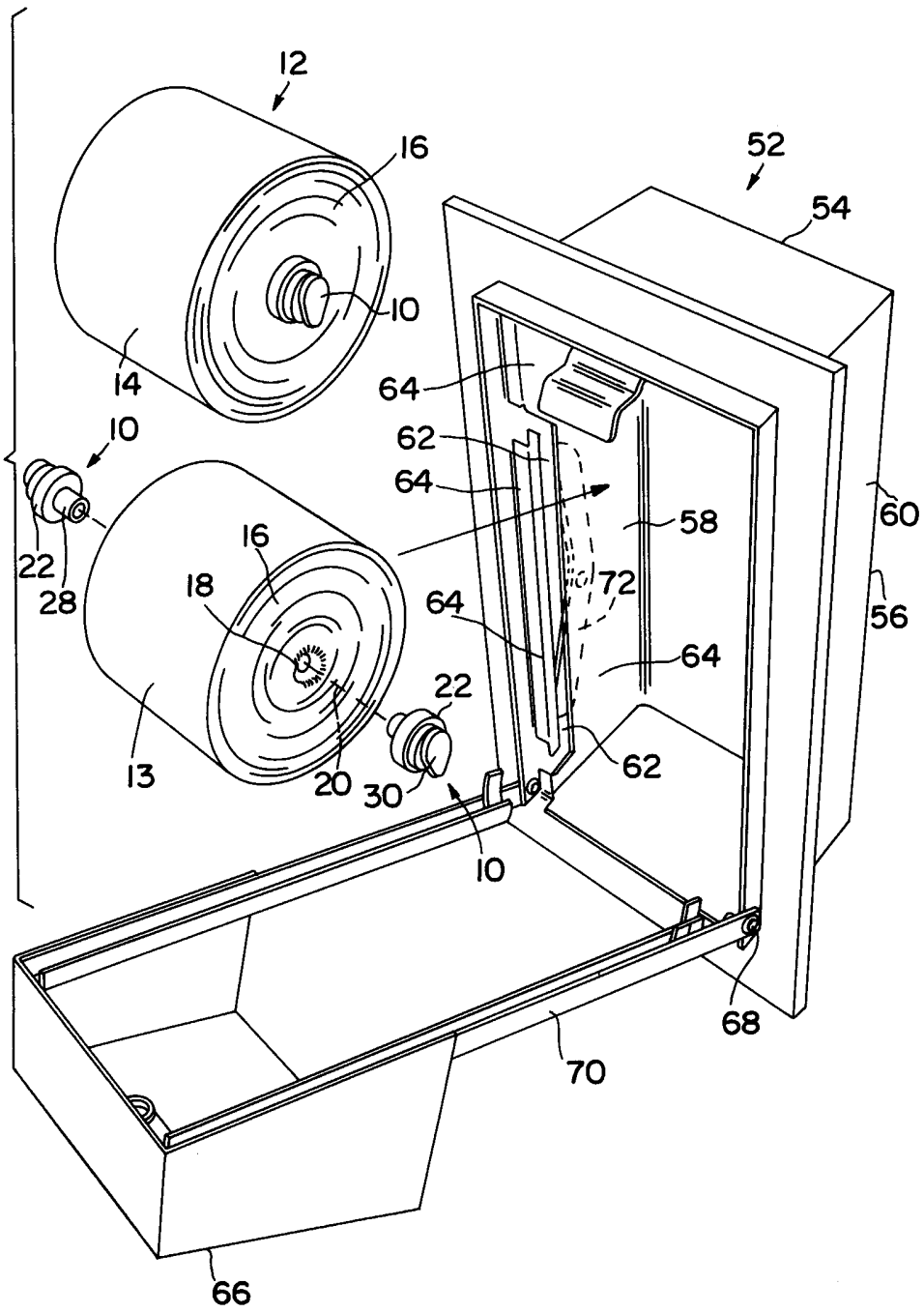
12
16
52
54
10
14
64
62
64
10
58
60
22
28
16
18
72
64
56
64
22
13
20
30
62
10
68
70
66

第二圖

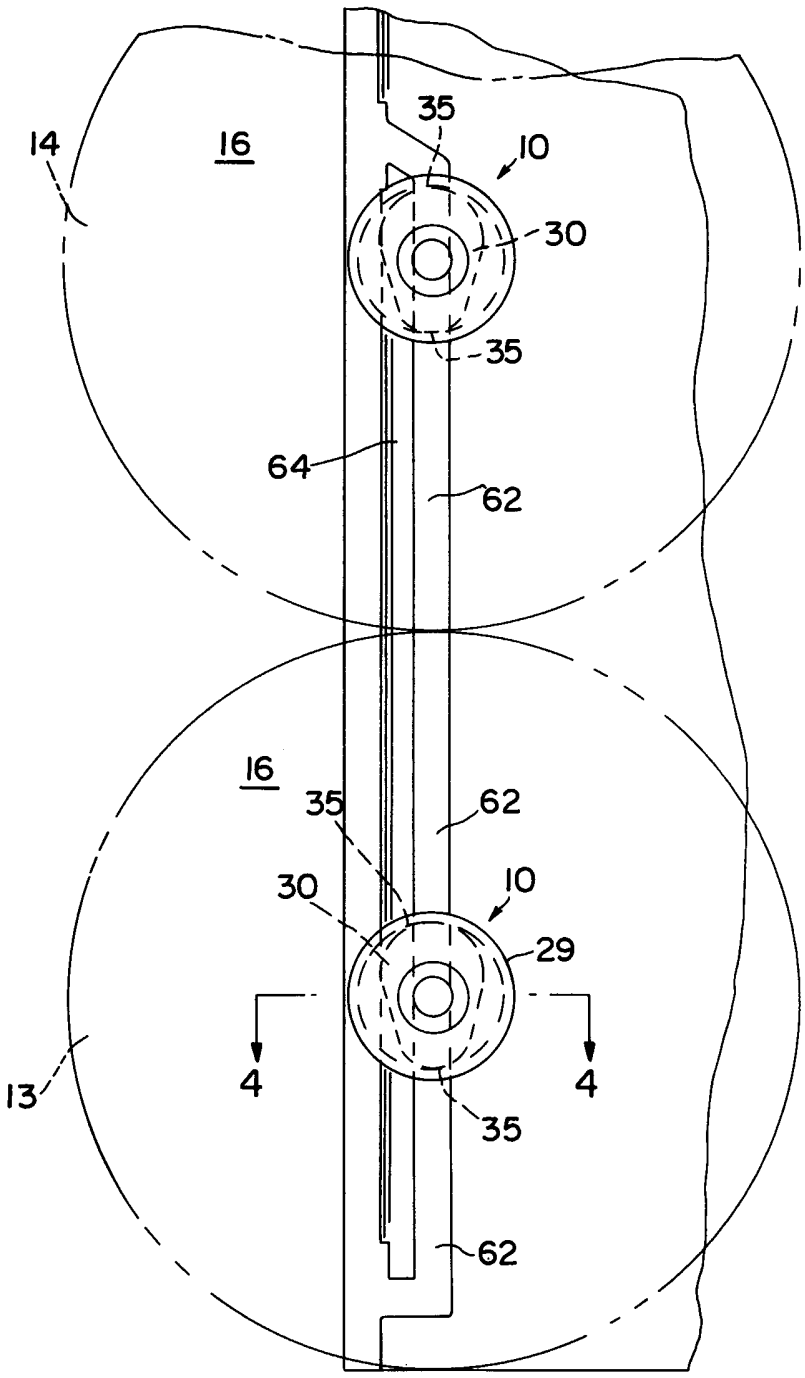

第 三 圖

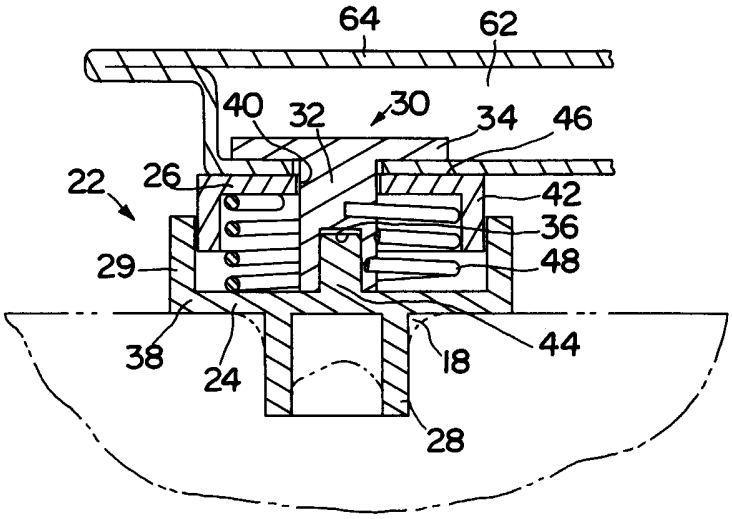
64
62
40
32
30
34
46
22
26
42
36
29
48
38
24
18
44
28

第四圖

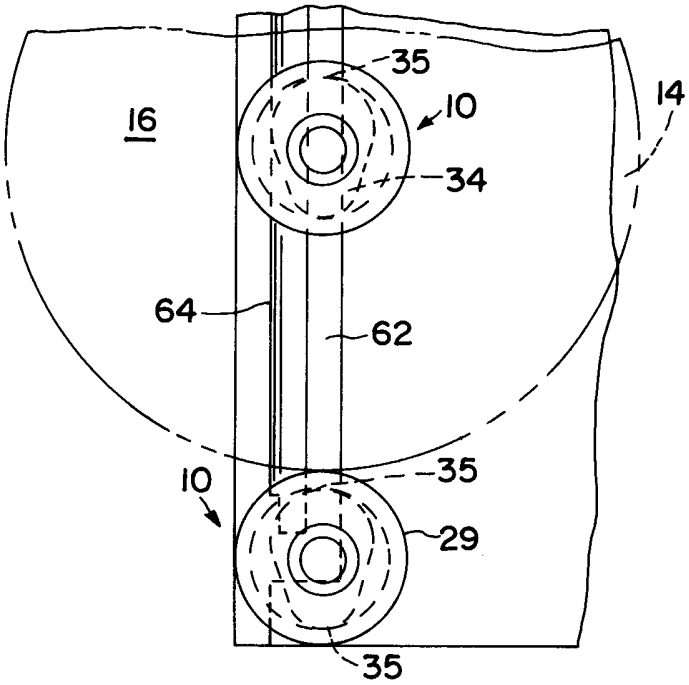
35
16
10
14
34
64
62
10
35
29
35

第五圖

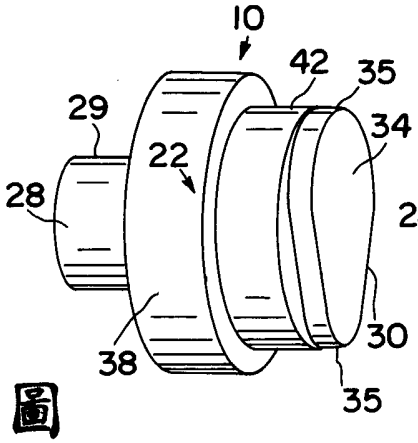

第 2A 圖

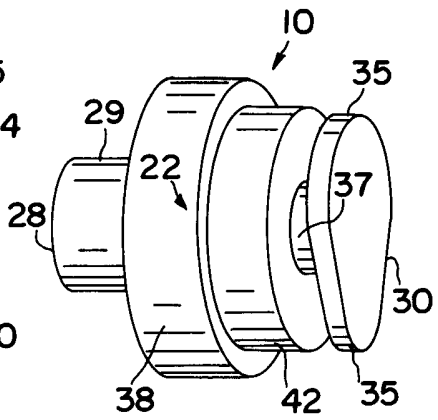

第 2B 圖

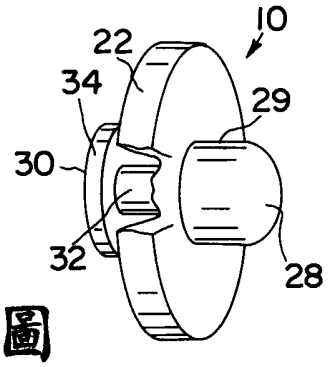

第 2C 圖

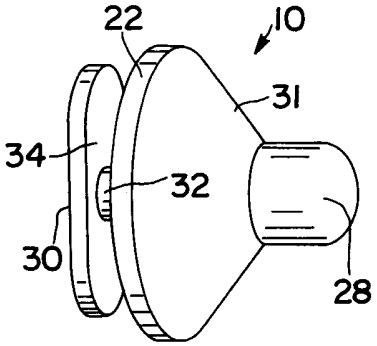

第 2D 圖

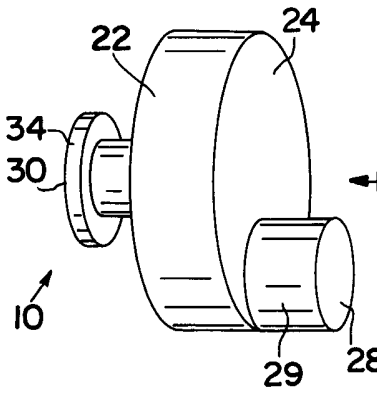

第 2E 圖

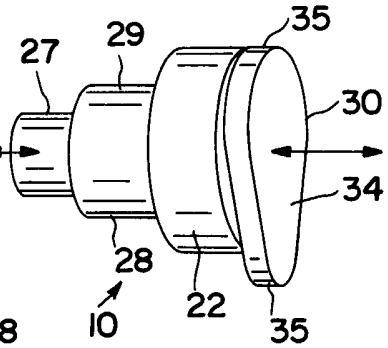

第 2F 圖

公告本

398965

398965

89年4月6日 修正補充

A4
C4

申請日期	87. 11. 18
案號	87119059
類別	A47K 10/34

（以上各欄由本局填註）

發明 新型 專利說明書

一、發明 新型 名稱	中文	滾筒分配器和銜接器
	英文	ROLL DISPENSER AND ADAPTER
二、發明 創作 人	姓名	史帝芬．L．費爾普 Stephen L. Phelps 美國喬治亞州三００四七艾爾柏恩市黛西納西大道600號
	國籍	
	住、居所	理查．P．路易斯 Richard P. Lewis 美國喬治亞州三００六二馬瑞塔市伍德洛小徑3429號 歐尼斯特．P．錫德拉克 Ernest P. Sedlock 美國喬治亞州三００六六馬瑞塔市蕭渥路2660號
三、申請人	姓名（名稱）	美商・金百利克拉克國際公司 Kimberly-Clark Worldwide, Inc.
	國籍	美國 US
	住、居所（事務所）	美國威斯康辛州五四九五六里拿市北湖街401號
	代表人姓名	羅納德・D・麥克雷依 Ronald D. McCray

裝 訂 線

經濟部中央標準局員工消費合作社印製

87年4月6日 修正補充

六、申請專利範圍

1. 一種滾筒銜接器，其分配於具有限定於側壁構件之槽縫的滾筒分配器以接收前述的銜接器，具有限定於側面之凹處的實心或空心滾筒乃限定前述實心或空心滾筒的旋轉軸，前述的銜接器包含：

一基體，其具有鄰接前述滾筒的第一側面可棄用品以及鄰接分配器側壁構件的第二側面可棄用品；

一凸出物，大體上可自第一側面橫斷延伸，前述的凸出物具有一形狀及一長度以便至少部份延伸進入形成於前述滾筒側面的凹處；

一咬合構件，大體上可自主體第二側面及具有一形狀與一長度而橫斷延伸，以便插入並可沿著前述滾筒分配器槽縫滑動；以及

其中當允許前述滾筒沿著界定於前述滾筒分配器的槽縫移動至分配位置時，一對前述的銜接器咬合並支撐在滾筒分配器之中。

2. 如申請專利範圍第 1 項的銜接器，其中前述的基體、凸出物以及咬合構件乃形成作爲一單一鑄造構成要素。

3. 如申請專利範圍第 2 項的銜接器，其中前述的單一構成要素爲鑄造的。

4. 如申請專利範圍第 1 項的銜接器，其中前述的基體包含具有配置於之間彈簧設備的第一及第二半周，前述的第二半周界定爲一軸承表面，此軸承表面沿著界定爲前述滾筒分配器槽縫的結構滑動，前述的咬合構件可棄用品在鄰近前述結構對側的槽縫之中。

（請先閱讀背面之注意事項再填寫本頁）
裝 訂 線
經濟部智慧財產局員工消費合作社印製