(19)中华人民共和国国家知识产权局

(12)实用新型专利

(10)授权公告号 CN 202418174 U
(45)授权公告日 2012.09.05

(21)申请号 201120505604.3

(22)申请日 2011.12.08

(73)专利权人 大连海事大学
地址 116026 辽宁省大连市甘井子区凌海路1号

(72)发明人 沈波 安柏臣 彭冉

(74)专利代理机构 大连科技专利代理有限责任公司 21119
代理人 龙锋

(51)Int.Cl.
F16B 35/00(2006.01)
F16B 23/00(2006.01)

权利要求书 1 页 说明书 2 页 附图 1 页

(54)实用新型名称

新型易拆装双头螺栓

(57)摘要

本实用新型公开了一种新型易拆装双头螺栓，包括螺杆(1)和螺纹(2)，螺栓的两端均设有螺纹(2)，螺栓的一端顶部具有凹槽(3)，螺杆(1)中部开有浅槽(4)。使用本实用新型的双头螺栓可以将常用的工具用作双头螺栓单头上紧或拆卸时的工具，大大增加拆卸的简易、方便程度；双头螺栓上紧时，既能避免传统使用靠背螺丝对螺纹的伤害，又能保证螺栓的上紧程度。

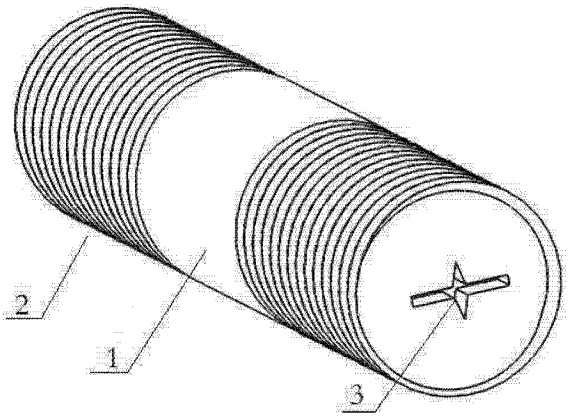

CN 202418174 U

1. 一种新型易拆装双头螺栓，包括螺杆（1）和螺纹（2），其特征在于所述螺栓的两端均设有螺纹（2）；所述双头螺栓的一端顶部具有凹槽（3）；所述的凹槽（3）为一字型、十字型、或星型；所述双头螺栓的螺杆（1）中部开有浅槽（4）。

新型易拆装双头螺栓

技术领域

[0001] 本实用新型涉及一种机械零件，特别涉及一种新型易拆装双头螺栓。

背景技术

[0002] 螺栓特指直径较大一些的螺丝，由头部和螺杆（带有外螺纹的圆柱体）两部分组成的一类紧固件，需与螺母配合，用于紧固连接两个带有通孔的零件。 这种连接形式称螺栓连接。如把螺母从螺栓上旋下，又可以使这两个零件分开，故螺栓连接是属于可拆卸连接。螺栓也可以没有头部，如双头螺栓，也称双头螺柱。双头螺柱最常用的形式是两端有螺纹，中间是光杆。 最典型的用途：地脚螺栓、或者类似地脚螺栓的地方、较厚的连接，用普通螺栓无法实现的时候。

[0003] 现实中用到双头螺栓的地方很多，但安装时为了保护螺纹，因而很难保证首先上紧端的上紧程度。

发明内容

[0004] 应用本新型公开的了一种新型易拆装双头螺栓，既可以保证上紧程度，又在很大程度上保护了螺纹。具体技术方案为：

[0005] 一种新型易拆装双头螺栓，包括螺杆 1 和螺纹 2，所述螺栓的两端均设有螺纹。

[0006] 所述双头螺栓的一端顶部具有凹槽 3，制造方法可利用现有的铸造或冲压技术，铸造或冲压出凹槽 3；

[0007] 所述的凹槽 3 为一字型、十字型、或星型。

[0008] 所述双头螺栓的螺杆 1 中部开有浅槽 4。

[0009] 使用本实用新型的双头螺栓可以将常用的工具（如螺丝刀、扳手）用作双头螺栓单头上紧或拆卸时的工具，大大增加拆卸的简易、方便程度；

[0010] 双头螺栓上紧时，既能避免传统使用靠背螺丝对螺纹的伤害，又能保证螺栓的上紧程度。

附图说明

[0011] 图 1 市售正常双头螺栓。

[0012] 图 2、图 3 为新型易拆装双头螺栓。

[0013] 图 1、图 2、图 3 中，1 为螺杆，2 为螺纹，3 为凹槽，4 为浅槽。

具体实施方式

[0014] 下面结合附图对本实用新型作进一步解释说明。

[0015] 实施例 1

[0016] 一种新型易拆装双头螺栓，如图 2 所示，包括螺杆 1 和的螺纹 2，螺栓的两端均设有螺纹。螺栓的一端顶部具有凹槽 3，制造方法可利用现有的铸造或冲压技术，铸造或冲压出

凹槽 3 ;凹槽 3 为一字型、十字型、或星型。

[0017] 在双头螺纹一端向固定螺纹孔上紧时,可以将本设计螺纹作为一般意义上的螺丝钉,用螺丝刀作用于凹槽 3 为初始扭力将螺栓上紧至螺纹孔。

[0018] 实施例 2

[0019] 一种新型易拆装双头螺栓,如图3所示,包括螺杆1和螺纹2,螺栓的两端均设有螺纹。螺杆 1 中部开有浅槽 4。

[0020] 在双头螺纹一端向固定螺纹孔上紧时,可以将本设计双头螺栓视作一般意义上的单头螺栓,用扳手作用于浅槽 4 作为初始扭力将螺栓上紧至螺纹孔。

[0021] 实施例 3

[0022] 一种新型易拆装双头螺栓,包括螺杆 1 和螺纹 2,螺栓的两端均设有螺纹。螺栓的一端顶部具有凹槽 3,制造方法可利用现有的铸造或冲压技术,铸造或冲压出凹槽 3 ;凹槽 3 为一字型、十字型、或星型。螺栓的螺杆 1 中部开有浅槽 4。

[0023] 在双头螺纹一端向固定螺纹孔上紧时,可以将本设计螺纹作为一般意义上的螺丝钉,用螺丝刀作用于凹槽 3 为初始扭力将螺栓上紧至螺纹孔。

[0024] 或者,在双头螺纹一端向固定螺纹孔上紧时,可以将本设计双头螺栓视作一般意义上的单头螺栓,用扳手作用于浅槽 4 作为初始扭力将螺栓上紧至螺纹孔。

[0025] 以上所述,仅为本实用新型较佳的具体实施方式,但本实用新型的保护范围并不局限于此,任何熟悉本技术领域的技术人员在本实用新型披露的技术范围内,根据本实用新型的技术方案及其实用新型构思加以等同替换或改变,都应涵盖在本实用新型的保护范围之内。

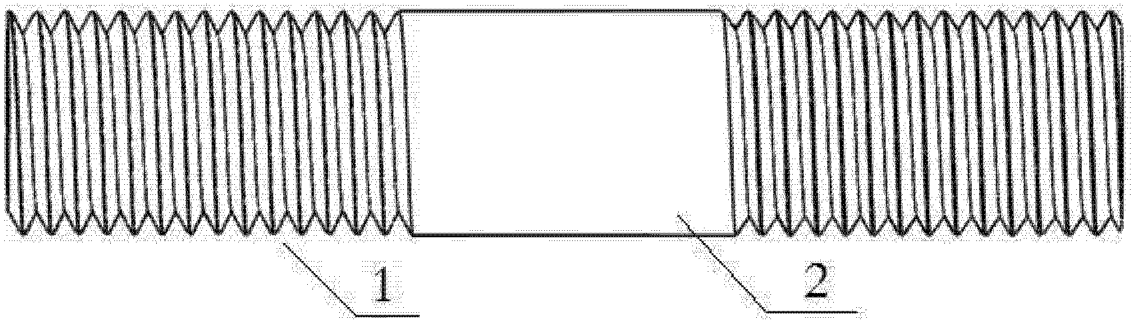

图 1

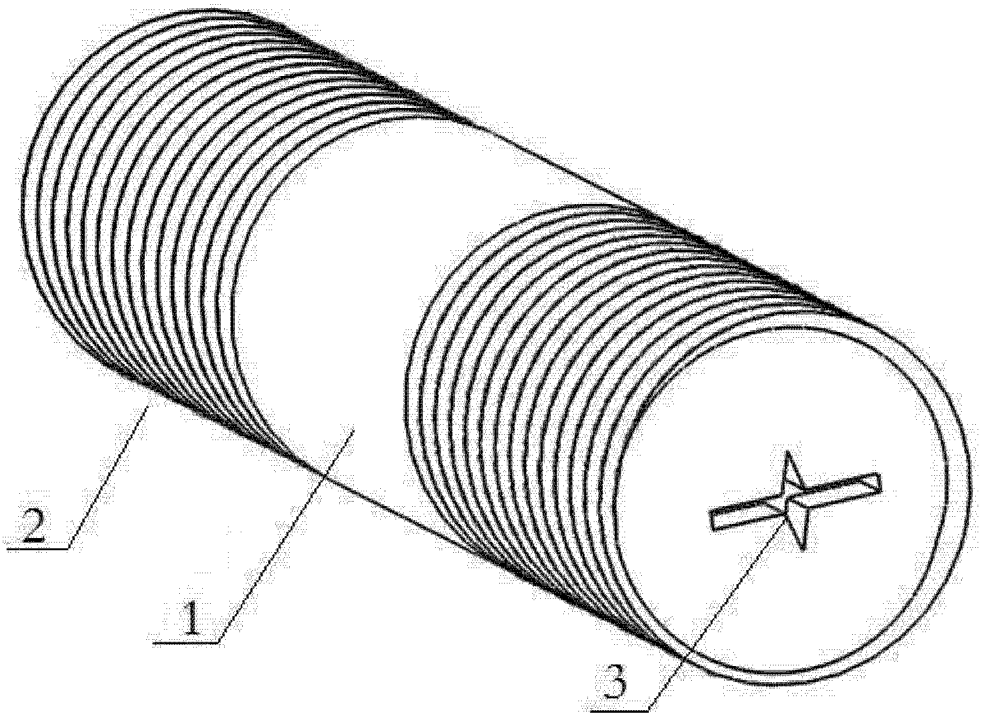

图 2

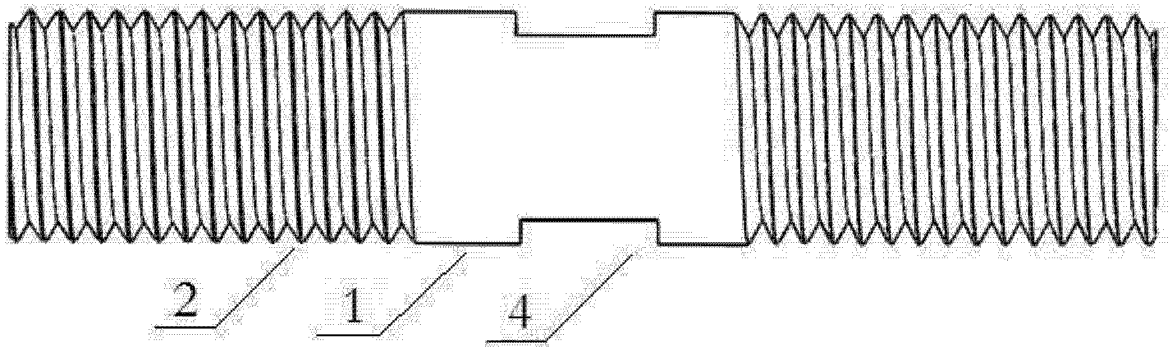

图 3