(19)中华人民共和国国家知识产权局

(12)实用新型专利

(10)授权公告号 CN 202992750 U
(45)授权公告日 2013.06.12

(21)申请号 201220675102.X

(22)申请日 2012.12.10

(73)专利权人 深圳市聚星辉光电有限公司
地址 518000 广东省深圳市宝安区观澜街道大布巷社区梅观高速路东侧鸿信工业园6号厂房4楼A

(72)发明人 伍小永

(51)Int.Cl.
F21S 2/00(2006.01)
F21V 29/00(2006.01)
F21V 19/00(2006.01)
F21Y 101/02(2006.01)

权利要求书1页 说明书2页 附图1页

(54)实用新型名称

一种具有控制系统的多面发光LED蜡烛灯

(57)摘要

一种具有控制系统的多面发光LED蜡烛灯，包括灯头以及与所述灯头电性连接的光源，还包与所述灯头连接的、包覆在所述光源外部的面罩。在所述灯头与所述光源之间设置有散热件，所述散热件为铝材材质，所述散热件具有孔隙式散热结构。所述散热件的一端与所述灯头相连接，所述散热件的另一端伸入到所述面罩的中部位置，所述光源安装在所述散热件伸入到所述面罩的中部位置的一端上。所述散热件中设有走线孔，在所述走线孔中设置有将所述灯头和光源电性连接在一起的导线。

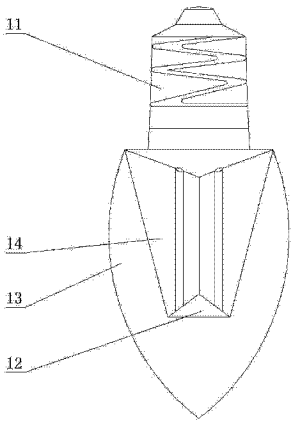

CN 202992750 U

1. 一种具有控制系统的多面发光 LED 蜡烛灯，包括灯头（11）以及与所述灯头（11）电性连接的光源（12），其特征是：还包与所述灯头（11）连接的、包覆在所述光源（12）外部的面罩（13）。

2. 根据权利要求 1 所述的一种具有控制系统的多面发光 LED 蜡烛灯，其特征是：在所述灯头（11）与所述光源（12）之间设置有散热件（14）。

3. 根据权利要求 2 所述的一种具有控制系统的多面发光 LED 蜡烛灯，其特征是：所述散热件（14）为金属材质。

4. 根据权利要求 3 所述的一种具有控制系统的多面发光 LED 蜡烛灯，其特征是：所述散热件（14）为铝材材质。

5. 根据权利要求 4 所述的一种具有控制系统的多面发光 LED 蜡烛灯，其特征是：所述散热件（14）具有孔隙式散热结构。

6. 根据权利要求 2 至 5 中任何一项所述的一种具有控制系统的多面发光 LED 蜡烛灯，其特征是：所述散热件（14）的一端与所述灯头（11）相连接。

7. 根据权利要求 6 所述的一种具有控制系统的多面发光 LED 蜡烛灯，其特征是：所述散热件（14）的另一端伸入到所述面罩（13）的中部位置。

8. 根据权利要求 7 所述的一种具有控制系统的多面发光 LED 蜡烛灯，其特征是：所述光源（12）安装在所述散热件（14）伸入到所述面罩（13）的中部位置的一端上。

9. 根据权利要求 8 所述的一种具有控制系统的多面发光 LED 蜡烛灯，其特征是：所述散热件（14）中设有走线孔。

10. 根据权利要求 9 所述的一种具有控制系统的多面发光 LED 蜡烛灯，其特征是：在所述走线孔中设置有将所述灯头（11）和光源（12）电性连接在一起的导线。

一种具有控制系统的多面发光 LED 蜡烛灯

技术领域

[0001] 本实用新型涉及一种日光灯，特别是涉及一种具有控制系统的多面发光 LED 蜡烛灯。

背景技术

[0002] 随着 LED 在照明设备中的应用，现在的 LED 照明设备和传统的照明设备相比，在提供相同亮度的光照条件时其耗电大大降低，这使得 LED 照明设备能够迅速且广泛地被应用在各个领域。LED 蜡烛灯是以 LED 为光源将灯整体做成蜡烛形状的一种灯具。但是由于现在普遍应用的 LED 蜡烛灯的结构设计不合理，致使 LED 光源发出的光线被遮挡。现在亟需一种设计合理的 LED 蜡烛灯。

实用新型内容

[0003] 本实用新型所要解决技术问题是，提供一种发光效率较高的 LED 蜡烛灯。

[0004] 为解决以上技术问题，本实用新型的技术方案是：一种具有控制系统的多面发光 LED 蜡烛灯，包括灯头以及与所述灯头电性连接的光源，其关键是：还包与所述灯头连接的、包覆在所述光源外部的面罩。

[0005] 作为本实用新型的改进，在所述灯头与所述光源之间设置有散热件。

[0006] 作为本实用新型进一步的改进，所述散热件为金属材质，所述散热件的一端与所述灯头相连接。

[0007] 作为本实用新型更进一步的改进，所述散热件为铝材材质，所述散热件具有孔隙式散热结构。

[0008] 作为本实用新型再进一步的改进，所述散热件的另一端伸入到所述面罩的中部位置，所述光源安装在所述散热件伸入到所述面罩的中部位置的一端上，所述散热件中设有走线孔，在所述走线孔中设置有将所述灯头和光源电性连接在一起的导线。

[0009] 通过实施本实用新型可取得以下有益效果：

[0010] 本实用新型散热件的一端伸入到所述面罩的中部，所述光源被设置在散热件的该端部上。这样的结构保证了光源发出的光线几乎全部都可以透过所述面罩照射到面罩外部。散热件具有孔隙状散热结构且一端在所述面罩的外部，这样使得本实用新型的散热效果更好，大大延长了本实用新型的使用寿命。本实用新型构思巧妙，且该功能极为实用，具有广泛的应用前景。

附图说明

[0011] 下面结合说明书附图对本实用新型做进一步详细的说明，其中：

[0012] 图 1 是本实用新型整体结构示意图。

具体实施方式

[0013] 如图 1，一种具有控制系统的多面发光 LED 蜡烛灯，包括灯头 11 以及与所述灯头 11 电性连接的光源 12，还包与所述灯头 11 连接的、包覆在所述光源 12 外部的面罩 13。在所述灯头 11 与所述光源 12 之间设置有散热件 14，所述散热件 14 为金属材质，进一步地，所述散热件 14 为铝材材质，所述散热件 14 具有孔隙式散热结构。所述散热件 14 的一端与所述灯头 11 相连接，所述散热件 14 的另一端伸入到所述面罩 13 的中部位置，所述光源 12 安装在所述散热件 14 伸入到所述面罩 13 的中部位置的一端上。所述散热件 14 中设有走线孔，在所述走线孔中设置有将所述灯头 11 和光源 12 电性连接在一起的导线。

[0014] 必须指出，上述具体实施方式只是对本实用新型做出的一些非限定性举例说明。但本领域的技术人员会理解，在没有偏离本实用新型的宗旨和范围下，可以对本实用新型做出修改、替换和变更，这些修改、替换和变更仍属本实用新型的保护范围。

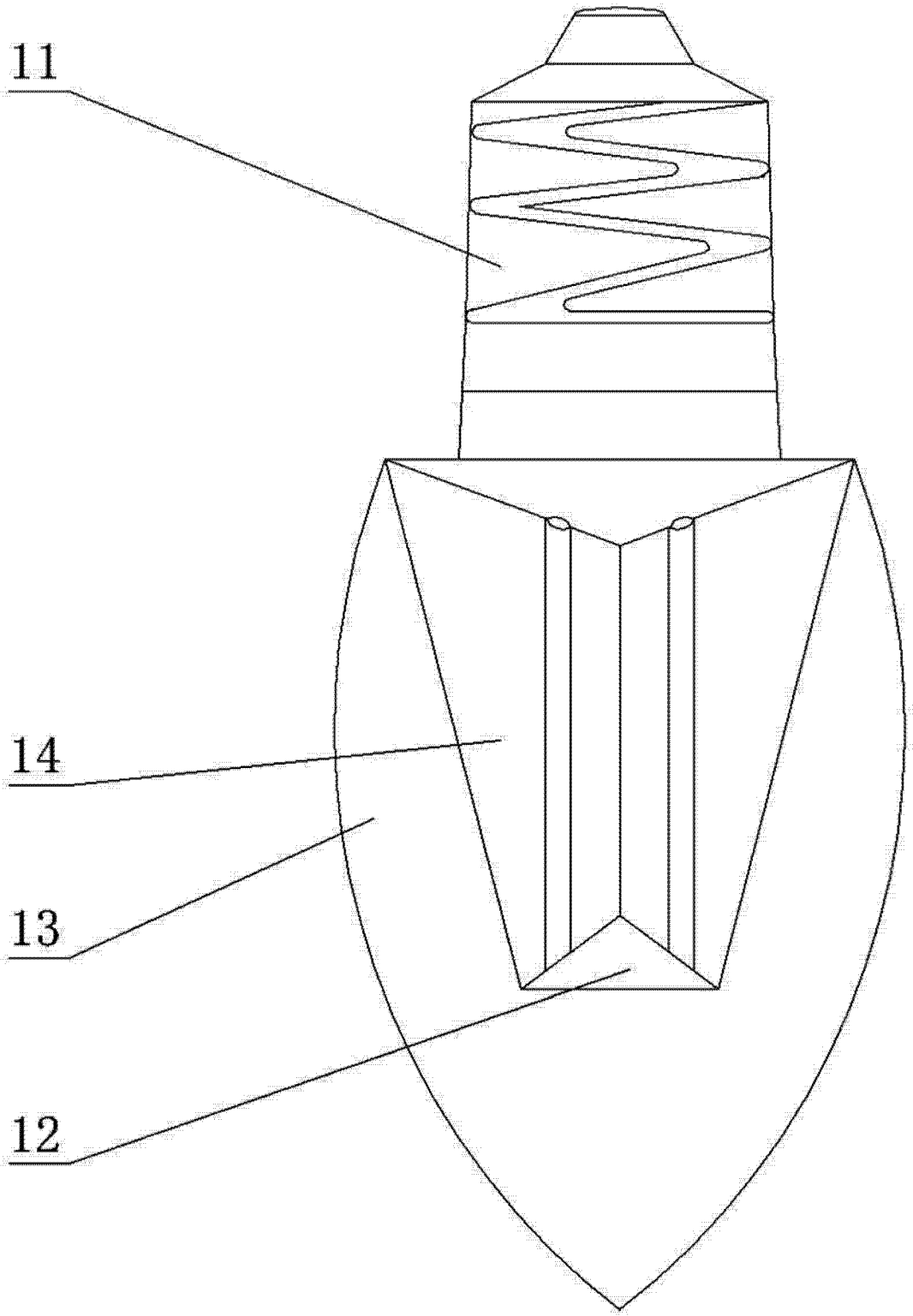

图 1