(19)中华人民共和国国家知识产权局

(12)实用新型专利

(10)授权公告号 CN 202784042 U
(45)授权公告日 2013.03.13

(21)申请号 201220418945.1

(22)申请日 2012.08.23

(73)专利权人 上海金汇通创意设计发展股份有限公司
地址 201702 上海市青浦区徐泾镇华徐公路888号

(72)发明人 张久芝 吴应斌

(74)专利代理机构 上海信好专利代理事务所（普通合伙） 31249
代理人 徐雯琼

(51)Int.Cl.
B65D 5/36(2006.01)
B65D 5/42(2006.01)

权利要求书 2 页 说明书 4 页 附图 7 页

(54)实用新型名称

一种伸缩式展示型包装盒

(57)摘要

本实用新型公开了一种伸缩式展示型包装盒，该包装盒包括：顶盖，由上外层盒及设置在上外层盒内的上支撑架组成；底盖，由下外层盒及设置在下外层盒内的下支撑架组成；盒壁，由设置在顶盖和底盖之间的夹板层及设置在夹板层两侧的左右两个抽拉板组成；一对伸缩机构，分别设置在夹板层与左抽拉板之间和夹板层与右抽拉板之间，将夹板层分别与左右抽拉板连接；锁定机构，由多个磁贴和锁组成，多个磁贴分别设置在顶盖、底盖和左右抽拉板内部，锁设置在左右抽拉板内部；裱糊层，包括外裱糊层和内裱糊层，分别包覆在上下外层盒、夹板层、左右抽拉板的内外表面。盒壁可以展开伸缩并锁定，使包装盒呈现全封闭、半展开、全展开三种状态，兼具包装和展示功能。

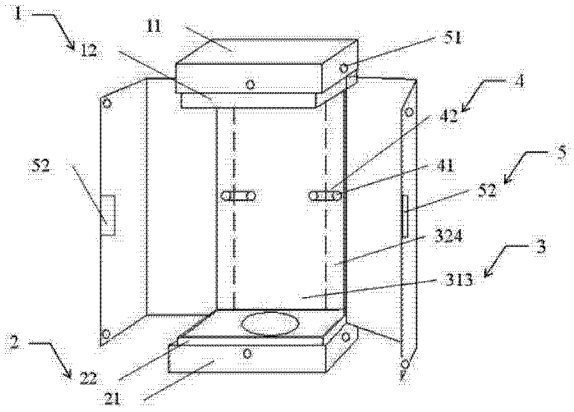

CN 202784042 U

1. 一种伸缩式展示型包装盒，其特征在于，所述包装盒包括：顶盖（1），所述的顶盖（1）由上外层盒（11）及设置在上外层盒内的上支撑架（12）组成；底盖（2），所述的底盖（2）由下外层盒（21）及设置在下外层盒内的下支撑架（22）组成；盒壁（3），所述的盒壁（3）由垂直设置在顶盖（1）和底盖（2）之间的夹板层（31）及设置在夹板层（31）两侧的左右两个抽拉板（32）组成；一对伸缩机构（4），所述伸缩机构（4）一组设置在夹板层（31）与左抽拉板（32）之间，将夹板层（31）与左抽拉板（32）连接；另一组伸缩机构（4）设置在夹板层（31）与右抽拉板（32）之间，将夹板层（31）与右抽拉板（32）连接；锁定机构（5），所述锁定机构（5）由多个磁贴（51）和锁（52）组成，多个磁贴分别设置在顶盖（1）、底盖（2）和左右两个抽拉板（32）内部，锁（52）设置在左右两个抽拉板（32）内部；裱糊层（6），所述裱糊层（6）包括外裱糊层（61）和内裱糊层（62），外裱糊层包覆在上外层盒（11）、下外层盒（21）、夹板层（31）、抽拉板（32）的外表面，内裱糊层包覆在上外层盒（11）、下外层盒（21）、夹板层（31）、抽拉板（32）的内表面。

2. 如权利要求 1 所述的伸缩式展示型包装盒，其特征在于，所述的上外层盒（11），设为没有底面的矩形空心盒子；所述的上支撑架（12），设为没有顶面的矩形空心盒子，底面设置有固定孔（121）。

3. 如权利要求 1 所述的伸缩式展示型包装盒，其特征在于，所述的下外层盒（21），设为没有顶面的矩形空心盒子，套在下支撑架（22）外；所述的下支撑架（22），设为没有底面的矩形空心盒子，顶面设置有固定孔（221）。

4. 如权利要求 1 所述的伸缩式展示型包装盒，其特征在于，所述的夹板层（31），设为空心的矩形，该夹板层（31）由夹板层前面板（314）、夹板层后面板（313）和设置在夹板层前面板（314）与夹板层后面板（313）两侧的夹板层两侧壁（311）组成，设置在上外层盒（11）与下外层盒（21）之间；所述左右夹板层侧壁（311）上开有伸缩槽（312），伸缩槽（312）长度大于抽拉板（32）的高度，槽宽度大于抽拉板（32）的厚度。

5. 如权利要求 4 所述的伸缩式展示型包装盒，其特征在于，所述的抽拉板（32）还包含正面板（321）、侧面板（322）、背面连接板（324），并连为一体；侧面板（322）与背面连接板（324）之间，侧面板（322）与正面板（321）之间分别设置折线（323），形成活动连接。

6. 如权利要求 4 所述的伸缩式展示型包装盒，其特征在于，所述的左右两个抽拉板（32），分别穿过左右夹板层侧壁（311）上的伸缩槽（312），并通过伸缩机构（4）与夹板层（31）相连接。

7. 如权利要求 5 所述的伸缩式展示型包装盒，其特征在于，所述的伸缩机构（4）还包含：两组铆钉（41），所述其中一组铆钉（41）分别设置在夹板层后面板（313）内侧左边和左抽拉板（32）的背面连接板（324）内侧，所述另一组铆钉（41）分别设置在夹层板后面板（313）右边内侧和右抽拉板（32）的背面连接板（324）内侧；一对橡皮筋（42），所述其中一个橡皮筋套置在夹板层后面板（313）左边内侧的铆钉（41）和左抽拉板（32）的背面连接板（324）内侧的铆钉（41）上进行连接，所述另一个橡皮筋将夹板层后面板（313）右边内侧的铆钉（41）和右抽拉板（32）的背面连接板（324）内侧的铆钉（41）进行连接。

8. 如权利要求 5 所述的伸缩式展示型包装盒，其特征在于，所述的锁定机构还包含：多个磁贴（51），所述多个磁贴分别设置在顶盖（1）和底盖（2）的正面中心以及两侧面中心位置，以及左抽拉板（32）和右抽拉板（32）的正面板（321）的边缘两角；锁（52），该锁（52）由

锁头(521)和锁座(522)构成,所述锁头(521)和锁座(522)分别设置在左抽拉板(32)和右抽拉板(32)的正面板(321)边缘相对应位置。

9. 如权利要求 1 所述的伸缩式展示型包装盒,其特征在于:所述上、下外层盒(11、21)的长度和宽度分别与上、下支撑架(12、22)的长度和宽度相适配;上、下支撑架(12、22)的高度分别大于上、下外层盒(11、21)的高度;抽拉板(32)的高度小于夹板层(31)的高度,且等于上外层盒(11)底边和下外层盒(21)底边之间的距离。

一种伸缩式展示型包装盒

技术领域

[0001] 本实用新型涉及一种包装盒，特别是涉及一种伸缩式展示型包装盒。

背景技术

[0002] 在展示产品时，都希望将产品最大限度、全方位的展示在人们面前，而保存或运输物品则要完整的包裹住物品，尤其是对于易碎的物品。现有的此类产品大多功能比较单一，有的只具有盛放和保护物品的包装功能，有的只能展示物品而不能盛放和保护物品，有的兼具两种功能但结构复杂，使用不便。

发明内容

[0003] 本实用新型提供了一种伸缩式展示型包装盒，能够方便的展开和伸缩盒壁，兼具包装保护物品和展示物品两种功能。

[0004] 本实用新型采用以下技术方案来实现：

[0005] 一种伸缩式展示型包装盒，其特点是，所述包装盒包括：

[0006] 顶盖，所述的顶盖由上外层盒及设置在上外层盒内的上支撑架组成；

[0007] 底盖，所述的底盖由下外层盒及设置在下外层盒内的下支撑架组成；

[0008] 盒壁，所述的盒壁由垂直设置在顶盖和底盖之间的夹板层及设置在夹板层两侧的左右两个抽拉板组成；

[0009] 一对伸缩机构，所述伸缩机构一组设置在夹板层与左抽拉板之间，将夹板层与左抽拉板连接；另一组伸缩机构设置在夹板层与右抽拉板之间，将夹板层与右抽拉板连接；

[0010] 锁定机构，所述锁定机构由多个磁贴和锁组成，多个磁贴分别设置在顶盖、底盖和左右两个抽拉板内部，锁设置在左右两个抽拉板内部；

[0011] 裱糊层，所述裱糊层包括外裱糊层和内裱糊层，外裱糊层包覆在上外层盒、下外层盒、夹板层、抽拉板的外表面，内裱糊层包覆在上外层盒、下外层盒、夹板层、抽拉板的内表面。

[0012] 上述的伸缩式展示型包装盒，其中所述的上外层盒，设为没有底面的矩形空心盒子；所述的上支撑架，设为没有顶面的矩形空心盒子，底面设置有固定孔。

[0013] 上述的伸缩式展示型包装盒，其中所述的下外层盒，设为没有顶面的矩形空心盒子，套在下支撑架外；所述的下支撑架，设为没有底面的矩形空心盒子，顶面设置有固定孔。

[0014] 上述的伸缩式展示型包装盒，其中所述的夹板层，设为空心的矩形，该夹板层由夹板层前面板、夹板层后面板和设置在夹板层前面板与夹板层后面板两侧的夹板层两侧壁组成，设置在上外层盒与下外层盒之间；所述左右夹板层侧壁上开有伸缩槽，伸缩槽长度大于抽拉板的高度，槽宽度大于抽拉板的厚度。

[0015] 上述的伸缩式展示型包装盒，其中所述的抽拉板还包含正面板、侧面板、背面连接板，并连为一体；侧面板与背面连接板之间，侧面板与正面板之间分别设置折线，形成活动连接。

[0016] 上述的伸缩式展示型包装盒，其中所述的左右两个抽拉板，分别穿过左右夹板层侧壁上的伸缩槽，并通过伸缩机构与夹板层相连接。

[0017] 上述的伸缩式展示型包装盒，其中所述的伸缩机构还包含：

[0018] 两组铆钉，所述其中一组铆钉分别设置在夹板层后面板内侧左边和左抽拉板的背面连接板内侧，所述另一组铆钉分别设置在夹层板后面板右边内侧和右抽拉板的背面连接板内侧；

[0019] 一对橡皮筋，所述其中一个橡皮筋套置在夹板层后面板左边内侧的铆钉和左抽拉板的背面连接板内侧的铆钉上进行连接，所述另一个橡皮筋将夹板层后面板右边内侧的铆钉和右抽拉板的背面连接板内侧的铆钉进行连接。

[0020] 上述的伸缩式展示型包装盒，其中所述的锁定机构还包含：

[0021] 多个磁贴，所述多个磁贴分别设置在顶盖和底盖的正面中心以及两侧面中心位置，以及左抽拉板和右抽拉板的正面板的边缘两角；

[0022] 锁，该锁由锁头和锁座构成，所述锁头和锁座分别设置在左抽拉板和右抽拉板的正面板边缘相对应位置。

[0023] 上述的伸缩式展示型包装盒，其中所述上、下外层盒的长度和宽度分别与上、下支撑架的长度和宽度相适配；上、下支撑架的高度分别大于上、下外层盒的高度；抽拉板的高度小于夹板层的高度，且等于上外层盒底边和下外层盒底边之间的距离。

[0024] 本实用新型由于内部具有伸缩机构和锁定机构，因此盒壁可以方便的展开和伸缩并锁定，盒壁伸出并闭合时磁贴和锁共同锁定住盒壁，盒子包装物品；盒壁伸出并展开时，盒子呈现全展开状态，盒壁缩入时磁贴锁住盒壁，盒子呈现半展开状态，盒子可以以这两种不同的方式展示物品。此外，本实用新型由于具有空心的夹板层，伸缩机构设置在夹板层内，而且盒壁、夹板层和上下外层盒都具有装饰裱糊层，磁贴设置在由裱糊层遮盖的纸板内，因此包装盒美观大方，方便易用，具有广泛的应用前景。

附图说明

[0025] 图 1 为本实用新型伸缩式展示型包装盒的外观结构示意图；

[0026] 图 2 为本实用新型伸缩式展示型包装盒的全展开内部机构结构示意图；

[0027] 图 3 为本实用新型伸缩式展示型包装盒的上外层盒结构示意图；

[0028] 图 4 为本实用新型伸缩式展示型包装盒的上支撑架结构示意图；

[0029] 图 5 为本实用新型伸缩式展示型包装盒的下外层盒结构示意图；

[0030] 图 6 为本实用新型伸缩式展示型包装盒的下支撑架结构示意图；

[0031] 图 7 为本实用新型伸缩式展示型包装盒的夹板层结构示意图；

[0032] 图 8 为本实用新型伸缩式展示型包装盒的左右抽拉板结构示意图；

[0033] 图 9 为本实用新型伸缩式展示型包装盒的全展开示意图；

[0034] 图 10 为本实用新型伸缩式展示型包装盒的半展开示意图。

具体实施方式

[0035] 以下结合附图，通过详细说明一个较佳的具体实施例，对本实用新型做进一步阐述。

[0036] 参阅附图 1 和附图 2 所示，本实用新型一种伸缩式展示型包装盒，包括：顶盖 1、底盖 2、盒壁 3、伸缩机构 4、锁定机构 5、裱糊层 6。

[0037] 参阅附图 2 所示，顶盖 1 由上外层盒 11 及设置在上外层盒内的上支撑架 12 组成。配合参阅附图 3 所示，上外层盒 11 设为没有底面的矩形空心盒子。配合参阅附图 4 所示，上支撑架 12 设为没有顶面的矩形空心盒子，底面设置有固定孔 121。

[0038] 参阅附图 2，底盖 2 由下外层盒 21 及设置在下外层盒内的下支撑架 22 组成。配合参阅附图 5 所示，下外层盒 21 设为没有顶面的矩形空心盒子，套在下支撑架 22 外。配合参阅附图 6 所示，下支撑架 22 设为没有底面的矩形空心盒子，顶面设置有固定孔 221。

[0039] 上、下外层盒 11、21 的长度和宽度分别与上、下支撑架 12、22 的长度和宽度相适配；上、下支撑架 12、22 的高度分别大于上、下外层盒 11、21 的高度。上、下支撑架 12、22 上的固定孔 121、221 位置相互对应，该固定孔用于在包装盒展示物品时固定住物品，使物品不在包装盒内发生晃动，保护物品安全，其形状和大小可以在制作包装盒时根据所盛放物品的形状进行设置，在本实施例中，制作用于包装展示酒瓶的包装盒，上支撑架固定孔 121 小于下支撑架固定孔 221。

[0040] 参阅附图 1，盒壁 3 由垂直设置在顶盖 1 和底盖 2 之间的夹板层 31 及设置在夹板层 31 两侧的左右两个抽拉板 32 组成。

[0041] 参阅附图 7 所示，夹板层 31 设为空心的矩形，该夹板层 31 由夹板层前面板 314、夹板层后面板 313 和设置在夹板层前面板 314 与夹板层后面板 313 两侧的夹板层两侧壁 311 组成，设置在上外层盒 11 与下外层盒 21 之间。左右夹板层侧壁 311 上开有伸缩槽 312，伸缩槽 312 长度大于左右抽拉板 32 的高度，槽宽度大于左右抽拉板 32 的厚度。

[0042] 参阅附图 8 所示，抽拉板 32 还包含正面板 321、侧面板 322、背面连接板 324，并连为一体；侧面板 322 与背面连接板 324 之间，侧面板 322 与正面板 321 之间分别设置折线 323，形成活动连接。抽拉板 32 的高度小于夹板层 31 的高度，且等于上外层盒 11 底边和下外层盒 21 底边之间的距离。

[0043] 参阅附图 3，左右两个抽拉板 32 分别穿过左右夹板层侧壁 311 上的伸缩槽 312，并通过伸缩机构 4 与夹板层 31 相连接。

[0044] 参阅附图 2，一对伸缩机构 4，包含两组铆钉 41 和一对橡皮筋 42。其中一组伸缩机构 4 设置在夹板层 31 与左抽拉板 32 之间，将夹板层 31 与左抽拉板 32 连接；另一组伸缩机构 4 设置在夹板层 31 与右抽拉板 32 之间，将夹板层 31 与右抽拉板 32 连接。

[0045] 两组铆钉 41，其中一组铆钉 41 分别设置在夹板层后面板 313 内侧左边和左抽拉板 32 的背面连接板 324 内侧，另一组铆钉 41 分别设置在夹层板后面板 313 右边内侧和右抽拉板 32 的背面连接板 324 内侧。

[0046] 一对橡皮筋 42，其中一个橡皮筋套置在夹板层后面板 313 左边内侧的铆钉 41 和左抽拉板 32 的背面连接板 324 内侧的铆钉 41 上进行连接，另一个橡皮筋将夹板层后面板 313 右边内侧的铆钉 41 和右抽拉板 32 的背面连接板 324 内侧的铆钉 41 进行连接。

[0047] 参阅附图 2，锁定机构 5 由多个磁贴 51 和锁 52 组成。

[0048] 多个磁贴分别设置在顶盖 1 和底盖 2 的正面中心以及两侧面中心位置，以及左抽拉板 32 和右抽拉板 32 的正面板 321 的边缘两角。顶盖 1 和底盖 2 内部的磁贴可以设置在上、下外层盒 11、21 内部，也可以设置在上、下支撑架 21、22 内部。磁贴嵌入到制作包装盒

的板材内，装饰上裱糊层后，磁贴无法被看到，美观大方。

[0049] 锁 52 设置在左右抽拉板 32 内部，锁 52 由锁头 521 和锁座 522 构成，锁头 521 和锁座 522 分别设置在左抽拉板 32 和右抽拉板 32 的正面板 321 边缘相对应位置。锁 52 可以采用多种形式的锁，配合参见附图 1，在本实施例中，锁 52 采用磁锁，其包含磁锁头 521 和铁片锁座 522，其可以是内嵌于板材内部的锁，也可以是外露的带装饰性的锁。

[0050] 参阅附图 9 所示，裱糊层 6 包括外裱糊层 61 和内裱糊层 62，外裱糊层包覆在上外层盒 11、下外层盒 21、夹板层 31、抽拉板 32 的外表面，内裱糊层包覆在上外层盒 11、下外层盒 21、夹板层 31、抽拉板 32 的内表面。内外裱糊层 61、62 将嵌入到板材内部的磁贴、锁等机构覆盖，使本实用新型伸缩式展示型包装盒美观大方，此外，还可以在外裱糊层上印刷上各种装饰性图案。

[0051] 由于具有上述的结构组件，本实用新型盒壁可以方便的展开和伸缩并锁定，具有包装和展示物品两种功能。

[0052] 参阅附图 1，左右两个抽拉板 32 伸出并闭合时，左右两个抽拉板 32 仅有背面连接板 324 插入在夹板层 31 内，橡皮筋 42 处于原始状态，左抽拉板正面板 321 和右抽拉板正面板 321 两角处的磁贴分别与顶盖 1 和底盖 2 正面中心处的磁贴发生作用，同时锁 52 闭合，锁定住左右抽拉板 32，这时本实用新型伸缩式展示型包装盒处于全封闭状态，包装物品。参阅附图 9 和附图 10 所示本实用新型的全展开示意图、半展开示意图，左抽拉板 32 和右抽拉板 32 伸出并展开时，橡皮筋 42 处于原始状态，所有磁贴 51 都不发生作用，这时包装盒呈现全展开状态，可以展示物品。参阅附图 2 和附图 10，把左抽拉板 32 和右抽拉板 32 推入夹板层 31，橡皮筋 42 处于拉伸状态，左右抽拉板 32 的背面连接板 324 和侧面板 322 都缩入夹板层 31 内部，左右抽拉板 32 的正面板 321 靠在包装盒侧面，左右抽拉板正面板 321 两角处的磁贴分别与顶盖 1 和底盖 2 两侧面中心处的磁贴发生作用，锁定住左右抽拉板 32，这时本实用新型伸缩式展示型包装盒处于半展开状态，以另一种方式展示物品。

[0053] 综上所述，由于具有伸缩机构 4 和锁定机构 5，以及与之相配合的顶盖 1、底盖 2、盒壁 3，从而使本实用新型伸缩式展示型包装盒能够方便的呈现全封闭、全展开、半展开三种状态，兼具包装和展示物品两种功能，此外，配合上裱糊层 6，使得本实用新型美观易用。

[0054] 尽管本实用新型的内容已经通过上述优选实施例作了详细介绍，但应当认识到上述的描述不应被认为是对本实用新型的限制。在本领域技术人员阅读了上述内容后，对于本实用新型的多种修改和替代都将是显而易见的。因此，本实用新型的保护范围应由所附的权利要求来限定。

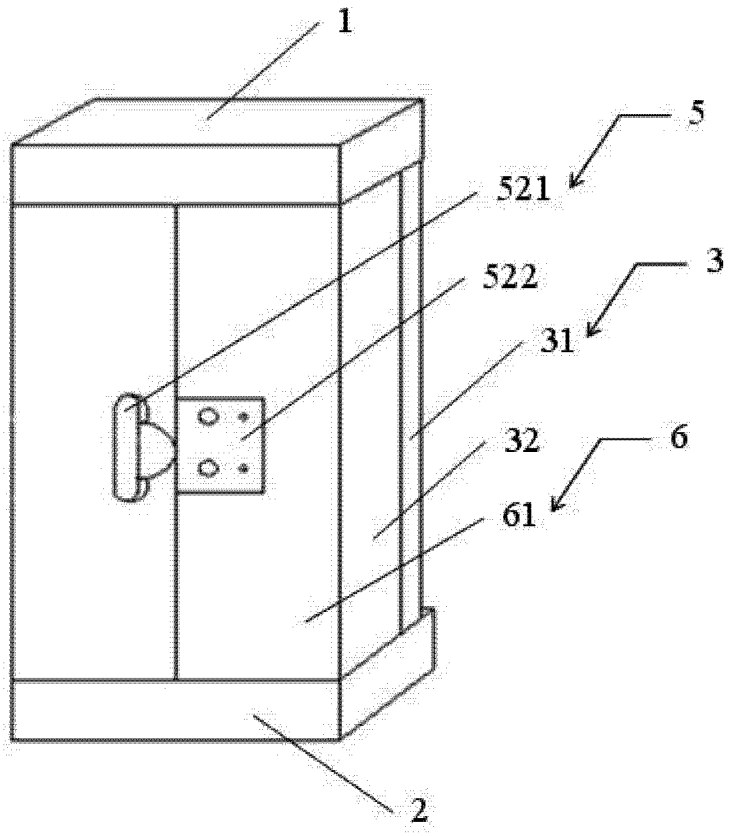

图 1

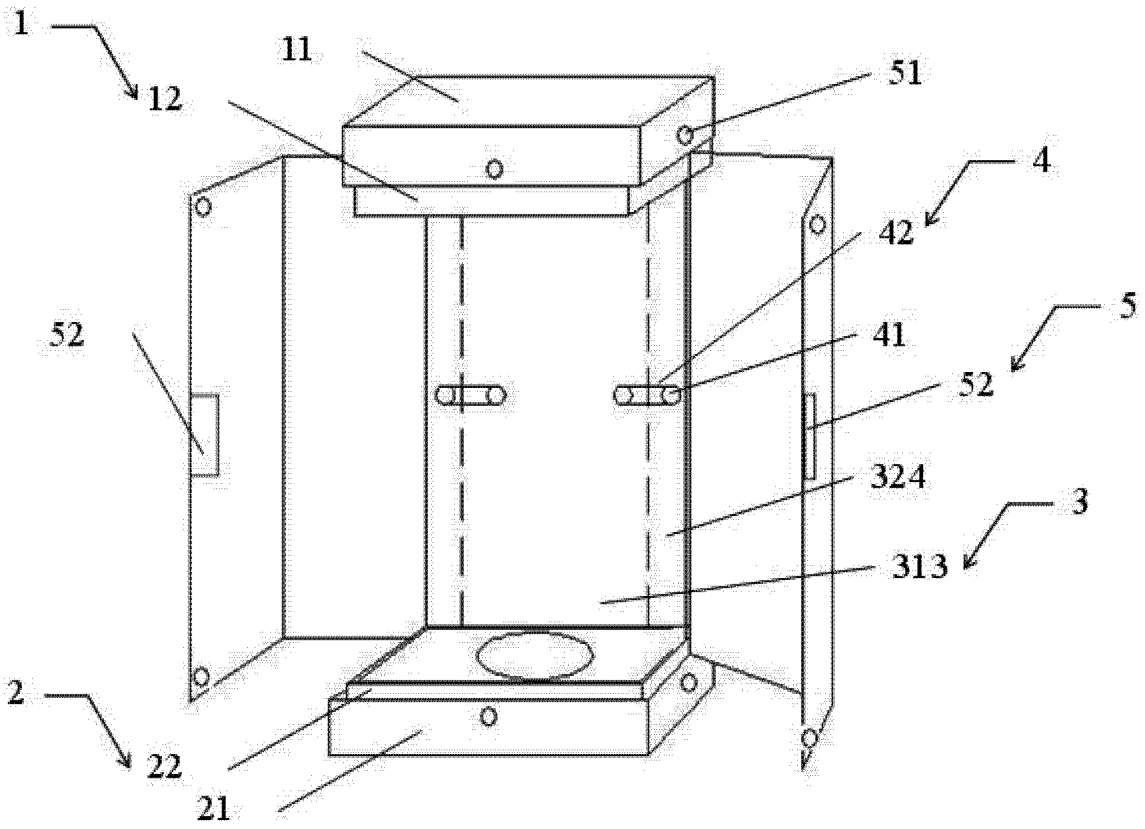

图 2

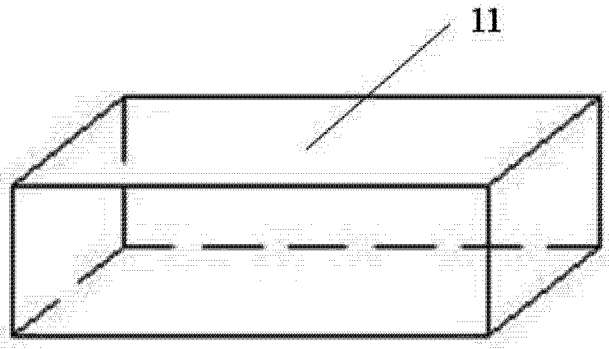

图 3

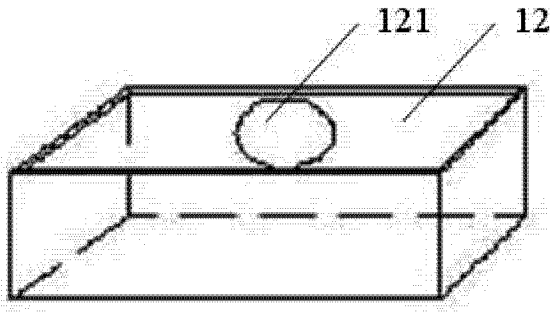

图 4

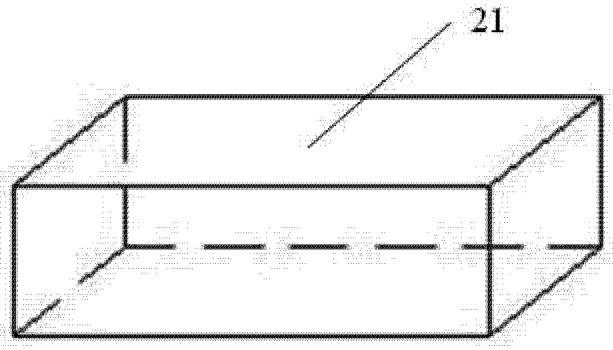

图 5

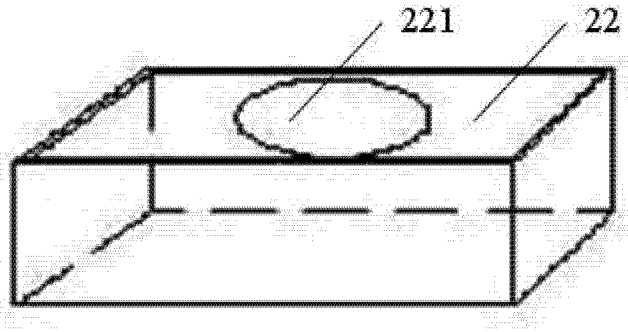

图 6

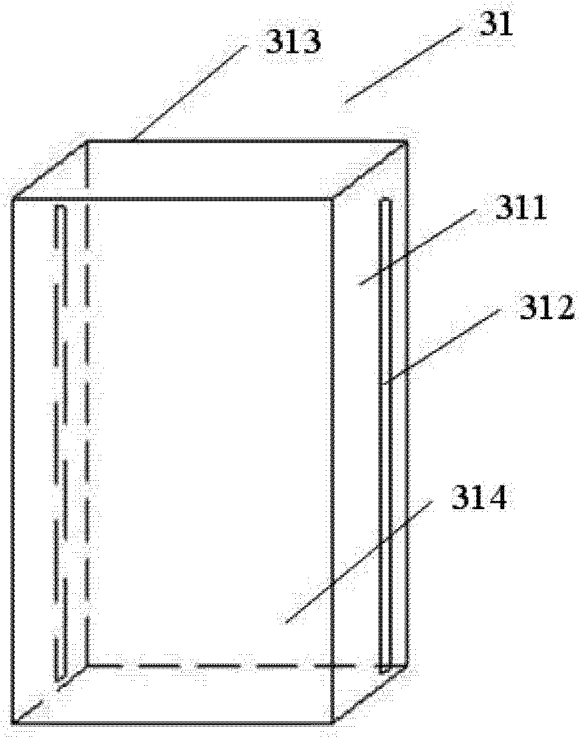

图 7

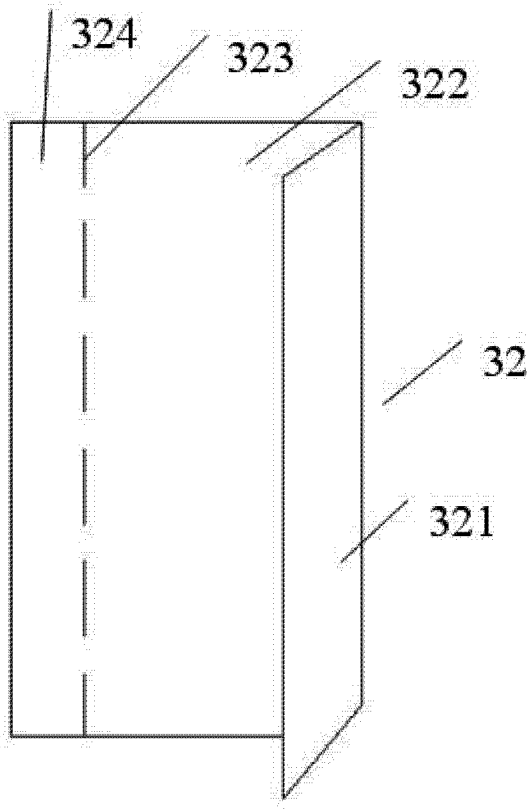

图 8

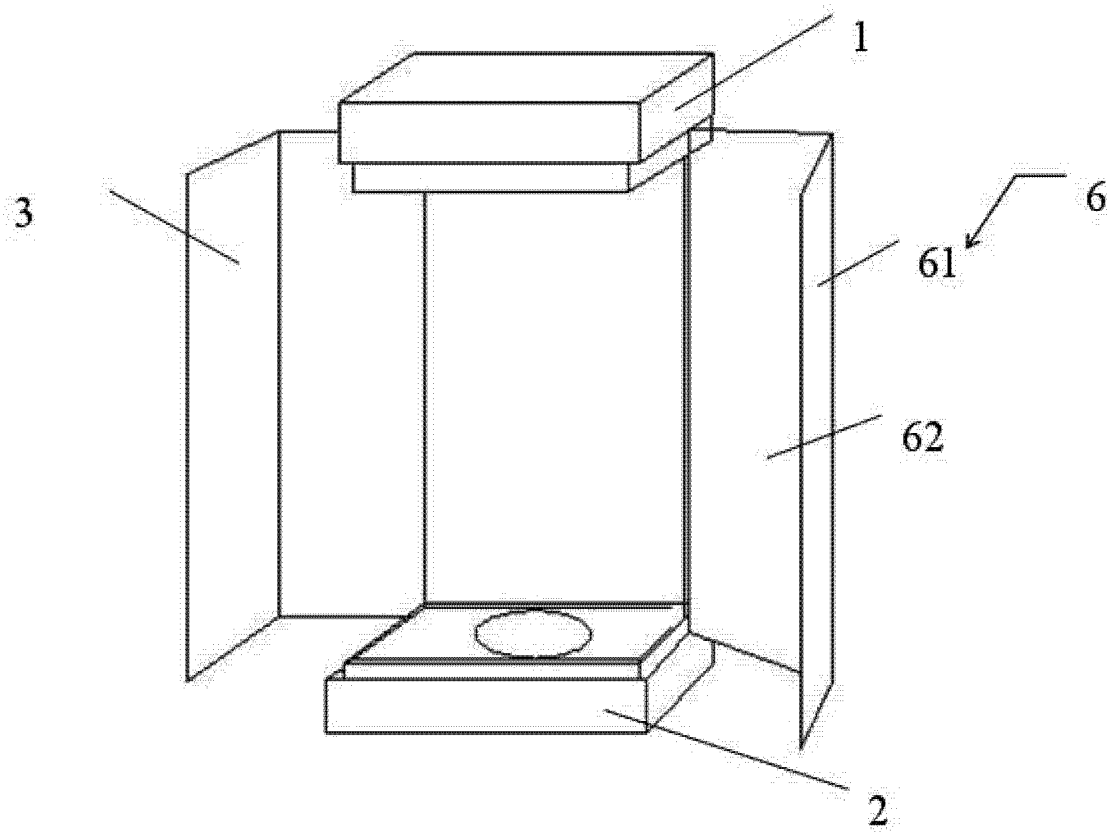

图 9

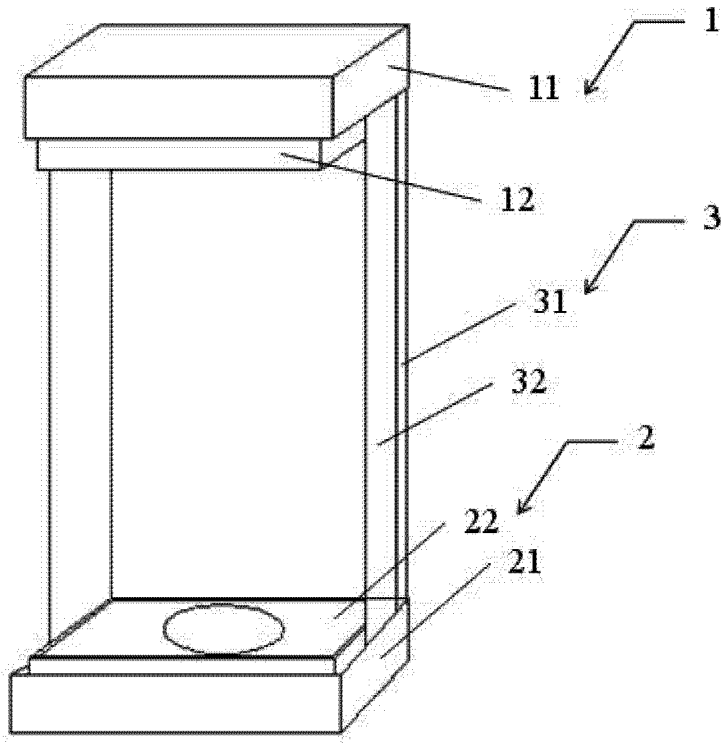

图 10