(12) DEMANDE INTERNATIONALE PUBLIÉE EN VERTU DU TRAITÉ DE COOPÉRATIONEN MATIÈRE DE BREVETS (PCT)

(19) Organisation Mondiale de la Propriété Intellectuelle
Bureau international

(43) Date de la publication internationale
30 juillet 2009 (30.07.2009)

PCT

(10) Numéro de publication internationale
WO 2009/092924 A3

(51) Classification internationale des brevets : *F16M 11/08* (2006.01) *F16M 11/18* (2006.01)

(21) Numéro de la demande internationale : PCT/FR2008/001584

(22) Date de dépôt international : 7 novembre 2008 (07.11.2008)

(25) Langue de dépôt : français

(26) Langue de publication : français

(30) Données relatives à la priorité :
0707816 7 novembre 2007 (07.11.2007) FR

(71) Déposant *(pour tous les États désignés sauf US)* : **BINOCLE** [FR/FR]; 2, avenue de l'Europe, F-94366 Bry Sur Marne (FR).

(72) Inventeurs; et
(75) Inventeurs/Déposants *(pour US seulement)* : **PUPULIN, Yves** [FR/FR]; 68, rue de Montreuil, F-75011 Paris (FR). **PERLES, Yves** [FR/FR]; 1, avenue de Saint-Mandé, F-75012 Paris (FR).

(74) Mandataires : **CABINET ORES** et al.; 36, rue de St Petersbourg, F-75008 Paris (FR).

(81) États désignés *(sauf indication contraire, pour tout titre de protection nationale disponible)* : AE, AG, AL, AM, AO, AT, AU, AZ, BA, BB, BG, BH, BR, BW, BY, BZ, CA, CH, CN, CO, CR, CU, CZ, DE, DK, DM, DO, DZ, EC, EE, EG, ES, FI, GB, GD, GE, GH, GM, GT, HN, HR, HU, ID, IL, IN, IS, JP, KE, KG, KM, KN, KP, KR, KZ, LA, LC, LK, LR, LS, LT, LU, LY, MA, MD, ME, MG, MK, MN, MW, MX, MY, MZ, NA, NG, NI, NO, NZ, OM, PG, PH, PL, PT, RO, RS, RU, SC, SD, SE, SG, SK, SL, SM, ST, SV, SY, TJ, TM, TN, TR, TT, TZ, UA, UG, US, UZ, VC, VN, ZA, ZM, ZW.

(84) États désignés *(sauf indication contraire, pour tout titre de protection régionale disponible)* : ARIPO (BW, GH, GM, KE, LS, MW, MZ, NA, SD, SL, SZ, TZ, UG, ZM, ZW), eurasien (AM, AZ, BY, KG, KZ, MD, RU, TJ, TM), européen (AT, BE, BG, CH, CY, CZ, DE, DK, EE, ES, FI, FR, GB, GR, HR, HU, IE, IS, IT, LT, LU, LV, MC, MT, NL, NO, PL, PT, RO, SE, SI, SK, TR), OAPI (BF, BJ, CF, CG, CI, CM, GA, GN, GQ, GW, ML, MR, NE, SN, TD, TG).

[Suite sur la page suivante]

(54) Title : CAMERA HOLDING MODULE AND DEVICE FOR RELIEF SHOOTING

(54) Titre : MODULE SUPPORT DE CAMERA ET DISPOSITIF DE PRISE DE VUES EN RELIEF

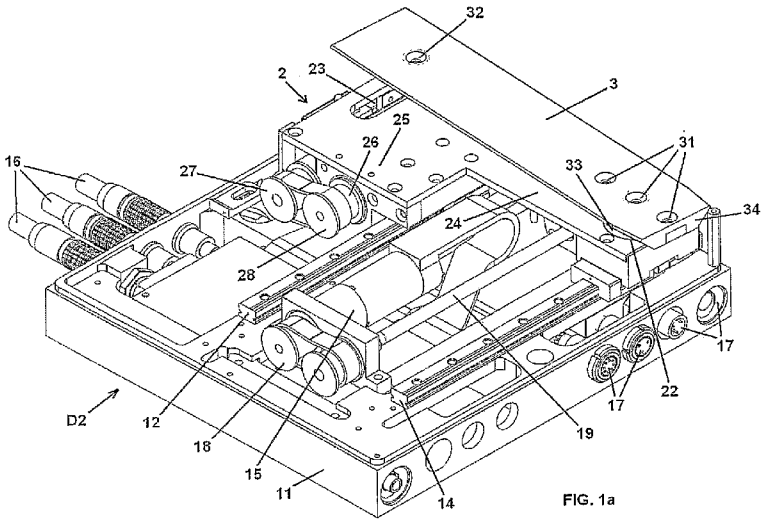

FIG. 1a

(57) Abstract : The invention relates to a camera holding module for stereoscopic shooting, characterised in that it comprises: a carriage mobile in translation (2) along at least one guiding rail, driven by a driving device; a camera-holding rotary member (3) having a rotation axis and a guiding member (32) carried by the mobile carriage, as well as an actuator (27) interacting with the guiding member for initiating the movement thereof in order to rotate the camera holding member.

(57) Abrégé :

[Suite sur la page suivante]

WO 2009/092924 A3

Publiée :

— *avec rapport de recherche internationale (Art. 21(3))*

— *avant l'expiration du délai prévu pour la modification des revendications, sera republiée si des modifications sont reçues (règle 48.2.h))*

(88) Date de publication du rapport de recherche internationale :

29 avril 2010

L'Invention est relative à un module support de caméra pour prise de vue stéréoscopigue. Il est caractérisé en ce qu'il comporte : un chariot mobile en translation (2) le long d'au moins un rail de guidage qui est entra*né par un dispositif d' entrainement; un élément rotatif (3) de support de caméra présentant un axe de rotation, ainsi qu'un élément de guidage (32)porté par le chariot mobile, ainsi qu'un actionneur (27) coopérant avec l'élément de guidage pour produire son déplacement de manière à entrainer en rotation l'élément de support de caméra.

INTERNATIONAL SEARCH REPORT

International application No
PCT/FR2008/001584

A. CLASSIFICATION OF SUBJECT MATTER
INV. F16M11/08 F16M11/18

According to International Patent Classification (IPC) or to both national classification and IPC

B. FIELDS SEARCHED

Minimum documentation searched (classification system followed by classification symbols)
F16M H04N G03B

Documentation searched other than minimum documentation to the extent that such documents are included in the fields searched

Electronic data base consulted during the international search (name of data base and, where practical, search terms used)

EPO-Internal

C. DOCUMENTS CONSIDERED TO BE RELEVANT

Category*	Citation of document, with indication, where appropriate, of the relevant passages	Relevant to claim No.
X	US 2006/204240 A1 (CAMERON JAMES [US] ET AL) 14 September 2006 (2006-09-14)	1-3,6, 9-10,15, 17,26
A	paragraph [0021] - paragraph [0049]; figures 1-9	4-5,7-8, 14,16,18

A	FR 1 528 397 A (TOPPAN PRINTING CO LTD) 7 June 1968 (1968-06-07) page 1, column 1, line 17 - line 21 page 7, column 2, line 31 - line 60 page 8, column 1, line 5 - line 19 figures 19,20,25,30	1-12

A	JP 02 260890 A (TOKYO SHIBAURA ELECTRIC CO) 23 October 1990 (1990-10-23) abstract figures 1-3	1,9

	-/--	

[X] Further documents are listed in the continuation of Box C.

[X] See patent family annex.

* Special categories of cited documents :

"A" document defining the general state of the art which is not considered to be of particular relevance

"E" earlier document but published on or after the international filing date

"L" document which may throw doubts on priority claim(s) or which is cited to establish the publication date of another citation or other special reason (as specified)

"O" document referring to an oral disclosure, use, exhibition or other means

"P" document published prior to the international filing date but later than the priority date claimed

"T" later document published after the international filing date or priority date and not in conflict with the application but cited to understand the principle or theory underlying the invention

"X" document of particular relevance; the claimed invention cannot be considered novel or cannot be considered to involve an inventive step when the document is taken alone

"Y" document of particular relevance; the claimed invention cannot be considered to involve an inventive step when the document is combined with one or more other such documents, such combination being obvious to a person skilled in the art.

"&" document member of the same patent family

Date of the actual completion of the international search	Date of mailing of the international search report
2 March 2010	12/03/2010

Name and mailing address of the ISA/	Authorized officer
European Patent Office, P.B. 5818 Patentlaan 2 NL - 2280 HV Rijswijk Tel. (+31-70) 340-2040, Fax: (+31-70) 340-3016	Simens, Mark Phil

INTERNATIONAL SEARCH REPORT

International application No
PCT/FR2008/001584

C(Continuation). DOCUMENTS CONSIDERED TO BE RELEVANT

Category*	Citation of document, with indication, where appropriate, of the relevant passages	Relevant to claim No.
A	US 4 734 756 A (BUTTERFIELD JAMES F [US] ET AL) 29 March 1988 (1988-03-29) column 6, line 47 - column 7, line 49; figures 1-17	14-15, 22-26
A	US 4 418 993 A (LIPTON LENNY [US]) 6 December 1983 (1983-12-06) claim 1; figures 1-9	18-21
A	US 6 701 081 B1 (DWYER PATRICK H [US] ET AL) 2 March 2004 (2004-03-02) figures 1,5,6 column 4, line 4 - line 38	9-10

INTERNATIONAL SEARCH REPORT

International application No.
PCT/FR2008/001584

Box No. II Observations where certain claims were found unsearchable (Continuation of item 2 of first sheet)

This international search report has not been established in respect of certain claims under Article 17(2)(a) for the following reasons:

1. ☐ Claims Nos.:
because they relate to subject matter not required to be searched by this Authority, namely:

2. ☐ Claims Nos.:
because they relate to parts of the international application that do not comply with the prescribed requirements to such an extent that no meaningful international search can be carried out, specifically:

3. ☐ Claims Nos.:
because they are dependent claims and are not drafted in accordance with the second and third sentences of Rule 6.4(a).

Box No. III Observations where unity of invention is lacking (Continuation of item 3 of first sheet)

This International Searching Authority found multiple inventions in this international application, as follows:

See supplemental sheet

1. ☒ As all required additional search fees were timely paid by the applicant, this international search report covers all searchable claims.

2. ☐ As all searchable claims could be searched without effort justifying additional fees, this Authority did not invite payment of additional fees.

3. ☐ As only some of the required additional search fees were timely paid by the applicant, this international search report covers only those claims for which fees were paid, specifically claims Nos.:

4. ☐ No required additional search fees were timely paid by the applicant. Consequently, this international search report is restricted to the invention first mentioned in the claims; it is covered by claims Nos.:

Remark on Protest

☒ The additional search fees were accompanied by the applicant's protest and, where applicable, the payment of a protest fee.

☐ The additional search fees were accompanied by the applicant's protest but the applicable protest fee was not paid within the time limit specified in the invitation.

☐ No protest accompanied the payment of additional search fees.

Continuation of Box III

The International Searching Authority has found that the international application contains multiple (groups of) inventions, as follows:

1. Claims 1to 12

Claims 1-12 with respect to a camera-supporting module.

– – – –

2. Claims 1 & 13 to 26

Claims 1 & 13 to 26 with respect to the use of the camera-supporting module.

– – – –

INTERNATIONAL SEARCH REPORT

Information on patent family members

International application No
PCT/FR2008/001584

Patent document cited in search report		Publication date	Patent family member(s)		Publication date
US 2006204240	A1	14-09-2006	NONE		
FR 1528397	A	07-06-1968	NONE		
JP 2260890	A	23-10-1990	JP	2791092 B2	27-08-1998
US 4734756	A	29-03-1988	NONE		
US 4418993	A	06-12-1983	NONE		
US 6701081	B1	02-03-2004	NONE		

RAPPORT DE RECHERCHE INTERNATIONALE

Demande internationale n°
PCT/FR2008/001584

A. CLASSEMENT DE L'OBJET DE LA DEMANDE
INV. F16M11/08 F16M11/18

Selon la classification internationale des brevets (CIB) ou à la fois selon la classification nationale et la CIB

B. DOMAINES SUR LESQUELS LA RECHERCHE A PORTE

Documentation minimale consultée (système de classification suivi des symboles de classement)
F16M H04N G03B

Documentation consultée autre que la documentation minimale dans la mesure où ces documents relèvent des domaines sur lesquels a porté la recherche

Base de données électronique consultée au cours de la recherche internationale (nom de la base de données, et si cela est réalisable, termes de recherche utilisés)
EPO-Internal

C. DOCUMENTS CONSIDERES COMME PERTINENTS

Catégorie*	Identification des documents cités, avec, le cas échéant, l'indication des passages pertinents	no. des revendications visées
X	US 2006/204240 A1 (CAMERON JAMES [US] ET AL) 14 septembre 2006 (2006-09-14)	1-3,6, 9-10,15, 17,26
A	alinéa [0021] - alinéa [0049]; figures 1-9	4-5,7-8, 14,16,18

A	FR 1 528 397 A (TOPPAN PRINTING CO LTD) 7 juin 1968 (1968-06-07) page 1, colonne 1, ligne 17 - ligne 21 page 7, colonne 2, ligne 31 - ligne 60 page 8, colonne 1, ligne 5 - ligne 19 figures 19,20,25,30	1-12

A	JP 02 260890 A (TOKYO SHIBAURA ELECTRIC CO) 23 octobre 1990 (1990-10-23) abrégé figures 1-3	1,9

	-/--	

[X] Voir la suite du cadre C pour la fin de la liste des documents

[X] Les documents de familles de brevets sont indiqués en annexe

* Catégories spéciales de documents cités:

"A" document définissant l'état général de la technique, non considéré comme particulièrement pertinent

"E" document antérieur, mais publié à la date de dépôt international ou après cette date

"L" document pouvant jeter un doute sur une revendication de priorité ou cité pour déterminer la date de publication d'une autre citation ou pour une raison spéciale (telle qu'indiquée)

"O" document se référant à une divulgation orale, à un usage, à une exposition ou tous autres moyens

"P" document publié avant la date de dépôt international, mais postérieurement à la date de priorité revendiquée

"T" document ultérieur publié après la date de dépôt international ou la date de priorité et n'appartenenant pas à l'état de la technique pertinent, mais cité pour comprendre le principe ou la théorie constituant la base de l'invention

"X" document particulièrement pertinent; l'invention revendiquée ne peut être considérée comme nouvelle ou comme impliquant une activité inventive par rapport au document considéré isolément

"Y" document particulièrement pertinent; l'invention revendiquée ne peut être considérée comme impliquant une activité inventive lorsque le document est associé à un ou plusieurs autres documents de même nature, cette combinaison étant évidente pour une personne du métier

"&" document qui fait partie de la même famille de brevets

Date à laquelle la recherche internationale a été effectivement achevée	Date d'expédition du présent rapport de recherche internationale
2 mars 2010	12/03/2010

Nom et adresse postale de l'administration chargée de la recherche internationale	Fonctionnaire autorisé
Office Européen des Brevets, P.B. 5818 Patentlaan 2 NL – 2280 HV Rijswijk Tel. (+31-70) 340-2040, Fax: (+31-70) 340-3016	Simens, Mark Phil

RAPPORT DE RECHERCHE INTERNATIONALE

Demande internationale n°
PCT/FR2008/001584

C(suite). DOCUMENTS CONSIDERES COMME PERTINENTS

Catégorie*	Identification des documents cités, avec, le cas échéant, l'indication des passages pertinents	no. des revendications visées
A	US 4 734 756 A (BUTTERFIELD JAMES F [US] ET AL) 29 mars 1988 (1988-03-29) colonne 6, ligne 47 - colonne 7, ligne 49; figures 1-17 -----	14-15, 22-26
A	US 4 418 993 A (LIPTON LENNY [US]) 6 décembre 1983 (1983-12-06) revendication 1; figures 1-9 -----	18-21
A	US 6 701 081 B1 (DWYER PATRICK H [US] ET AL) 2 mars 2004 (2004-03-02) figures 1,5,6 colonne 4, ligne 4 - ligne 38 -----	9-10

Demande internationale n°
PCT/FR2008/001584

RAPPORT DE RECHERCHE INTERNATIONALE

Cadre n°. II Observations – lorsqu'il a été estimé que certaines revendications ne pouvaient pas faire l'objet d'une recherche (suite du point 2 de la première feuille)

Le rapport de recherche internationale n'a pas été établi en ce qui concerne certaines revendications conformément à l'article 17.2)a) pour les raisons suivantes :

1. ☐ Les revendications n^{os}
se rapportent à un objet à l'égard duquel l'administration chargée de la recherche internationale n'est pas tenue de procéder à la recherche, à savoir :

2. ☐ Les revendications n^{os}
parce qu'elles se rapportent à des parties de la demande internationale qui ne remplissent pas suffisamment les conditions prescrites pour qu'une recherche significative puisse être effectueé, en particulier :

3. ☐ Les revendications n^{os}
parce qu'elles sont des revendications dépendantes et ne sont pasrédigées conformément aux dispositions de la deuxième et de la troisième phrases de la règle 6.4.a).

Cadre n°. III Observations – lorsqu'il y a absence d'unité de l'invention (suite du point 3 de la première feuille)

L'administration chargée de la recherche internationale a trouvé plusieurs inventions dans la demande internationale, à savoir:

voir feuille supplémentaire

1. ☒ Comme toutes les taxes additionnelles exigées ont été payées dans les délais par le déposant, le présent rapport de recherche internationale porte sur toutes les revendications pouvant faire l'objet d'une recherche.

2. ☐ Comme toutes les revendications qui se prêtent à la recherche ont pu faire l'objet de cette recherche sans effort particulier justifiant des taxes additionnelles, l'administration chargée de la recherche internationale n'a sollicité le paiement d'aucunes taxes de cette nature.

3. ☐ Comme une partie seulement des taxes additionnelles demandées a été payée dans les délais par le déposant, le présent rapport de recherche internationale ne porte que sur les revendications pour lesquelles les taxes ont été payées, à savoir les revendications n^{os}:

4. ☐ Aucunes taxes additionnelles demandées n'ont été payées dans les délais par le déposant. En conséquence, le présent rapport de recherche internationale ne porte que sur l'invention mentionnée en premier lieu dans les revendications; elle est couverte par les revendications n^{os}:

Remarque quant à la réserve

☒ Les taxes additionnelles étaient accompagnées d'une réserve de la part du déposant et, le cas échéant, du paiement de la taxe de réserve.

☐ Les taxes additionnelles étaient accompagnées d'une réserve de la part du déposant mais la taxe de réserve n'a pas été payée dans le délai prescrit dans l'invitation.

☐ Le paiement des taxes additionnelles n'était assorti d'aucune réserve.

SUITE DES RENSEIGNEMENTS INDIQUES SUR PCT/ISA/ 210

L'administration chargée de la recherche internationale a trouvé plusieurs (groupes d') inventions dans la demande internationale, à savoir:

1. revendications: 1-12

   Revendications 1-12 concernant un module support de camra.

   ---

2. revendications: 1, 13-26

   Revendications 1,13-26 conernant l'application du module support de caméra.

RAPPORT DE RECHERCHE INTERNATIONALE

Renseignements relatifs aux membres de familles de brevets

Demande internationale n°
PCT/FR2008/001584

Document brevet cité au rapport de recherche		Date de publication	Membre(s) de la famille de brevet(s)		Date de publication
US 2006204240	A1	14-09-2006	AUCUN		
FR 1528397	A	07-06-1968	AUCUN		
JP 2260890	A	23-10-1990	JP	2791092 B2	27-08-1998
US 4734756	A	29-03-1988	AUCUN		
US 4418993	A	06-12-1983	AUCUN		
US 6701081	B1	02-03-2004	AUCUN		