(19)中华人民共和国国家知识产权局

(12)实用新型专利

(10)授权公告号 CN 202227579 U
(45)授权公告日 2012.05.23

(21)申请号 201120382972.3

(22)申请日 2011.10.08

(73)专利权人 陆春燕
地址 311202 浙江省杭州市萧山区城厢街道萧然东路19号

(72)发明人 陆春燕

(51)Int.Cl.
E04C 3/04(2006.01)
E04C 3/11(2006.01)
E04B 1/58(2006.01)

权利要求书 1 页 说明书 1 页 附图 1 页

(54)实用新型名称

用于钢结构的斜形弦梁机构

(57)摘要

本实用新型是一种弦梁机构，特别涉及一种用于钢结构的斜形弦梁机构。包括斜形弦梁和直梁，所述的斜形弦梁的右侧壁设有右连接板，所述的直梁的左侧壁设有左连接板，所述的右连接板和左连接板相固定连接，所述的斜形弦梁与右连接板间设有折弯固板。用于钢结构的斜形弦梁机构结构简单，稳固性能高。

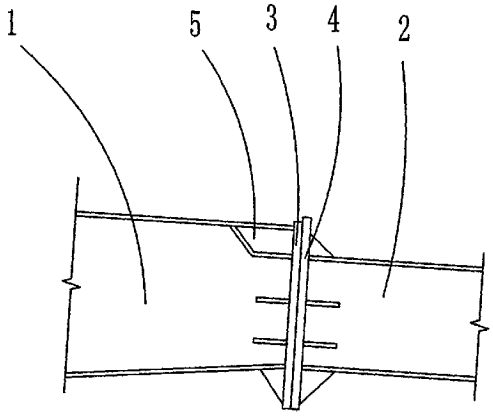

CN 202227579 U

1. 一种用于钢结构的斜形弦梁机构，其特征在于：包括斜形弦梁 (1) 和直梁 (2)，所述的斜形弦梁 (1) 的右侧壁设有右连接板 (3)，所述的直梁 (2) 的左侧壁设有左连接板 (4)，所述的右连接板 (3) 和左连接板 (4) 相固定连接，所述的斜形弦梁 (1) 与右连接板 (3) 间设有折弯固板 (5)。

用于钢结构的斜形弦梁机构

技术领域

[0001] 本实用新型是一种弦梁机构，特别涉及一种用于钢结构的斜形弦梁机构。

背景技术

[0002] 现有技术中钢结构的弦梁机构，结构复杂，稳固性能差。

发明内容

[0003] 本实用新型主要是解决现有技术中存在的不足，提供一种用于钢结构的斜形弦梁机构。

[0004] 本实用新型的上述技术问题主要是通过下述技术方案得以解决的：

[0005] 一种用于钢结构的斜形弦梁机构，包括斜形弦梁和直梁，所述的斜形弦梁的右侧壁设有右连接板，所述的直梁的左侧壁设有左连接板，所述的右连接板和左连接板相固定连接，所述的斜形弦梁与右连接板间设有折弯固板。

[0006] 因此，本实用新型提供用于钢结构的斜形弦梁机构，结构简单，稳固性能高。

附图说明

[0007] 图 1 是本实用新型的结构示意图。

具体实施方式

[0008] 下面通过实施例，并结合附图，对本实用新型的技术方案作进一步具体的说明。

[0009] 实施例：如图 1 所示，一种用于钢结构的斜形弦梁机构，包括斜形弦梁 1 和直梁 2，所述的斜形弦梁 1 的右侧壁设有右连接板 3，所述的直梁 2 的左侧壁设有左连接板 4，所述的右连接板 3 和左连接板 4 相固定连接，所述的斜形弦梁 1 与右连接板 3 间设有折弯固板 5。

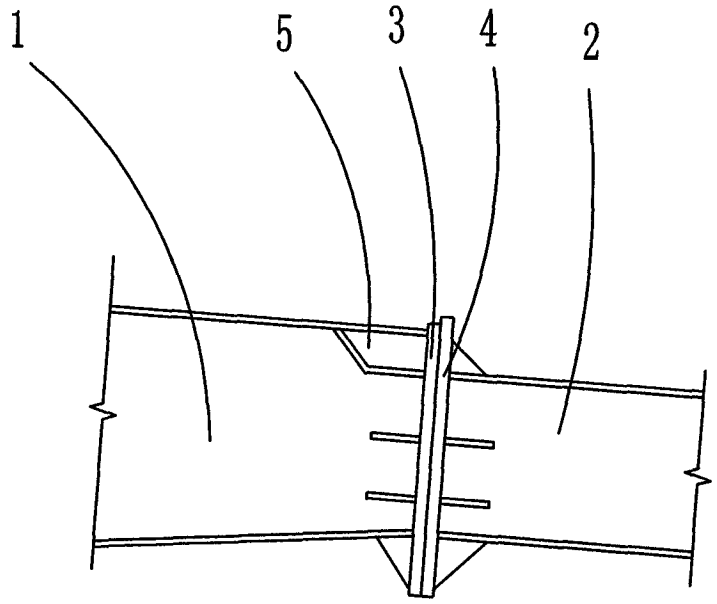

图 1