(19)中华人民共和国国家知识产权局

(12)实用新型专利

(10)授权公告号 CN 201869949 U
(45)授权公告日 2011.06.22

(21)申请号 201020593117.2

(22)申请日 2010.11.05

(73)专利权人 顾江勇
地址 510600 广东省广州市越秀区东风东路东景街 7 号 2404 房

(72)发明人 顾江勇

(74)专利代理机构 广州市一新专利商标事务所有限公司 44220
代理人 王德祥

(51)Int.Cl.
A45B 25/28(2006.01)
A45B 9/02(2006.01)

权利要求书 1 页 说明书 2 页 附图 1 页

(54)实用新型名称

一种雨伞

(57)摘要

本实用新型公开了一种雨伞，包括伞柄、伞架和伞面，其特征是：所述雨伞还包括一防水伞套，所述伞柄上设有一用于存放防水伞套的开口空腔。本实用新型结构简单，使用方便，能有效解决在下雨天使用雨伞后滴水的问题；在晴天时，伞套还可作为购物袋使用，简单方便。

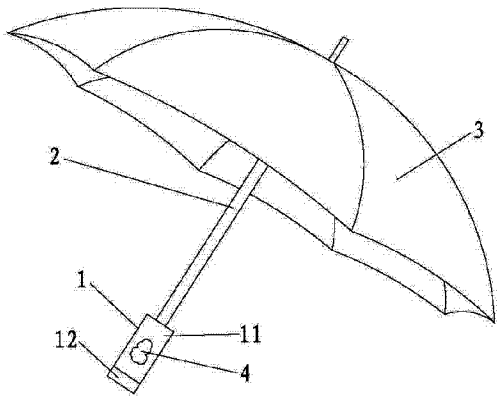

CN 201869949 U

1. 一种雨伞，包括伞柄、伞架和伞面，其特征是：所述雨伞还包括一防水伞套，所述伞柄上设有一用于存放防水伞套的开口空腔。

2. 根据权利要求 1 所述的雨伞，其特征是：所述伞柄还包括一与开口空腔相匹配的盖。

3. 根据权利要求 1 或 2 所述的雨伞，其特征是：所述防水伞套为柔软的防水的面料袋。

4. 根据权利要求 3 所述的雨伞，其特征是：所述防水伞套开口处设有收紧绳。

一种雨伞

技术领域

[0001] 本实用新型涉及一种雨伞，尤其是一种带有防水伞套的雨伞。

背景技术

[0002] 目前，人们在雨天使用雨伞后，进入商场、酒店、办公室、汽车等干净、整洁的场所后，人们常常不知如何放置滴着雨水的湿漉漉的雨伞，给人们带来不便。对此，每到下雨天，很多商场、书店等场所都在发放一次性塑料袋伞套，虽然解决了雨水滴到地上的问题，但一天将会浪费大量塑料袋，除经济上的额外支出，更糟糕的是大量塑料袋乱扔造成的“白色污染”。其实每把伞出厂时都有伞套，由于伞和伞套是分开的，人们用伞时将伞套随手一扔，再想找就不知何处可寻，加之伞套用后水淋淋的，拿在手中和放入包中都不方便；再者，使用出厂时自带的伞套时，需要将淋湿的雨伞整理成出厂时模样，才能装进伞套，如此使用起来不方便，同时也容易将手弄湿。

发明内容

[0003] 本实用新型的主要任务是要克服上述现有技术所存在的缺陷，提供一种环保且使用方便、不会湿手的雨伞。

[0004] 本实用新型解决上述技术问题所采用的技术方案是：

[0005] 一种雨伞，包括伞柄、伞架和伞面，其特征是：所述雨伞还包括一防水伞套，所述伞柄上设有一用于存放防水伞套的开口空腔。

[0006] 所述伞柄还包括一与开口空腔相匹配的盖，盖与伞柄活动连接。

[0007] 所述防水伞套为柔软的防水的面料袋。

[0008] 所述防水伞套开口处设有收紧绳。

[0009] 所述面料袋为购物袋。

[0010] 本实用新型的有益效果是：结构简单，操作方便，使用时不会弄湿手。雨天时正常使用雨伞，在存放淋雨的雨伞时，使用者先收拢雨伞，打开伞柄上的盖，从伞柄空腔内拉出防水伞套，把滴水的雨伞装进防水伞套内即可，让防水伞套收集伞面上的雨水，保持地面、车厢内等地方干爽；防水伞套使用后，如不需要可放回开口空腔内，可循环使用，具有环保的优点。在晴天时，防水伞套还可作为购物袋使用，简单方便。

附图说明

[0011] 图 1 为本实用新型的一种的结构示意图；

[0012] 图 2 是图 1 中防水伞套的使用状态图。

具体实施方式

[0013] 以下结合附图和具体实施例，对本实用新型做进一步的详细叙述。

[0014] 如图 1、2 所示，一种雨伞，包括伞柄 1、伞架 2 和伞面 3，该雨伞还包括一防水伞套

4，防水伞套开口处设有收紧绳 41。防水伞套为柔软的防水的面料袋，面料袋的容纳空间比收拢后的雨伞大；面料袋为购物袋，在晴天时，还可作为购物袋使用。

[0015] 在伞柄上设有一开口空腔 11，防水伞套 4 存放在开口空腔 11 内。伞柄 1 还包括一与开口空腔相匹配的盖 12。

[0016] 本使用新型中的雨伞可以是折叠伞也可以普通的雨伞，在使用时，只需收拢雨伞后，将盖 12 打开，把淋湿的雨伞装进防水伞套内即可。

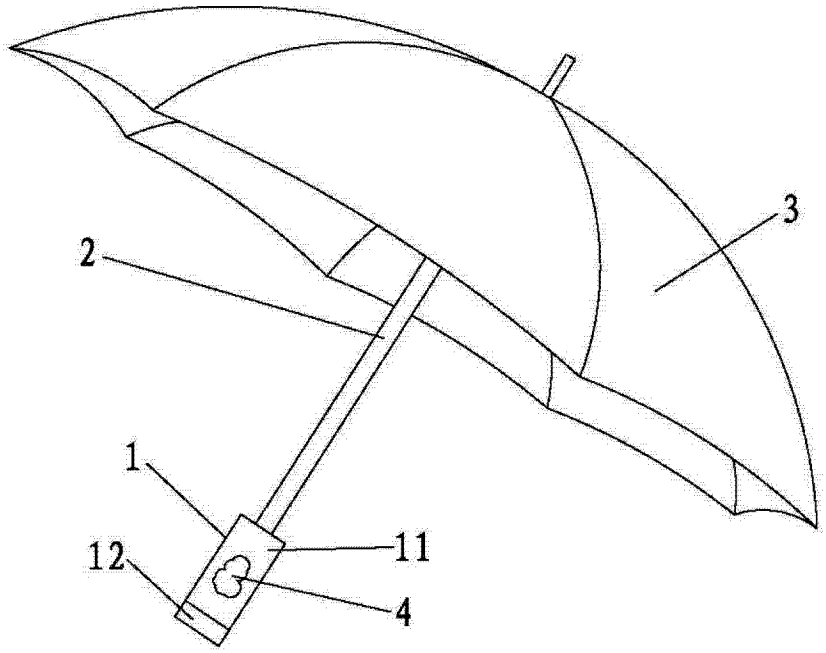

图 1

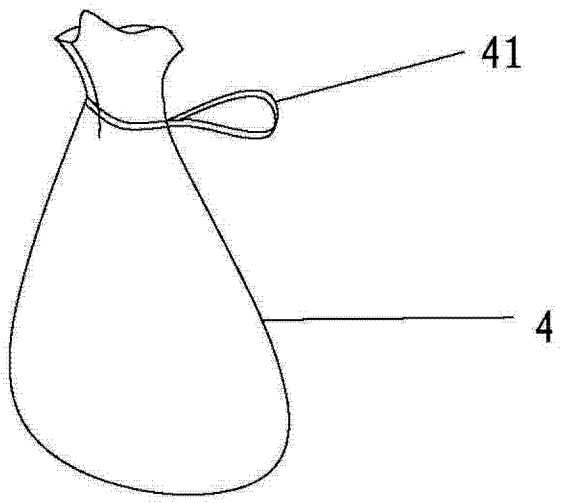

图 2