(19)中华人民共和国国家知识产权局

(12)实用新型专利

(10)授权公告号 CN 205425494 U
(45)授权公告日 2016.08.03

(21)申请号 201620106307.4

(22)申请日 2016.02.03

(73)专利权人 吐尔逊江·吐尔洪
地址 845350 新疆维吾尔自治区克孜勒苏柯尔克孜自治州阿图什市天山路7院平9栋2-23号

(72)发明人 吐尔逊江·吐尔洪

(74)专利代理机构 乌鲁木齐新科联知识产权代理有限公司 65107
代理人 李振中

(51)Int.Cl.
F24J 2/54(2006.01)

权利要求书1页 说明书1页 附图1页

(54)实用新型名称

改进的太阳能热水器

(57)摘要

本实用新型公开了一种改进的太阳能热水器，包括热水器本体，热水器本体的底部装有一个旋转底座，旋转底座上偏心铰接着一根曲柄，曲柄的另一端偏心安装在一个从动齿轮顶面上，从动齿轮通过主动齿轮由电动机带动旋转，电动机通过导线、蓄电池与安装在热水器本体顶面上的太阳能电池发电装置相连。本实用新型在使用时，电动机带动热水器本体在旋转底座上转动朝向太阳，能够大大提高热能利用率。

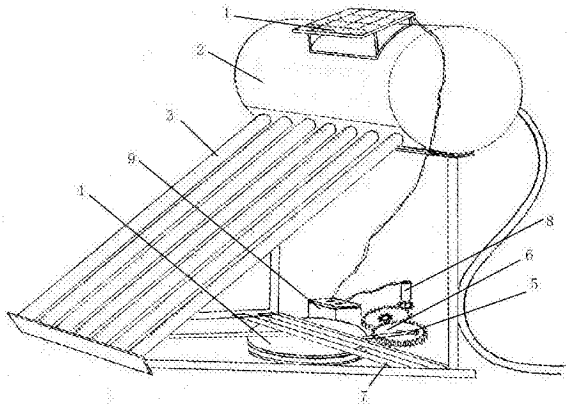

CN 205425494 U

1.一种改进的太阳能热水器，包括热水器本体，其特征是：热水器本体的底部装有一个旋转底座，旋转底座上偏心铰接着一根曲柄，曲柄的另一端偏心安装在一个从动齿轮顶面上，从动齿轮通过主动齿轮由电动机带动旋转，电动机通过导线、蓄电池与安装在热水器本体顶面上的太阳能电池发电装置相连。

改进的太阳能热水器

技术领域

[0001] 本实用新型涉及一种改进的太阳能热水器。

背景技术

[0002] 太阳能热水器普及率已经很高了，在城乡的广大地区都随处可见。现有的太阳能热水器一般是固定安装的，不能随着太阳的位置而转动，因此，太阳光线与太阳能热水器的集热管之间始终有一个比较大的夹角，造成太阳能热能利用率较低。

发明内容

[0003] 本实用新型的目的在于提供一种改进的太阳能热水器，能够随着太阳的位置变化而转动，保证太阳光线与太阳能热水器集热管之间始终保持较小的夹角，提高太阳能热水器的热能利用率。

[0004] 本实用新型的目的是这样实现的，一种改进的太阳能热水器，包括热水器本体，热水器本体的底部装有一个旋转底座，旋转底座上偏心铰接着一根曲柄，曲柄的另一端偏心安装在一个从动齿轮顶面上，从动齿轮通过主动齿轮由电动机带动旋转，电动机通过导线、蓄电池与安装在热水器本体顶面上的太阳能电池发电装置相连。

[0005] 本实用新型在使用时，电动机带动热水器本体在旋转底座上转动朝向太阳，能够随着太阳的位置变化而转动，保证太阳光线与太阳能热水器集热管之间始终保持较小的夹角，提高太阳能热水器的热能利用率。

附图说明

[0006] 下面将结合附图对本实用新型作进一步详细的说明。

[0007] 图1为本实用新型的立体结构示意图。

具体实施方式

[0008] 一种改进的太阳能热水器，如图1所示，包括热水器本体2，热水器本体2的底部支撑架7下装有一个旋转底座4，旋转底座4上偏心铰接着一根曲柄5，曲柄5的另一端偏心安装在一个从动齿轮6顶面上，从动齿轮6通过主动齿轮由电动机8带动旋转，电动机8通过导线、蓄电池9与安装在热水器本体2顶面上的太阳能电池发电装置1相连。本实用新型在使用时，电动机8带动热水器本体2在旋转底座4上转动朝向太阳，能够随着太阳的位置变化而转动，保证太阳光线与太阳能热水器集热管3之间始终保持较小的夹角，提高太阳能热水器的热能利用率。

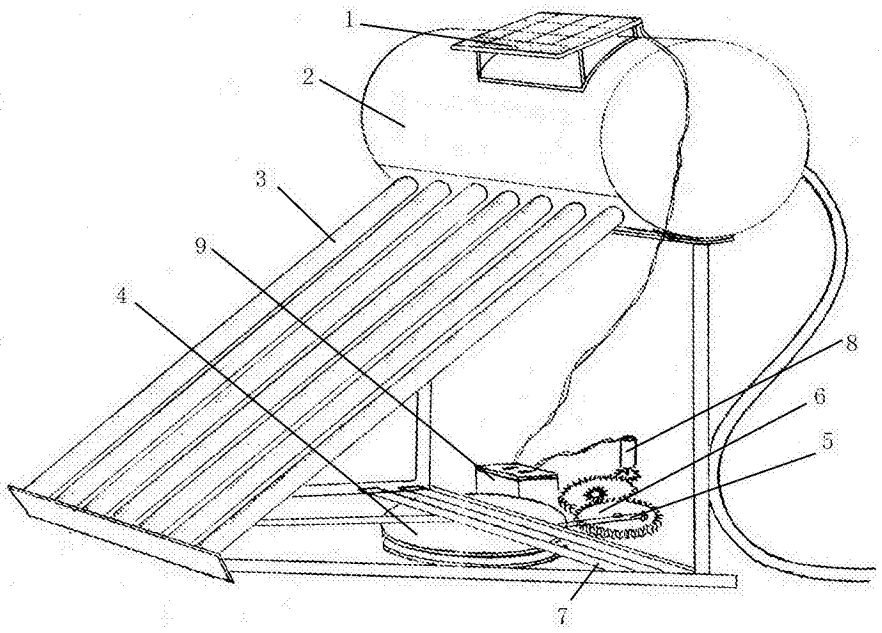

图1