(19)中华人民共和国国家知识产权局

(12)实用新型专利

(10)授权公告号 CN 202340062 U
(45)授权公告日 2012.07.18

(21)申请号 201120395266.2

(22)申请日 2011.10.18

(73)专利权人 江苏双燕电器箱柜厂
地址 212133 江苏省镇江市镇江新区大路工业园 1 号

(72)发明人 孙振华

(74)专利代理机构 南京苏高专利商标事务所（普通合伙） 32204
代理人 柏尚春

(51)Int.Cl.
H02B 1/20(2006.01)
H02B 3/00(2006.01)
H02B 1/56(2006.01)

权利要求书 1 页 说明书 2 页 附图 3 页

(54)实用新型名称

户外环网柜

(57)摘要

一种户外环网柜，包括柜体和柜门，所述柜体顶部设有中间高四周底的柜顶，所述柜体的四个面分别设有柜门，所述柜体底部设有槽钢底座，所述槽钢底座内部设有抽出式起吊棒；所述柜体底部设有可以穿过各种线缆的安装孔。有益效果：柜体四周都设有柜门方便操作人员进行电器的安装；柜体底部设有抽出式起吊棒可以方便柜体的移动并且不影响环网柜外观；中间高四周底的柜顶可以有效地将柜顶的雨水排出。

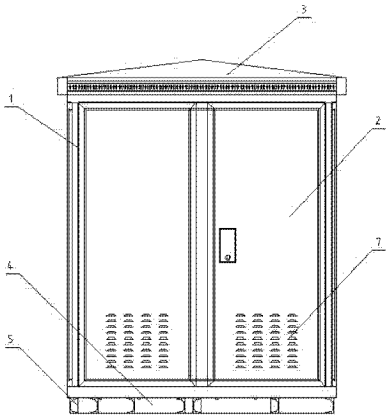

CN 202340062 U

1. 一种户外环网柜，包括柜体(1)和柜门(2)，其特征在于：所述柜体(1)顶部设有中间高四周底的柜顶(3)，所述柜体(1)的四个面分别设有柜门(2)，所述柜体(1)底部设有槽钢底座(4)，所述槽钢底座(4)内部设有抽出式起吊棒(5)；所述柜体(1)底部设有可以穿过各种线缆的安装孔(6)。

2. 根据权利要求 1 所述的户外环网柜，其特征在于：所述柜门(2) 上还设有通风孔(7)。

户外环网柜

技术领域

[0001] 本实用新型涉及一种环网柜，尤其涉及一种户外环网柜。

背景技术

[0002] 环网柜是一种对地缆网进行保护和分段隔离的户外组合电器。与开闭相比，环网柜可以大大减少占地面积，降低造价，提高供电可靠性。环网柜作为地缆网的主开关设备，多用于工业园区、居民小区及商业中心。

[0003] 系统的环网柜只有柜体前部设有柜门，电器安装比较困难。传统的户外环网柜起吊运输困难，有些环网柜有柜体顶部或侧面焊接吊环，焊接吊环会影响产品外观。

发明内容

[0004] 发明目的：本实用新型的目的是提供一种电器安装方便、起吊容易、外观整洁的户外环网柜。

[0005] 技术方案：一种户外环网柜，包括柜体和柜门，所述柜体顶部设有中间高四周底的柜顶，所述柜体的四个面分别设有柜门，所述柜体底部设有槽钢底座，所述槽钢底座内部设有抽出式起吊棒；所述柜体底部设有可以穿过各种线缆的安装孔。柜体顶部中间高四周底结构的柜顶可以有效地将柜顶的雨水排出；柜体前后左右四个面分别开设柜门可以方便操作人员进行电器的安装；柜体底部的槽钢底座可以避免柜体底部直接与地面接触，地面的湿气会腐蚀柜体底部钢板影响柜体的使用寿命，同时槽钢底座内可以装有抽出式起吊棒，需要移动环网柜时只需将起吊棒从槽钢底座中抽出，起吊结束后只需将起吊棒推入槽钢底座内部，不影响产品外观。

[0006] 为了方便环网柜内电器设备的散热，所述柜门上还设有通风孔。

[0007] 有益效果：柜体四周都设有柜门方便操作人员进行电器的安装；柜体底部设有抽出式起吊棒可以方便柜体的移动并且不影响环网柜外观；中间高四周底的柜顶可以有效地将柜顶的雨水排出。

附图说明

[0008] 图 1 为本实用新型的主视图；

[0009] 图 2 为本实用新型的右视图；

[0010] 图 3 为本实用实型柜体的底部视图。

具体实施方式

[0011] 下面结合附图对本发明作进一步说明。如图所示，一种户外环网柜，包括柜体 1 和柜门 2，所述柜体 1 顶部设有中间高四周底的柜顶 3，所述柜体 1 的四个面分别设有柜门 2，所述柜体 1 底部设有槽钢底座 4，所述槽钢底座 4 内部设有抽出式起吊棒 5；所述柜体 1 底部设有可以穿过各种线缆的安装孔 6，为了方便环网柜内电器设备的散热，所述柜门 2 上还

设有通风孔 7。柜体 1 顶部中间高四周底结构的柜顶 3 可以有效地将柜顶 3 的雨水排出；柜体 1 前后左右四个面分别开设柜门 2 可以方便操作人员进行电器的安装；柜体 1 底部的槽钢底座 4 可以避免柜体 1 底部直接与地面接触，地面的湿气会腐蚀柜体 1 底部钢板影响柜体的使用寿命，同时槽钢底座 4 内可以装有抽出式起吊棒 5，需要移动环网柜时只需将起吊棒 5 从槽钢底座 4 中抽出，起吊结束后只需将起吊棒 5 推入槽钢底座 4 内部，不影响产品外观。

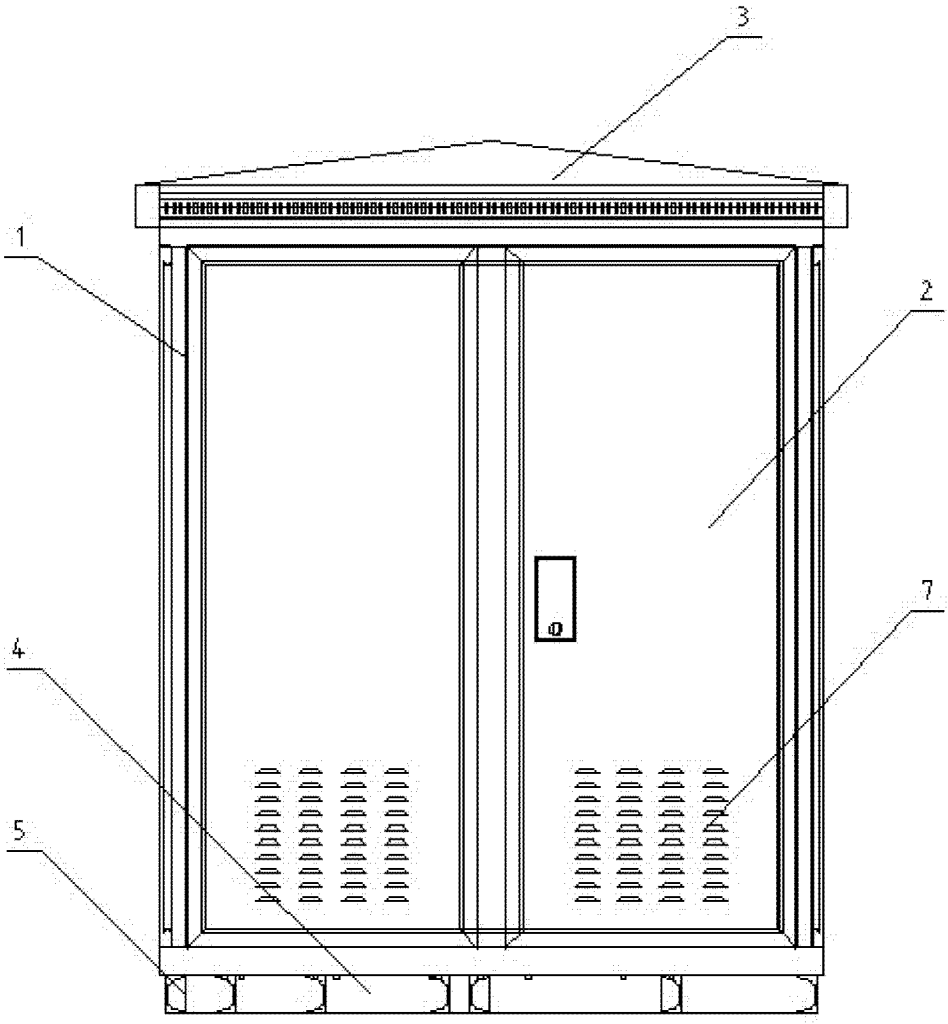

图 1

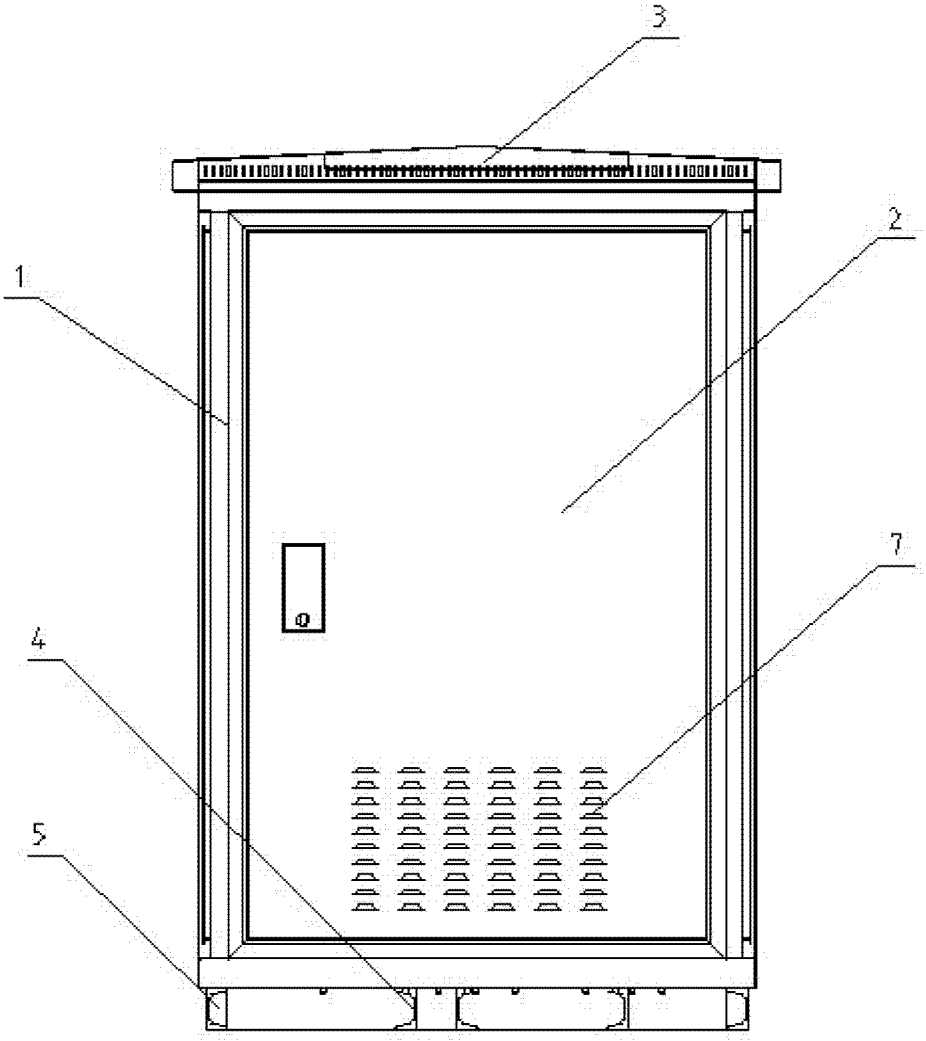

图 2

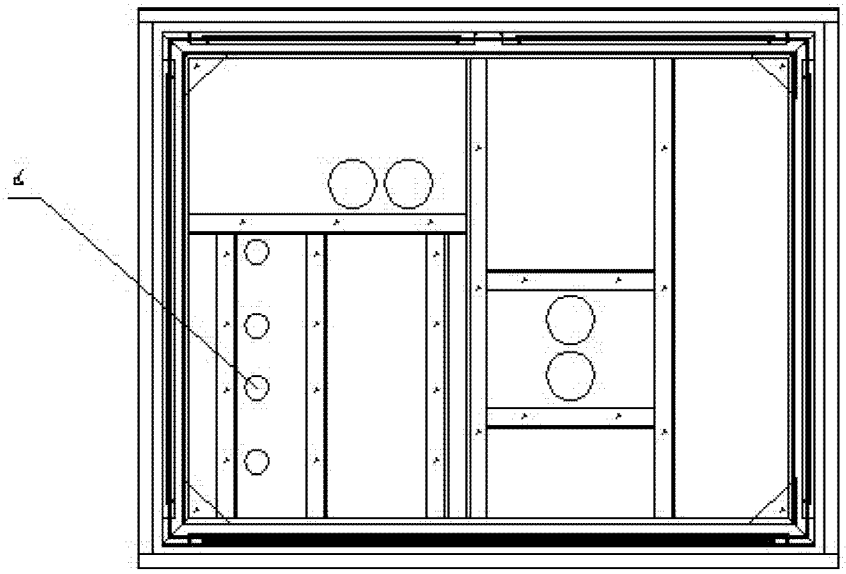

图 3