(19)中华人民共和国国家知识产权局

(12)实用新型专利

(10)授权公告号 CN 201700946 U
(45)授权公告日 2011.01.12

(21)申请号 201020227044.5

(22)申请日 2010.06.02

(73)专利权人 厦门乐上贸易有限公司
地址 361000 福建省厦门市湖里区嘉禾路705号603室

(72)发明人 李鸿宾

(51)Int.Cl.
A47G 23/06(2006.01)

权利要求书 1 页 说明书 1 页 附图 2 页

(54)实用新型名称

一种茶盘

(57)摘要

一种茶盘，包括茶盘本体和茶碟，茶盘本体上设有低于茶盘本体表面的U形台，茶碟与茶盘本体活动连接，茶碟既可以置于茶盘本体U形台上，也可以从茶盘本体U形台上抽出。使用时，将茶杯放置在茶碟中间凹陷处，将茶水斟入茶杯，将茶碟从茶盘本体抽出，即可以将茶杯连同茶碟放置在需要饮茶的客人面前，避免茶杯烫手、茶水溅手的尴尬。

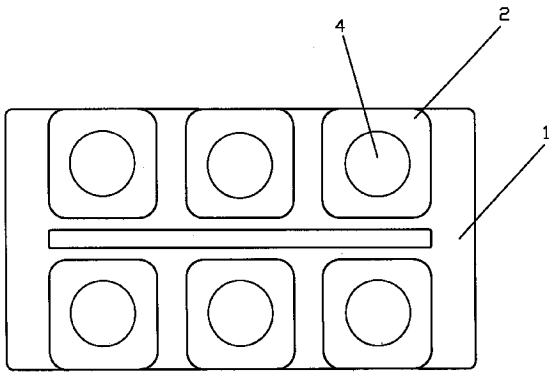

CN 201700946 U

1. 一种茶盘，其特征在于：包括茶盘本体和茶碟，茶盘本体上设有低于茶盘本体表面的 U 形台，茶碟与茶盘本体活动连接，茶碟既可以置于茶盘本体 U 形台上，也可以从茶盘本体 U 形台上抽出。

2. 如权利要求 1 所述的一种茶盘，其特征在于：所述的 U 形台在茶盘本体上规则排列。

3. 如权利要求 1 所述的一种茶盘，其特征在于：所述的茶碟中间凹陷，形成凹陷处。

一种茶盘

技术领域

[0001] 本实用新型涉及一种盘，特别是一种茶盘。

背景技术

[0002] 现有茶盘为一个整体，使用时将茶杯放置在茶盘上，将茶水斟入茶杯，手端茶杯进行饮用。缺点是饮用者手持茶杯感觉烫手，且茶水容易溅出伤手。

实用新型内容

[0003] 本实用新型提供一种创新的茶盘，能克服现有茶盘的上述不足。

[0004] 本实用新型采用如下技术方案：一种茶盘，包括茶盘本体和茶碟，茶盘本体上设有低于茶盘本体表面的U形台，茶碟与茶盘本体活动连接，茶碟既可以置于茶盘本体U形台上，也可以从茶盘本体U形台上抽出。

[0005] 所述的U形台在茶盘本体上规则排列。

[0006] 所述的茶碟中间凹陷，形成凹陷处。

[0007] 使用时，将茶杯放置在茶碟中间凹陷处，将茶水斟入茶杯，将茶碟从茶盘本体抽出，即可以将茶杯连同茶碟放置在需要饮茶的客人面前，避免茶杯烫手、茶水溅手的尴尬。

[0008] 本实用新型与现有技术相比，将茶盘改为由茶盘本体和茶碟两个部分，茶碟既可以置于茶盘本体U形台上，也可以从茶盘本体U形台上抽出，加工简单，使用方便，具有广阔的市场前景。

附图说明

[0009] 图1为本实用新型茶盘本体平面示意图；

[0010] 图2为本实用新型茶碟结构示意图；

[0011] 图3为本实用新型茶盘平面示意图。

具体实施方式：

[0012] 下面结合图1、2、3具体说明本实用新型的实施方式：

[0013] 一种茶盘，包括茶盘本体1和茶碟2，茶盘本体1上设有低于茶盘本体1表面的U形台3，茶碟2与茶盘本体1活动连接，茶碟2既可以置于茶盘本体U形台3上，也可以从茶盘本体U形台3上抽出，所述茶盘本体1共设有六个U形台3，茶碟中间设有凹陷处4。

[0014] 使用时，将茶杯放置在茶碟中间凹陷处4，将茶水斟入茶杯，将茶碟2从茶盘本体1抽出，即可以将茶杯连同茶碟2放置在需要饮茶的客人面前，避免茶杯烫手、茶水溅手的尴尬。本实用新型加工简单，使用方便，具有广阔的市场前景。

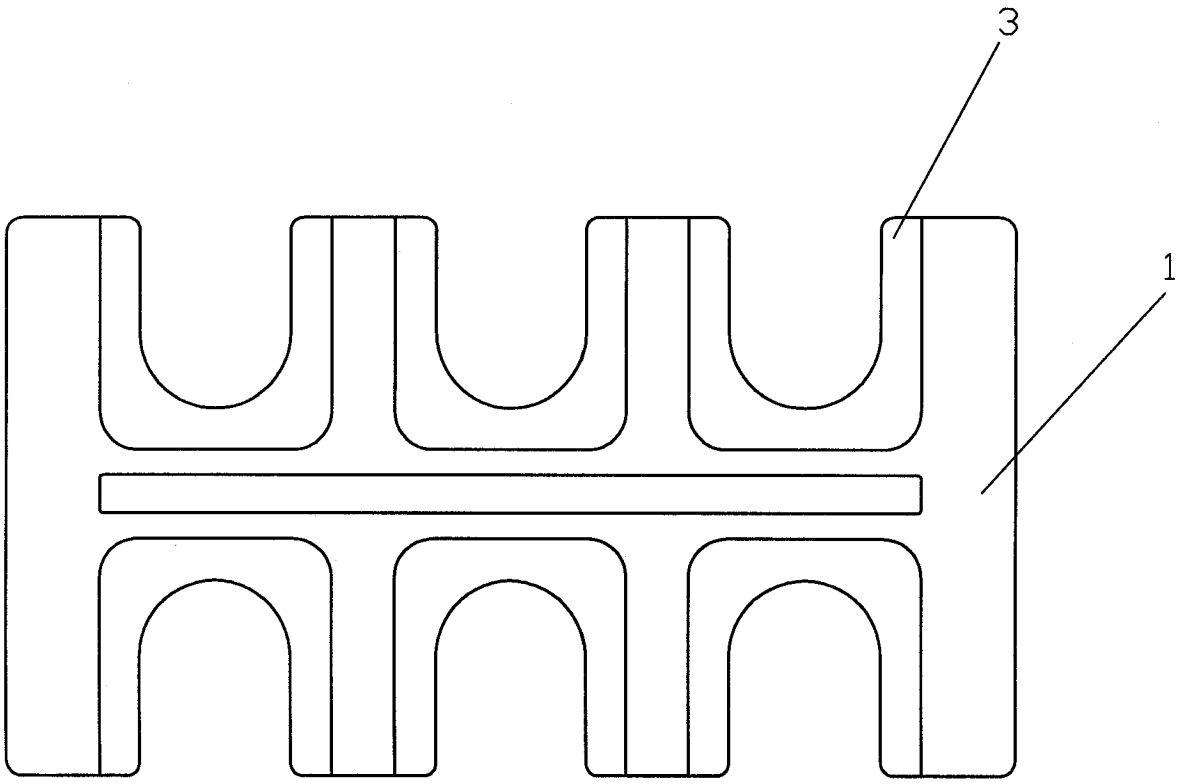

图 1

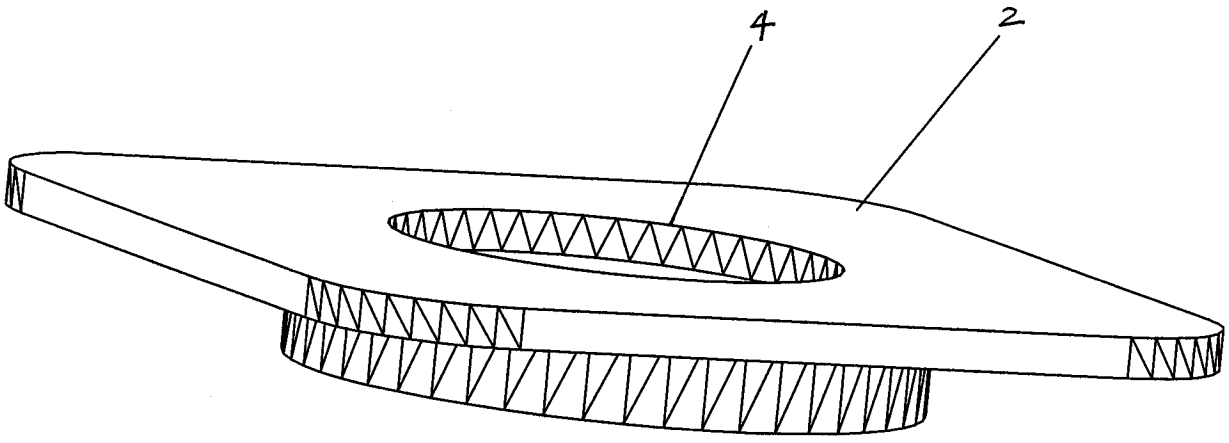

图 2

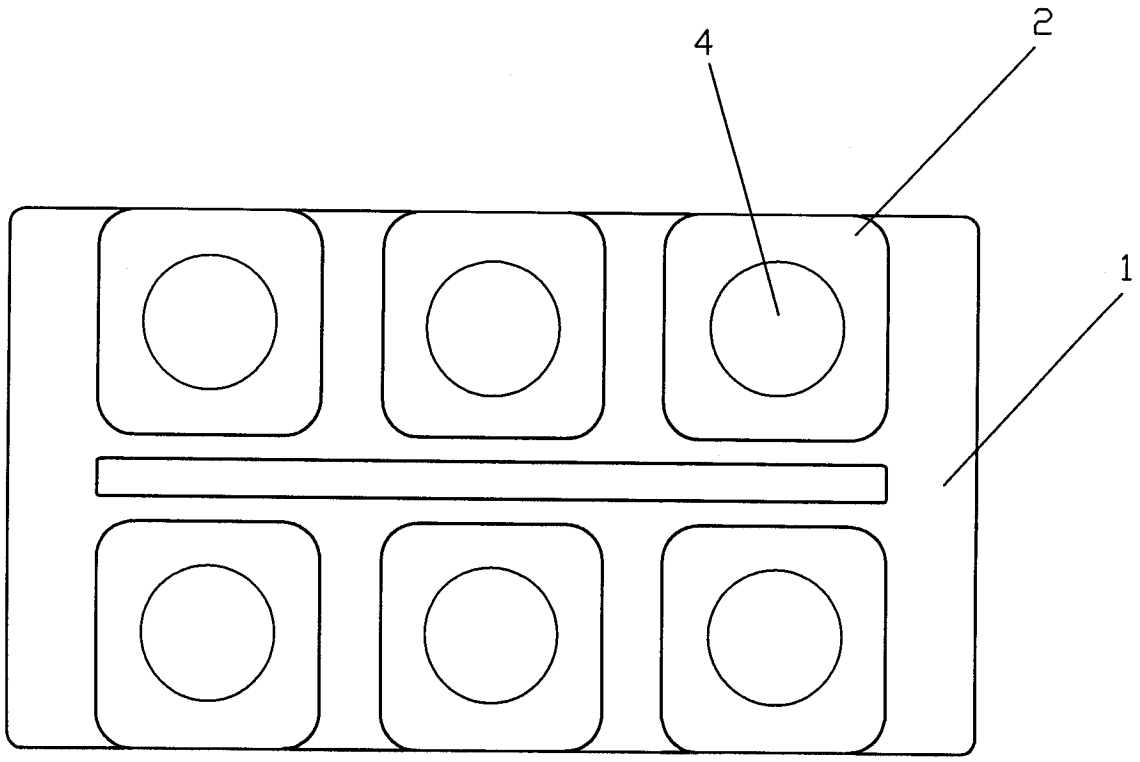

图 3