(19)中华人民共和国国家知识产权局

(12)实用新型专利

(10)授权公告号 CN 205465029 U
(45)授权公告日 2016.08.17

(21)申请号 201620183024.X

(22)申请日 2016.03.11

(73)专利权人 顺德职业技术学院
地址 528399 广东省佛山市顺德区德胜东路93号

(72)发明人 罗恒

(74)专利代理机构 北京卓恒知识产权代理事务所(特殊普通合伙) 11394
代理人 张绮丽

(51)Int.Cl.
B23K 37/08(2006.01)
B23K 101/06(2006.01)

(ESM)同样的发明创造已同日申请发明专利

权利要求书1页 说明书2页 附图2页

(54)实用新型名称

一种轴管焊接推渣机

(57)摘要

本实用新型公开一种轴管焊接推渣机，包括机架，在所述机架上架设横梁，所述横梁上设置一对悬臂，所述悬臂的下端连接刀车，所述刀车上设置一对第一滑动副，第一滑动副包括第一滑轨与第一滑块，第一滑块由气缸驱动，第一滑块上固定推渣刀；所述推渣刀包括半圆形的工作面，从而使得两推渣刀相向合紧移动时可将轴管的外壁抱紧。本实用新型的轴管焊接推渣机能自动清理轴管焊接产生的焊渣，且结构简单，工作可靠，维修方便。

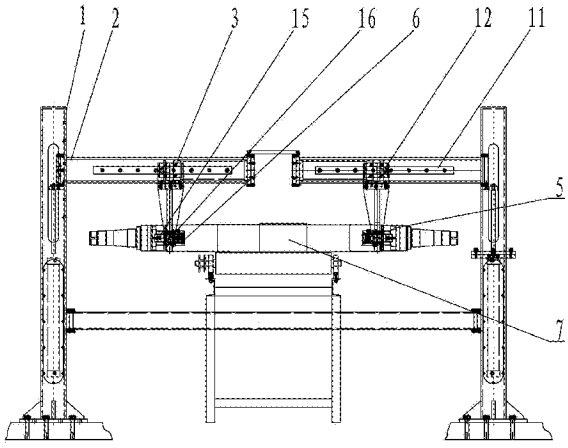

CN 205465029 U

1.一种轴管焊接推渣机，包括机架，其特征在于：在所述机架上架设横梁，所述横梁上设置一对悬臂，所述悬臂的下端连接刀车，所述刀车上设置一对第一滑动副，第一滑动副包括第一滑轨与第一滑块，第一滑块由气缸驱动，第一滑块上固定推渣刀；所述推渣刀包括半圆形的工作面，从而使得两推渣刀相向合紧移动时可将轴管的外壁抱紧。

2.根据权利要求1所述的轴管焊接推渣机，其特征在于：所述推渣刀的刀口在工作面的外缘部。

3.根据权利要求1或2所述的轴管焊接推渣机，其特征在于：所述悬臂的上端连接第二滑动副使悬臂可沿横梁水平移动。

4.根据权利要求3所述的轴管焊接推渣机，其特征在于：所述第二滑动副包括第二滑轨与第二滑块，所述第二滑轨固定在横梁上，第二滑块固定在所述悬臂上，所述第二滑块由油缸驱动。

一种轴管焊接推渣机

技术领域

[0001] 本实用新型涉及焊渣清理技术领域，更具体地说，涉及一种适用于轴管生产的轴管焊接推渣机。

背景技术

[0002] 在轴管工业生产过程中，轴管两端的焊头与轴管主体的连接常以摩擦焊的方式生产，焊接后，在连接处会产生一圈焊渣需要清理，目前均为工人手工操作，效率低下且工作强度大，工序单价居高不下。

实用新型内容

[0003] 本实用新型要解决的技术问题是：提供一种轴管焊接推渣机，能够解决轴管工业生产过程中焊缝焊渣清理效率低、浪费人力的问题。以克服现有技术的不足。

[0004] 本实用新型解决其技术问题所采用的技术方案是：一种轴管焊接推渣机，包括机架，在所述机架上架设横梁，所述横梁上设置一对悬臂，所述悬臂的下端连接刀车，所述刀车上设置一对第一滑动副，第一滑动副包括第一滑轨与第一滑块，第一滑块由气缸驱动，第一滑块上固定推渣刀；所述推渣刀包括半圆形的工作面，从而使得两推渣刀相向合紧移动时可将轴管的外壁抱紧。

[0005] 所述推渣刀的刀口在工作面的外缘部。

[0006] 所述悬臂的上端连接第二滑动副使悬臂可沿横梁水平移动。

[0007] 所述第二滑动副包括第二滑轨与第二滑块，所述第二滑轨固定在横梁上，第二滑块固定在所述悬臂上，所述第二滑块由油缸驱动。

[0008] 与现有技术相比，本实用新型的有益效果是：

[0009] 本实用新型的轴管焊接推渣机能自动清理轴管轴头焊接产生的焊渣，且结构简单，工作可靠，维修方便。

附图说明

[0010] 图1为本实用新型轴管焊接推渣机结构示意图。

[0011] 图2为本实用新型的推渣刀结构示意图。

具体实施方式

[0012] 下面详细描述本实用新型的实施例，所述实施例的示例在附图中示出，其中自始至终相同或类似的标号表示相同或类似的元件或具有相同或类似功能的元件。下面通过参考附图描述的实施例是示例性的，仅用于解释本实用新型，而不能理解为对本实用新型的限制。

[0013] 参见图1-2，本实用新型提供一种轴管焊接推渣机，包括机架1，在所述机架上架设横梁2，所述横梁上设置一对悬臂3，所述悬臂的下端连接刀车5，所述刀车上设置一对第一

滑动副，第一滑动副包括第一滑轨15与第一滑块16，第一滑块16由气缸6驱动，第一滑块16上固定推渣刀7；所述推渣刀包括半圆形的工作面，从而使得两推渣刀相向合紧移动时可将轴管的外壁抱紧。推渣刀的刀口在工作面的外缘部10。

[0014] 所述悬臂的上端连接第二滑动副使悬臂可沿横梁水平移动。

[0015] 所述第二滑动副包括第二滑轨11与第二滑块12，所述第二滑轨固定在横梁上，第二滑块固定在所述悬臂上，所述第二滑块由油缸驱动(图未示)。

[0016] 以上公开仅为本实用新型的具体实施例，并不构成对本实用新型保护范围的限制，对于本实用新型所属技术领域的普通技术人员来说，在不脱离本实用新型的整体构思前提下，依据本实用新型技术方案所作的无需经过创造性劳动的变化和替换，都应落在本实用新型的保护范围之内。

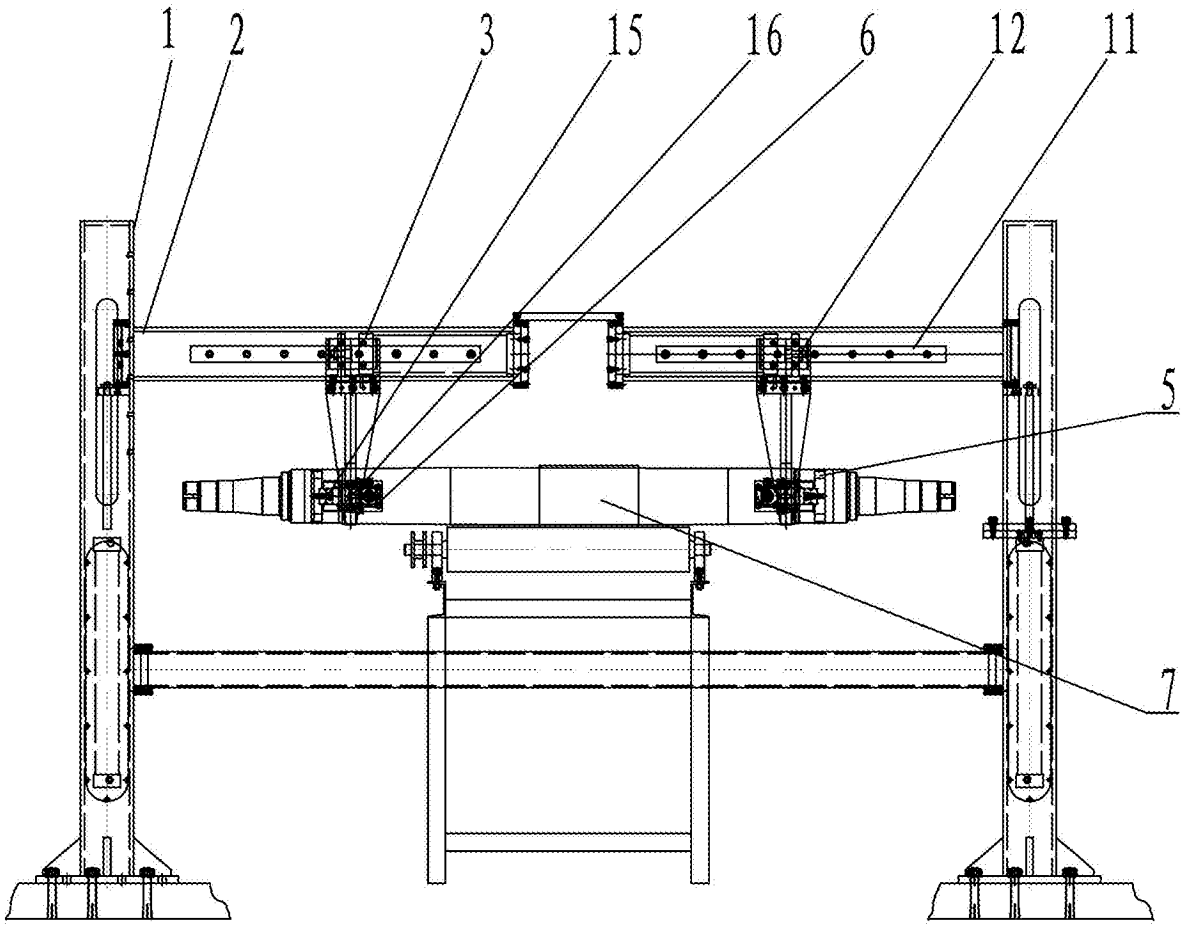

图1

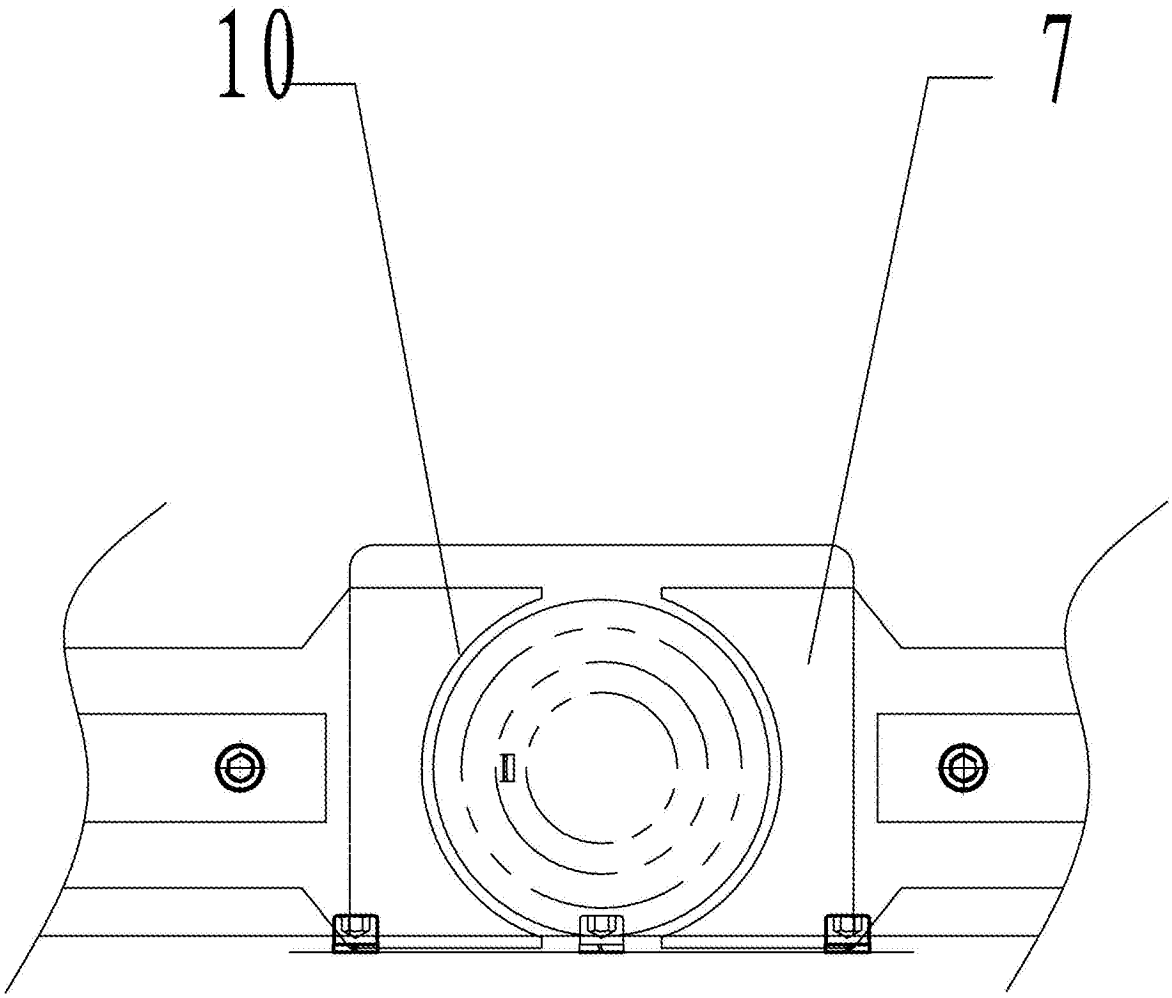

图2