(19)中华人民共和国国家知识产权局

(12)实用新型专利

(10)授权公告号 CN 205870312 U
(45)授权公告日 2017.01.11

(21)申请号 201620803491.8

(22)申请日 2016.07.28

(73)专利权人 奇台县豪龙石材矿业有限公司
地址 831800 新疆维吾尔自治区昌吉回族自治州奇台县三个庄子乡18区9幢

(72)发明人 连兴旺 苏建元 廖鸿强 陆桂红

(74)专利代理机构 北京科亿知识产权代理事务所(普通合伙) 11350
代理人 汤东凤

(51)Int.Cl.
B24D 7/06(2006.01)

权利要求书1页 说明书2页 附图1页

(54)实用新型名称

一种用于大理石石材抛光磨盘

(57)摘要

本实用新型公开了一种用于大理石石材抛光磨盘，包括盘体，所述盘体上沿着半径方向均匀设置有若干凹槽，所述凹槽的两侧边与所述盘体的半径相重合，所述凹槽内设有磨块；所述凹槽的两侧壁设有固定孔，所述固定孔内设有固定螺栓，通过两侧设置固定螺栓使磨块被夹紧；本实用新型的优点在于：抛光效率高，磨块固定牢固，抛光效果好，结构简单，使用方便，提高了工作效率，降低了生产成本。

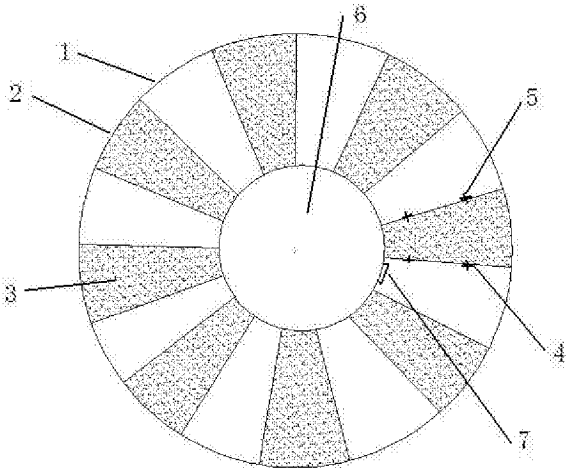

CN 205870312 U

1.一种用于大理石石材抛光磨盘，其特征在于：包括盘体，所述盘体上沿着半径方向均匀设置有若干凹槽，所述凹槽的两侧边与所述盘体的半径相重合，所述凹槽内设有磨块；所述凹槽的两侧壁设有固定孔，所述固定孔内设有固定螺栓，通过两侧设置固定螺栓使磨块被夹紧。

2.根据权利要求1所述的一种用于大理石石材抛光磨盘，其特征在于：所述盘体的中心设有安装孔，所述安装孔处设有安装槽，所述盘体固定在转轴上，所述转轴上设有与所述安装槽相对应的安装块。

一种用于大理石石材抛光磨盘

技术领域

[0001] 本实用新型涉及一种石材切割机，具体地说是一种用于大理石石材抛光磨盘，属于石材切割机领域。

背景技术

[0002] 大理石是地壳中原有的岩石经过地壳内高温高压作用形成的变质岩，地壳的内力作用促使原来的各类岩石发生质的变化的过程。大理石板材经表面磨削抛光后，具有光泽度高、易于清洁、外观漂亮等优点。目前，大理石板材通常由抛光加工磨头实施抛光加工，抛光磨头的主体结构包括主轴、盘体和磨块，数个磨块呈圆形分布安装在盘体上。工作时，主轴驱动盘体转动，盘体上的数个磨块对大理石板材表面进行抛光加工。实际生产中发现，由于现有磨盘结构中磨块安装结构不合理，导致抛光加工中经常发生大理石板材表面出现暗影(也称磨影)现象，不仅影响抛光效率，而且很大程度上降低了产品质量。名称为“大理石板材抛光磨盘”申请号为“200920277152.0”的中国实用新型专利公开了一种大理石板材抛光磨盘，包括盘体，所述盘体上固定有交错设置的第一磨块和第二磨块。所述第一磨块以第一圆周分布设置在盘体上，所述第二磨块以第二圆周分布设置在盘体上，所述第一圆周的半径大于所述第二圆周的半径。然而，该装置抛光效率较低，磨块固定不牢固，抛光效果不理想，降低了工作效率，增加了生产成本。

实用新型内容

[0003] 为了解决上述问题，本实用新型设计了一种用于大理石石材抛光磨盘，抛光效率高，磨块固定牢固，抛光效果好，结构简单，使用方便，提高了工作效率，降低了生产成本。

[0004] 本实用新型的技术方案为：

[0005] 一种用于大理石石材抛光磨盘，包括盘体，所述盘体上沿着半径方向均匀设置有若干凹槽，所述凹槽的两侧边与所述盘体的半径相重合，所述凹槽内设有磨块，不但抛光效率高，而且抛光效果好；所述凹槽的两侧壁设有固定孔，所述固定孔内设有固定螺栓，通过两侧设置固定螺栓使磨块被夹紧，结构简单，磨块固定牢固。

[0006] 进一步地，所述盘体的中心设有安装孔，所述安装孔处设有安装槽，所述盘体固定在转轴上，所述转轴上设有与所述安装槽相对应的安装块，结构简单固定牢固

[0007] 本实用新型的优点在于：抛光效率高，磨块固定牢固，抛光效果好，结构简单，使用方便，提高了工作效率，降低了生产成本。

[0008] 下面结合附图和实施例对本实用新型作进一步说明。

附图说明

[0009] 图1为本实用新型实施例的结构示意图。

具体实施方式

[0010] 以下对本实用新型的优选实施例进行说明，应当理解，此处所描述的优选实施例仅用于说明和解释本实用新型，并不用于限定本实用新型。

[0011] 实施例1

[0012] 如图1所示，一种用于大理石石材抛光磨盘，包括盘体1，所述盘体1上沿着半径方向均匀设置有若干凹槽2，所述凹槽2的两侧边与所述盘体1的半径相重合，所述凹槽2内设有磨块3，不但抛光效率高，而且抛光效果好；所述凹槽2的两侧壁设有固定孔4，所述固定孔4内设有固定螺栓5，通过两侧设置固定螺栓使磨块被夹紧，结构简单，磨块固定牢固。

[0013] 所述盘体1的中心设有安装孔6，所述安装孔6处设有安装槽7，所述盘体固定在转轴上，所述转轴上设有与所述安装槽相对应的安装块，结构简单固定牢固。

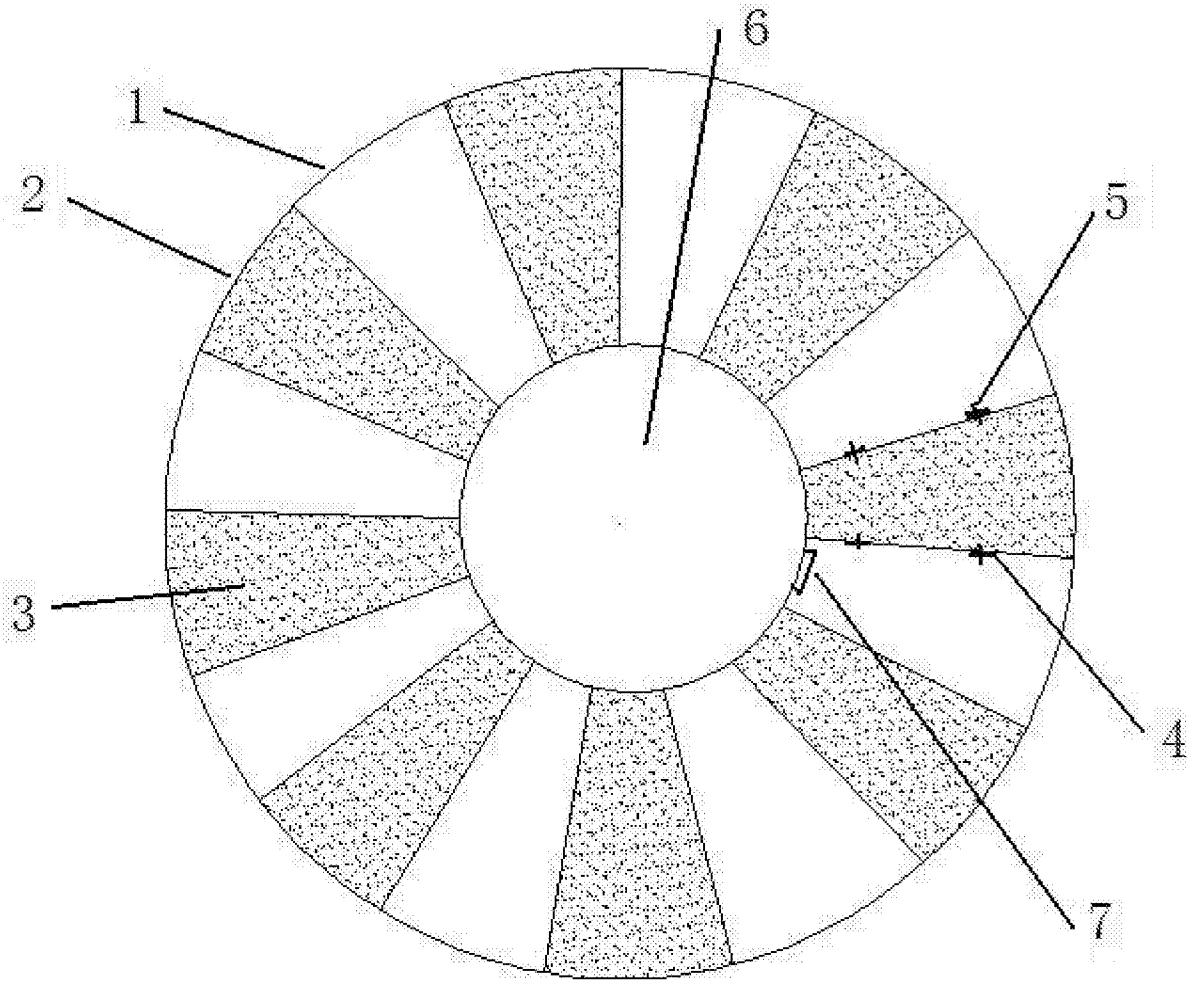

图1