RÉPUBLIQUE FRANÇAISE

MINISTÈRE DE L'INDUSTRIE

SERVICE
de la PROPRIÉTÉ INDUSTRIELLE

BREVET D'INVENTION

P.V. n° 43.209, Rhône — N° 1.353.002

Classification internationale : A 45 *c*

BIBLIOTHÈQUE DE LA FACULTÉ DE PHARMACIE
PARIS

Étui à lunettes de ceinture.

M. ALEXANDRE LEMANSKI résidant en France (Rhône).

Demandé le 11 janvier 1963, à 15h 10m, à Lyon.
Délivré par arrêté du 13 janvier 1964.
(*Bulletin officiel de la Propriété industrielle*, n° 8 de 1964.)
(*Brevet d'invention dont la délivrance a été ajournée en exécution de l'article 11, § 7, de la loi du 5 juillet 1844 modifiée par la loi du 7 avril 1902.*)

L'exercice des sports rend malaisé l'usage des lunettes et notamment leur logement dans les poches généralement absentes.

L'usager ne peut pas d'autre part, utiliser un étui qui ne peut également que l'embarrasser.

La présente invention a pour but de pallier cet inconvénient.

Elle concerne un dispositif d'étui à lunettes qui se fixe à la ceinture de son usager, sans nécessiter de poche pour le recevoir.

Le dessin annexé montre à titre d'exemple indicatif non restrictif une réalisation pratique de l'invention.

La figure 1 est une vue en élévation de la face avant de l'étui.

La figure 2 représente la face arrière de l'étui.

La figure 3 est une vue de profil de l'étui à lunettes.

Selon l'invention, l'étui à lunettes, dont la forme et les dimensions sont appropriées à celles de son contenu est en outre rendu rigide par tout moyen convenable, par exemple en utilisant les côtés de l'étui figure 3 pour recevoir un stylo, un crayon, un peigne, etc., afin de résister efficacement aux chocs qu'il risque de subir.

La face arrière de l'étui 1 est pourvue d'une bride transversale ou passant 2 permettant la fixation du dispositif par engagement sur une ceinture 3; le passant qui peut être cousu à une seule ou aux deux extrémités, la bride peut être remplacée par des crochets ou tout autre moyen de fixation directe sur le vêtement lorsque l'usager ne porte pas de ceinture.

L'étui 1 est pourvu d'une languette de fermeture 4, se fixant par engagement dans une bride ou passant.

Tout autre mode de fixation par bouton pression ou tout autre moyen pratique peut être utilisé.

Il va sans dire que l'étui peut être réalisé en cuir, matière plastique ou de toute autre matière.

RÉSUMÉ

Etui à lunettes de ceinture caractérisé en ce que l'étui dont la réalisation peut être faite en cuir, matière plastique, ou de toute autre composition est pourvu sur sa face postérieure d'une bride ou passant s'engageant sur une ceinture ou par les crochets ou tout autre moyen de fixation directe sur le vêtement lorsque l'usager ne porte pas de ceinture, qui sans avoir besoin de poche conserve l'usage des lunettes.

ALEXANDRE LEMANSKI
Par procuration :
F. BISETTI

64 2191 0 73 133 3 ◆ **Prix du fascicule : 2 francs**

Pour la vente des fascicules, s'adresser à l'IMPRIMERIE NATIONALE, 27, rue de la Convention, Paris (15e).

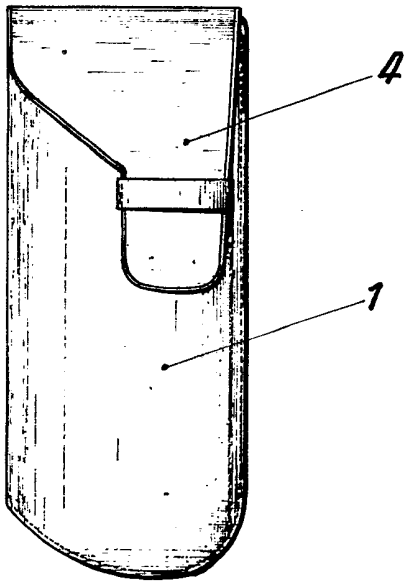

Fig. 1

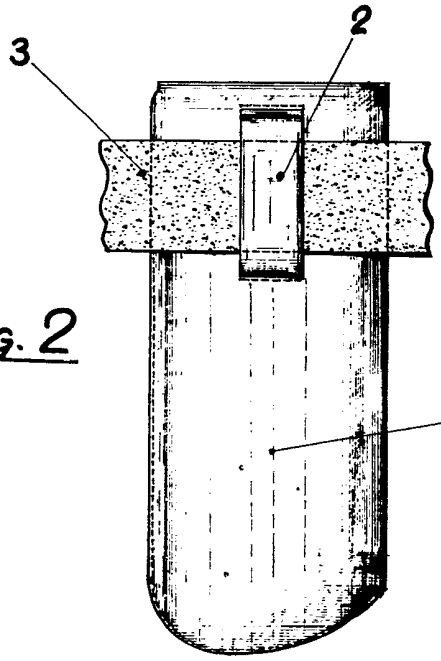

Fig. 2

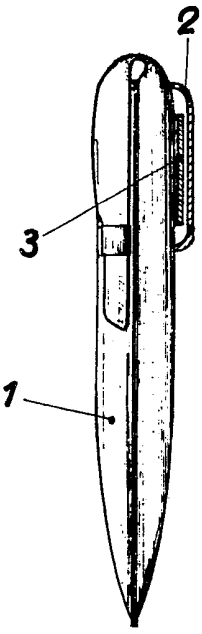

Fig. 3