[19] 中华人民共和国国家知识产权局

[51] Int. Cl.
F24B 1/20 (2006.01)
F24B 9/00 (2006.01)
F24B 13/02 (2006.01)

[12] 实用新型专利说明书

专利号 ZL 200920093187.9

[45] 授权公告日 2009 年 12 月 16 日

[11] 授权公告号 CN 201363779Y

[22] 申请日 2009.3.10
[21] 申请号 200920093187.9
[73] 专利权人 孙清团
地址 133214 吉林省汪清县鸡冠乡影壁村
[72] 发明人 孙清团

[74] 专利代理机构 延边科友专利商标代理有限公司
代理人 崔在吉
权利要求书 2 页 说明书 5 页 附图 3 页

[54] 实用新型名称

一种新型取暖外控节能锅灶

[57] 摘要

本实用新型一种新型取暖外控节能锅灶，包括内装循环水的灶体，所述灶体上连接有出水管和进水管，所述灶体的前面下端设有炉门，后面上端两侧分别设有烟道口，所述灶体内设有并列的主灶和副灶，所述主灶包括以螺旋状设置的加热管、设置于加热管下侧的集火器、与集火器相配设置的控火器和设置于控火器下侧的加热板，所述控火器的手柄向灶体外伸出；所述副灶包括成斜面的副灶底板、设置于所述副灶底板和加热板之间的设有手柄的挡火板，所述挡火板手柄伸至灶体外，所述副灶的前面设有清灰门。 本实用新型具有结构简单、燃烧充分、火力强、热效率高、节能环保等优点，特别适用于农村做饭、取暖、洗浴。

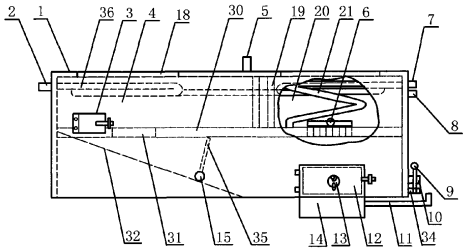

1、一种新型取暖外控节能锅灶，它包括内装循环水的灶体（1），所述灶体（1）上连接有出水管（5）和进水管（10），所述灶体（1）的前面右下端设有带有小风门（13）的炉门（12），后面上端两侧分别设有左烟道口（16）和右烟道口（22），所述左烟道口（16）上设有左烟道门（17），右烟道口（22）上设有右烟道门（23），其特征在于：所述灶体（1）内设有并列的主灶（20）和副灶（4），所述主灶（20）包括有以螺旋状盘旋设置的加热管（21）、设置于加热管下侧的集火器（29）、与集火器相配设置的控火器（33）和设置于控火器（33）下侧并内装有循环水的加热板（30），所述加热板（30）伸至副灶（4）内；所述副灶（4）包括有成斜面的副灶底板（32）、设置于所述副灶底板（32）和加热板（30）之间的带有手柄（15）的挡火板（35），伸至副灶（1）内的加热板（30）上设有火烟通口（31），所述挡火板手柄（15）向灶体外伸出，所述副灶（4）的前面设有清灰门（3）。

2、根据权利要求1所述的一种新型取暖外控节能锅灶，其特征在于：所述控火器（33）由通过固定销（28）相连的两个半圆形控火板（26）、分别连接于控火板（26）上的两个连杆（27）和与连杆相连的控火器手柄（6）构成，所述控火器手柄（6）向灶体（1）外伸出。

3、根据权利要求1所述的一种新型取暖外控节能锅灶，其特征在于：所述集火器（29）上设有一个中心孔（25）和围绕中心孔设置的至少两个侧孔（24）。

4、根据权利要求1所述的一种新型取暖外控节能锅灶，其特征在于：所述主灶膛内设有活动炉排（34），所述活动炉排（34）上设有其一端伸出灶体外的清炉手柄（9）。

5、根据权利要求1所述的一种新型取暖外控节能锅灶，其特征在于：所述主灶（20）的下面设有封闭式贮灰室（14），所述贮灰室（14）的一侧设有助燃进风管（11）。

6、根据权利要求1所述的一种新型取暖外控节能锅灶，其特征在于：所述灶体（1）的上端两侧分别设有饮用水进水口（2）和饮用水出水口（7），所述饮用水进水口（2）和饮用水出水口（7）上、并在所述灶体（1）内连接有盘旋副灶（4）和主灶（20）设置的热水管（36）。

7、根据权利要求1所述的一种新型取暖外控节能锅灶，其特征在于：所述灶体（1）的设有饮用水出水口侧设有二次进风管（8）。

8、根据权利要求1所述的一种新型取暖外控节能锅灶，其特征在于：所述主灶（20）和副灶（4）之间设有与所述加热板（30）相连通的至少两个立水管（19）。

9、根据权利要求1所述的一种新型取暖外控节能锅灶，其特征在于：所述主灶（20）和副灶（4）的顶面分别设有灶口（18）。

10、根据权利要求1所述的一种新型取暖外控节能锅灶，其特征在于：所述加热板（30）只设置在主灶（20）内，而不伸至副灶（4）内。

一种新型取暖外控节能锅灶

技术领域

本实用新型涉及一种锅灶，特别是涉及一种新型取暖外控节能锅灶。

背景技术

北方的冬季气候寒冷，而且寒冷时间较长，特别需要经济实惠的取暖设施。目前，在农村，仍有不少农家采用传统的锅灶取暖、做饭。传统的锅灶大多用砖坯砌制而成，它包括有用砖坯围成的炉膛、设置在炉膛前面的炉门和放置在锅灶上面的铁锅。这种锅灶连通火炕，用以取暖、做饭。但是，采用这种方式加热效果不好，热效率低，污染室内环境，浪费燃料，增加使用成本。

发明内容

本实用新型的目的是克服上述不足，提供一种热效率高、节能环保的一种新型取暖外控节能锅灶。

为了实现上述目的，本实用新型采取了如下技术方案:

本实用新型的一种新型取暖外控节能锅灶，它包括内装循环水的灶体，所述灶体上连接有出水管和进水管，所述灶体的前面右下端设有带有小风门的炉门，后面上端两侧分别设有左烟道口和右烟道口，所述左烟道路口上设有左烟道门，右烟道口上设有右烟道门，其中，所述灶体内设有并列的主灶和副灶，所述主灶内设有以螺旋状盘旋设置的加热管、设置于加热管下侧的集火器、与集火器相配设置的控火器和设置于控火器下侧并内装有循环水的加热板，所述加热板伸至副灶内；所述副灶内设有成斜面

的副灶底板、设置于所述副灶底板和加热板之间的带有手柄的挡火板，伸至副灶内的加热板上设有火烟通口，所述挡火板手柄向灶体外伸出，所述副灶的前面设有清灰门。

所述控火器由通过固定销相连的两个半圆形控火板、分别连接于控火板上的两个连杆和与连杆相连的控火器手柄构成，所述控火器手柄向灶体外伸出。

所述集火器上设有一个中心孔和围绕中心孔设置的至少两个侧孔。

所述主灶膛内设有活动炉排，所述活动炉排上设有其一端伸出灶体外的清炉手柄。

所述主灶的下面设有封闭式贮灰室，所述贮灰室的一侧设有助燃进风管。

所述灶体的上端两侧分别设有饮用水进水口和饮用水出水口，所述饮用水进水口和饮用水出水口上、并在所述灶体内连接有盘旋副灶和主灶设置的热水管。

所述灶体的设有饮用水出水口侧设有二次进风管。

所述主灶和副灶之间设有与所述加热板相连通的至少两个立水管。

所述主灶和副灶的顶面分别设有灶口。

所述加热板只设置在主灶内，而不伸至副灶内。

由于本实用新型采取了上述结构，各种燃料通过主灶膛燃烧，由挡火板控制调整使用；同时，可配置无级变速直流风机，通过助燃进风管助燃，使炊事、取暖快速升温，提高热效率，从而达到节能的目的；采用活动炉排，可便捷地控制燃料燃烧度。本实用新型结构简单，适用农作物秸秆、杂木、劣质煤等各种燃

料，燃烧充分、火力强、热效率高，便于农村用户做饭、取暖、洗浴，是一种适用于新农村的既节能又环保的一种新型取暖外控节能锅灶。

附图说明

图 1 是本实用新型的一种新型取暖外控节能锅灶的结构示意图。

图 2 是图 1 的俯视图。

图 3 是本实用新型的控火器放大示意图。

图 4 是本实用新型的另一种实施方式结构示意图。

图 5 是图 4 的俯视图。

具体实施方式

如图 1 至图 3 所示，本实用新型的一种新型取暖外控节能锅灶，它包括内装循环水的灶体 1，所述灶体 1 上连接有出水管 5 和进水管 10，所述灶体 1 的前面右下端设有带有小风门 13 的炉门 12，后面上端两侧分别设有左烟道口 16 和右烟道口 22，所述左烟道口 16 上设有左烟道门 17，右烟道口 22 上设有右烟道门 23，其中，所述灶体 1 内设有并列的主灶 20 和副灶 4，所述主灶 20 内设有以螺旋状盘旋设置的加热管 21、设置于加热管下侧的集火器 29、与集火器相配设置的控火器 33 和设置于控火器 33 下侧并内装有循环水的加热板 30，所述加热板 30 伸至副灶 4 内，所述集火器 29 上设有中心孔 25 和围绕设置在中心孔周围的至少两个侧孔 24；所述副灶 4 内设有成斜面的副灶底板 32、设置于所述副灶底板 32 和加热板 30 之间的挡火板 35，伸至副灶 4 内的加热板 30 上设有火烟通口 31，所述火烟通口 31 是对应副灶 4 的灶口而设置的，所述挡火板 35 上设有挡火板手柄 15，所

述挡火板手柄 15 向灶体外伸出，所述副灶 4 的前面设有清灰门 3,所述控火器 33 由通过固定销 28 相连的两个半圆形控火板 26、分别连接于控火板 26 上的两个连杆 27 和与两个连杆 27 相连的控火器手柄 6 构成，所述控火器 33 的手柄 6 向灶体外伸出，通过所述控火器 33 可调火力大小，所述集火器 29 的中央设有中心孔 25，围绕所述中心孔 25 设有至少两个侧孔 24，所述主灶 20 和副灶 4 之间设有与所述加热板 30 相连通的至少两个立水管 19。

为了加热饮用水，所述灶体 1 的上端两侧分别设有饮用水进水口 2 和饮用水出水口 7，所述饮用水进水口 2 和饮用水出水口 7 上、并在所述灶体 1 内连接有热水管 36，所述热水管 36 在副灶 4 内和主灶 20 内盘旋设置，以此提高热效率。

所述主灶膛内设有活动炉排 34，所述活动炉排 34 上设有其一端伸至灶体外的清炉手柄 9。使用时，通过转动活动炉排手柄 9，使活动炉排 34 活动，从而松动放置在炉排 34 上的燃料，使其燃烧更加充分。

并且,所述灶体 1 的设有饮用水出水口侧设有二次进风管 8，所述二次进风管 8 是对应集火器 29 而设置的，通过所述二次进风管 8 使燃料更加充分燃烧。

所述主灶 20 的下面并对应炉门 12 设有封闭式贮灰室 14，所述贮灰室 14 用于容纳从主灶膛下落的灰尘，所述贮灰室 14 的一侧设有助燃进风管 11，以此进一步提高热效率。为了便于清除积在副灶 4 内的灰尘，所述副灶 4 的前面设有清灰门 3。

为了提高使用效率，所述主灶 20 和副灶 4 的顶面均设有灶口 18。所述主灶 20 的灶口 18 上可以放置炊事锅，用于做饭、炒菜，也可以放置灶圈后放水壶烧水；所述副灶 4 的灶口 18 上

可以固定放置平锅等，直接用于取暖。

具体使用时，通过主灶膛燃烧各种燃料，由主灶 20 的控火器 33 和副灶 4 的挡火板 35 分控调整使用。当需要利用主灶 20 上的锅做饭、做菜时，通过控火器手柄 6 相互分开控火器 33 的两个控火板 26，同时通过伸至灶体 1 外的挡火板手柄 15，将挡火板 35 立起来，此时，强力火焰通过主灶加热板 30 到达位于集火器 29 上方的锅底，然后通过右烟道口 22 进入火炕。当不需要使用主灶 20 上的锅时，通过挡火板手柄 15 将挡火板 35 放平，即，与副灶底板 32 平行，同时，通过控火器手柄 6 将控火器 33 的两个半圆形控火板 26 闭合，进而关闭主灶通火口，这时，各种燃料通过主灶膛燃烧，火焰直接通过副灶 4 加热伸至副灶 4 内的加热板 30，并通过火烟通口 31 和左烟道口 16 进入火炕。

如图 4、图 5 所示，本实用新型的一种新型取暖外控节能锅灶的所述加热板 30 可以只设置在主灶 20 内，而不伸至副灶 4 内。

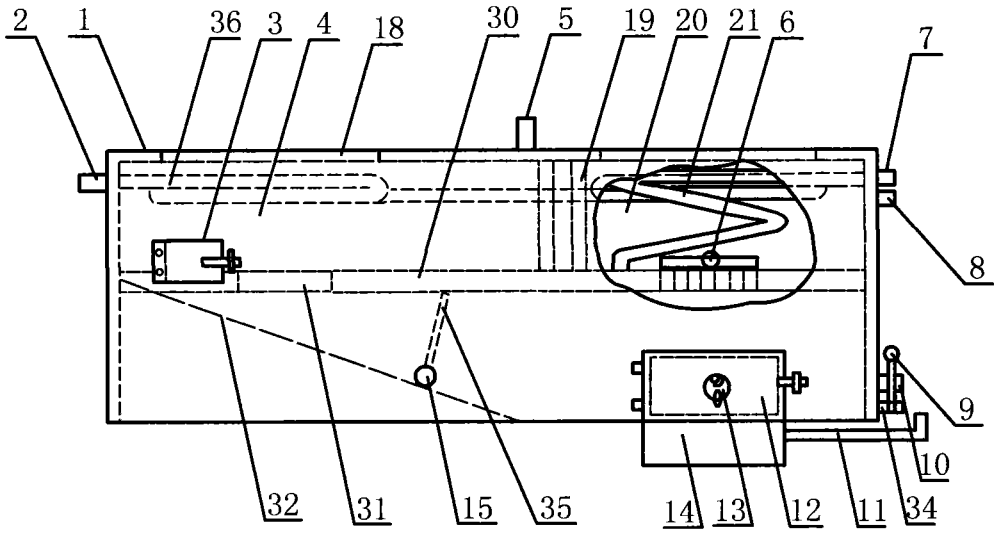
2
1
36
3
4
18
30
5
19
20
21
6
7
8
9
10
32
31
15
35
14
13
12
11
34

图1

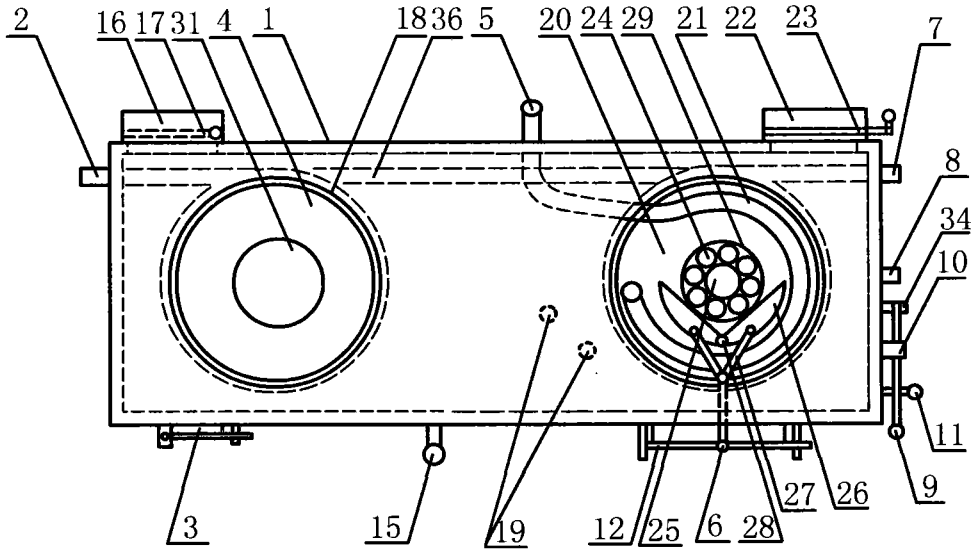
2
16
17
31
4
1
18
36
5
20
24
29
21
22
23
7
8
34
10
11
9
3
15
19
12
25
6
28
27
26

图2

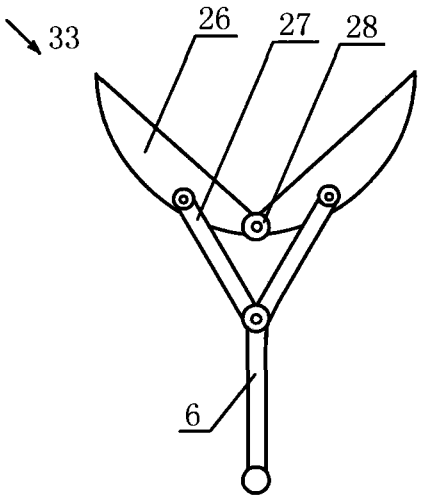
33
26
27
28
6

图3

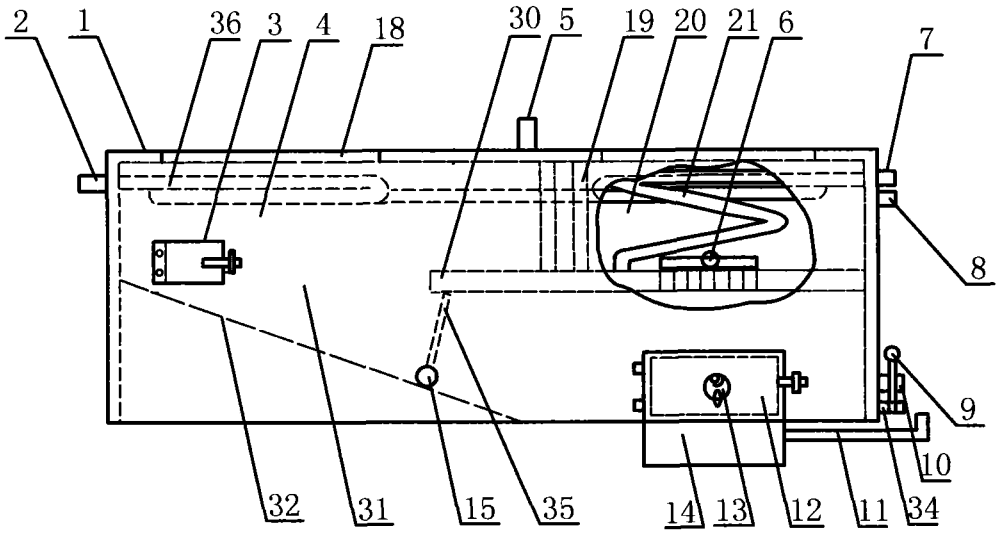
2
1
36
3
4
18
30
5
19
20
21
6
7
8
9
10
32
31
15
35
14
13
12
11
34

图4

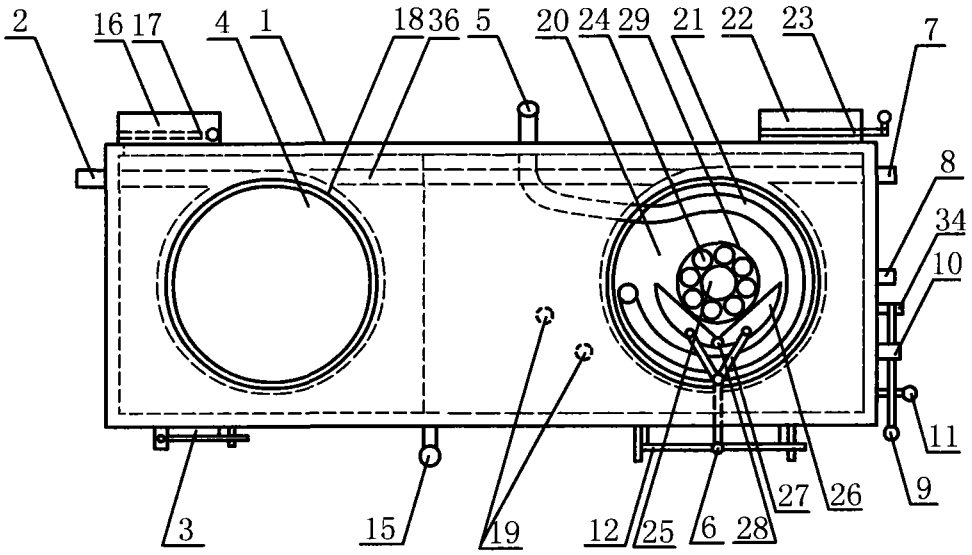

图5