(19) RÉPUBLIQUE FRANÇAISE

INSTITUT NATIONAL
DE LA PROPRIÉTÉ INDUSTRIELLE

PARIS

(11) N° de publication : **2 611 964**
(à n'utiliser que pour les commandes de reproduction)

(21) N° d'enregistrement national : **87 02827**

(51) Int Cl⁴ : G 09 F 3/10.

(12) DEMANDE DE BREVET D'INVENTION A1

(22) **Date de dépôt :** 3 mars 1987.

(30) **Priorité :**

(43) **Date de la mise à disposition du public de la demande :** BOPI « Brevets » n° 36 du 9 septembre 1988.

(60) **Références à d'autres documents nationaux apparentés :**

(71) **Demandeur(s) :** *Robert SERRE.* — FR.

(72) **Inventeur(s) :** Robert Serre.

(73) **Titulaire(s) :**

(74) **Mandataire(s) :** Cabinet Tony-Durand.

(54) Etiquettes adhésives à usage publicitaire et procédé pour la fabrication de telles étiquettes.

(57) Etiquette adhésive à usage publicitaire, susceptible d'être fixée sur un objet quelconque.

Cette étiquette incorpore un coupon détachable 19 portant l'indication d'un avantage offert à l'acheteur de l'objet correspondant. Elle est constituée par la superposition d'une feuille adhésive de support portant une feuille externe opaque de même dimension qui est fixée sur cette feuille de support à l'endroit de deux bandes marginales parallèles 18. Celles-ci sont situées de part et d'autre d'une partie libre 19 délimitée par deux lignes 14 de perforation ou similaires. Cette partie libre constitue ainsi un coupon détachable dont les faces recto et verso portent respectivement une mention apparente, par exemple une mention publicitaire, et un message dissimulé, par exemple l'indication d'une réduction de prix, ou de la remise d'un lot, etc. L'invention a également pour objet un procédé spécialement conçu pour la fabrication de telles étiquettes.

Celles-ci sont destinées à être opposées sur des produits de nature quelconque, dans un but publicitaire.

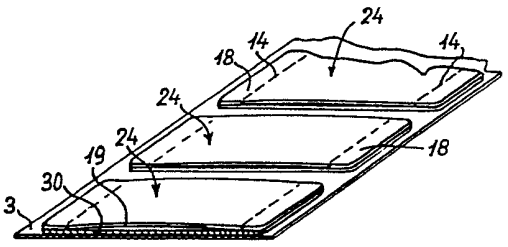

FR 2 611 964 - A1

Vente des fascicules à l'IMPRIMERIE NATIONALE, 27, rue de la Convention — 75732 PARIS CEDEX 15

"Etiquettes adhésives à usage publicitaire
et procédé pour la fabrication de telles étiquettes"

Dans un but de promotions de ventes, l'emballage de nombreux produits comporte une partie qui constitue un coupon à détacher et qui a pour but de signaler un avantage (par exemple : réduction de prix ou attribution d'un lot) offert à l'acheteur du produit considéré. Cependant ce mode de présentation a pour inconvénient de nécessiter le découpage de l'emballage avec des ciseaux afin de pouvoir détacher le coupon correspondant.

D'autres produits comportent une bande rapportée autour de leur emballage et qui comprend un coupon de réduction ou autre. Un mode similaire de présentation est utilisé pour des produits liquides en bouteille. Toutefois une telle présentation a pour inconvénient que dans des magasins à libre-service, certains clients indélicats peuvent retirer les coupons ainsi présentés et ce, sans faire l'acquisition du produit correspondant.

C'est pourquoi la présente invention a pour but de réaliser un nouveau mode de présentation d'un coupon détachable du type en cause. Ce mode de présentation est conçu de façon que le coupon prévu soit incorporé dans une étiquette adhésive susceptible d'être rapportée sur un emballage quelconque, l'agencement prévu étant tel que la nature de l'avantage offert par ce coupon ne soit pas visible et que le retrait frauduleux de celui-ci soit par contre immédiatement apparent.

A cet effet la présente invention a pour objet une étiquette adhésive caractérisée en ce qu'elle incorpore un coupon détachable portant l'indication d'un avantage

offert à l'acheteur du produit correspondant et qui est constituée à cet effet par la superposition d'une feuille adhésive de support, consistant par exemple en un morceau de film en matière plastique, portant une feuille externe opaque de même dimension, en papier ou autre matière appropriée, qui est fixée sur cette feuille de support à l'endroit de deux bandes marginales parallèles, situées de part et d'autre d'une partie libre délimitée par deux lignes de perforation ou similaires, et qui constitue ainsi un coupon détachable dont les faces recto et verso portent respectivement une mention apparente, par exemple une mention publicitaire, et un message dissimulé, par exemple l'indication d'une réduction de prix, ou de la remise d'un lot, etc.

Du fait de sa conception, ce nouveau mode de présentation procure effectivement les avantages recherchés. De plus l'étiquette ainsi prévue présente une grande facilité de pose sur les emballages des produits correspondants.

La présente invention a également pour objet un procédé de fabrication spécialement conçu pour la réalisation d'une succession d'étiquettes adhésives, telles que définies précédemment, sur un ruban leur servant de support provisoire et qui est spécialement traité pour que ces étiquettes soient aisément détachables.

Les différentes particularités de ce procédé, ainsi que les avantages particuliers de l'étiquette adhésive selon l'invention, apparaitront au cours de la description suivante. Celle-ci est donnée en référence au dessin annexé à simple titre indicatif, et sur lequel :

Les figures 1 et 2 sont des vues schématiques de l'installation utilisée pour la mise en oeuvre du procédé selon l'invention, ces deux vues étant destinées à être raccordées l'une à l'autre à l'endroit de la ligne A-B.

La figure 3 est une vue partielle en perspective illustrant l'assemblage des deux rubans utilisés comme matériaux de base.

La figure 4 est une vue en perspective d'un rouleau utilisé pour l'enduction d'une matière adhésive sur le verso de l'un de ces rubans.

La figure 5 est une vue en coupe et perspective de l'élément obtenu après réunion des deux rubans utilisés comme matériaux de base.

La figure 6 est une vue en coupe et perspective des étiquettes obtenues grâce au présent procédé de fabrication et qui sont provisoirement fixées les unes à la suite des autres sur un ruban de support provisoire.

La figure 7 est une vue partielle en coupe d'un flacon portant une étiquette adhésive selon l'invention.

Le présent procédé de fabrication prévoit l'utilisation, comme matériaux de base :

- d'une part, d'un ruban souple opaque 1, en papier ou autre matière appropriée, qui est destiné à constituer les coupons détachables des étiquettes selon l'invention,

- d'autre part, un ruban composite comportant un ruban souple 2, constitué par exemple par un film en matière plastique mince et transparente, fixé par une couche de matière adhésive sur un autre ruban de support 3 qui est aisément détachable grâce à un traitement approprié, par exemple un revêtement à base de silicone.

Ces deux rubans sont dévidés à partir de deux bobines 4 et 5 en étant tirés en avant par deux paires de rouleaux d'entraînement 6 et 7. A l'issue d'une première phase de fabrication illustrée par la figure 1, ces deux rubans sont assemblés par simple application l'un contre l'autre entre deux rouleaux de calandrage 8.

Auparavant le ruban 1 en papier passe sur ou entre

un certain nombre de rouleaux intermédiaires 9, 10, 11 et 12 qui sont aptes à assurer les différents traitements prévus sur ce ruban, en l'occurrence :

- la réalisation, à intervalles réguliers, d'impressions sur le recto et le verso de ce ruban pour constituer les coupons détachables des étiquettes à réaliser, l'impression exécutée sur le recto étant de nature quelconque, par exemple publicitaire, cependant que celle effectuée sur le verso est une mention destinée à être dissimulée, par exemple l'indication d'un avantage offert à l'acheteur d'un produit,

- l'application sur le verso du ruban 1 d'une matière adhésive de toute nature, opaque ou transparente le long de ses bords sous forme de deux bandes 13.

- la réalisation de deux lignes de perforations 14 dans ce même ruban à la limite de ces impressions, donc de part et d'autre de celles-ci.

L'un des rouleaux ainsi prévus, en l'occurrence le rouleau 12, est représenté à la figure 4. Ce rouleau est destiné à réaliser les deux bandes adhésives 13 sur le verso du ruban 1. A cet effet il comporte deux parties annulaires 15 qui sont gravées et sont aptes à appliquer un matériau adhésif à l'endroit des deux bandes 13.

Quant au ruban composite 2-3, il passe sur une série de rouleaux de renvoi 16 avant d'être assemblés avec le ruban imprimé 1 à l'endroit des deux rouleaux de calandrage 8. Bien entendu ces deux rubans ont la même vitesse de défilement lors de leur assemblage et la face verso du ruban imprimé 1 se trouve alors en regard du ruban composite 2-3, et plus précisément de la face recto du ruban 2, c'est-à-dire du ruban en matière plastique mince ou autre matière appropriée, qui est fixée contre le ruban de support 3 pourvu d'un revêtement à base de silicone.

Le passage de ces rubans entre les rouleaux de calandrage 8 a pour effet d'assurer la fixation du ruban imprimé 1 sur le ruban composite et ce, à l'endroit des bandes adhésives 13 prévues le long de ses bords. Toutefois, la partie 17 du ruban imprimé 1, qui se trouve située entre les bandes marginales correspondantes 18 de celui-ci, reste libre par rapport au ruban composite 2-3, ainsi que cela apparait clairement sur la figure 5. Or c'est cette partie qui porte les impressions recto et verso matérialisant les différents coupons détachables 19 des étiquettes adhésives à réaliser. Sur la figure 5, ces coupons sont schématisés par un simple cadre formé par des lignes transversales 20 et les lignes de pointillés 14.

Après passage entre les rouleaux de calandrage 8, le ruban composite 21, formé par la superposition de trois rubans 1, 2 et 3, passe entre deux rouleaux 22 et 23 dont l'un 23 est apte à découper, à la fois sur le ruban imprimé 1 et sur le ruban intermédiaire 2, les parties qui entourent l'emplacement des étiquettes adhésives 24 à réaliser.

Après passage entre deux autres rouleaux 25, le ruban ajouré 26, formé par les parties découpées autour des étiquettes 24, est enroulé sur un rouleau de réception 27. Ce ruban ajouré est alors détaché du ruban porteur 3 sur lequel restent fixées les différentes étiquettes réalisées 24, comme représenté sur la figure 6. Ce dernier ruban 3 est alors enroulé sur un rouleau de réception 28.

Les étiquettes adhésives 24 portées par ce ruban peuvent être ensuite fixées très facilement sur un emballage quelconque, par exemple sur une bouteille 29 comme représenté sur la figure 7. En effet, cette fixation peut être assurée avec n'importe quel équipement conçu pour la pose d'étiquettes adhésive de type normal.

Chaque étiquette 24 est alors détachée du ruban porteur 3 et elle est fixée sur l'emballage correspondant

29 grâce à la couche adhésive prévue au verso de la feuille 30 qui est découpée dans le ruban intermédiaire 2 à l'endroit de chaque étiquette. La feuille externe 31 de ces étiquettes est alors elle-même fixée à l'endroit de ses bandes marginales 18, sur cette feuille 30 qui lui sert de support. Cependant la partie 19, qui est comprise entre ces deux bandes 18, est toujours indépendante de la feuille de support 30 de façon à constituer un coupon aisément détachable grâce aux deux lignes de perforation 14.

A ce sujet il convient de rappeler que la face externe de ce coupon peut porter toute mention voulue destinée à être apparente, par exemple un message publicitaire. Par contre, la face verso porte une mention qui se trouve dissimulée et qui peut correspondre à l'attribution d'un avantage offert à l'acheteur du produit correspondant. Dans ces conditions la nature exacte de cet avantage n'est pas visible. Par ailleurs en cas de retrait frauduleux de ce coupon détachable 19, ceci apparait immédiatement.

Un autre avantage de la présente étiquette adhésive réside dans le fait que, bien que celle-ci soit collée sur toute sa surface sur l'emballage correspondant, le coupon 19 peut aisément être détaché grâce à la structure particulière qui est prévue. Eventuellement la face recto de la feuille de support 30 peut porter des impressions destinées à être apparentes après retrait du coupon détachable 19. Il peut s'agir de mentions publicitaires ou autres. Ces impressions sont alors réalisées sur le recto du ruban intermédiaire 2 avant passage du rouleau composite 2-3 entre les rouleaux de calandrage 8.

Les opérations d'impression peuvent être réalisées avec toute imprimeuse appropriée par exemple une imprimeuse hélio, flexo ou de type offset rotative,

comportant un nombre suffisant d'éléments suivant le nombre de couleurs à imprimer. Naturellement lorsque le recto du ruban intermédiaire 2 reçoit lui-même des impressions, il convient d'assurer la concordance voulue entre celles-ci et les impressions réalisées au recto et au verso du ruban 1 qui est destiné à constituer les coupons détachables.

REVENDICATIONS

1.- Etiquette adhésive susceptible d'être fixée sur un objet quelconque, caractérisée en ce qu'elle incorpore un coupon détachable (19) portant l'indication d'un avantage offert à l'acheteur de l'objet correspondant et en ce qu'à cet effet elle est constituée par la superposition d'une feuille adhésive (30) de support consistant par exemple en un morceau de film en matière plastique, portant une feuille externe opaque (31) de même dimension, en papier ou autre matière appropriée, qui est fixée sur cette feuille de support (30) à l'endroit de deux bandes marginales parallèles (18), situées de part et d'autre d'une partie libre (19) délimitée par deux lignes (14) de perforation ou similaires, et qui constitue ainsi un coupon détachable dont les faces recto et verso portent respectivement une mention apparente, par exemple une mention publicitaire, et un message dissimulé, par exemple l'indication d'une réduction de prix, ou de la remise d'un lot, etc.

2.- Etiquette adhésive selon la revendication 1, caractérisée en ce que sous l'emplacement du coupon détachable (19), la face recto de la feuille adhésive (30) de suport porte une impression pouvant constituer une mention publicitaire, ou autre.

3.- Procédé de fabrication d'étiquettes adhésives selon la revendication 1, caractérisé en ce que :

. on utilise, comme matériaux de base, d'une part un ruban souple opaque (1), en papier ou autre matière appropriée, destiné à constituer les coupons détachables (19) des étiquettes (24) à réaliser, et d'autre part un ruban composite comportant un ruban souple (2), par exemple en matière plastique mince, fixé par une couche de matière adhésive sur un autre ruban de support (3) aisément détachable grâce à un traitement approprié,

. on imprime sur le ruban opaque unique (1), à intervalles réguliers, le recto et le verso des coupons détachables (19) des étiquettes (24) à réaliser,

. on applique, sur le verso de ce ruban opaque (1) un matériau adhésif le long de ses bords sous forme de deux bandes (13) disposées de part et d'autre des impressions prévues pour les coupons détachables (19),

. on réalise deux lignes de perforations (14) dans ce même ruban opaque (1) à la limite de ces impressions,

. on applique ensuite le verso de ce ruban opaque (1) contre la face externe du ruban composite (2-3) de façon à assurer leur solidarisation à l'endroit des bandes marginales (18) du ruban imprimé 1,

. et enfin, on découpe les parties de ce ruban imprimé ( ) et du ruban intermédiaire (2), qui entourent le cadre de chaque étiquette,

. de sorte que sur le ruban support (3) se trouvent réalisées une série d'étiquettes (24) aisément détachables du type prévu.

4.- Procédé de fabrication selon la revendication 3, caractérisé en ce que les différentes opérations prévues sont assurées par passage des deux rubans de base (1, 2 et 3) sur ou entre des rouleaux aptes à assurer celles-ci, en l'occurrence des rouleaux d'impression, un rouleau d'enduction avec un matériau adhésif, un rouleau de perforation, des rouleaux de calandrage pour l'assemblage, et des rouleaux de découpe et d'échenillage.

5.- Ruban porteur d'étiquettes adhésives, obtenu par mise en oeuvre du procédé de fabrication selon la revendication 3 ou 4, et caractérisé en ce qu'il consiste en un ruban souple (3) aisément détachable portant une succession d'étiquettes (24) selon la revendication 1, constituée chacune par la superposition d'une feuille adhésive (30) portant une feuille externe (31) de même dimension qui est fixée sur elle à l'endroit de deux

bandes marginales parallèles (18), situées de part et d'autre d'une partie libre (19) délimitée par deux lignes (14) de perforation ou similaires, et qui constitue ainsi un coupon détachable dont les faces recto et verso portent respectivement une mention apparente, par exemple une mention publicitaire, et un message dissimulé, par exemple l'indication d'une réduction de prix, ou de la remise d'un lot, etc.

PL: 1/3

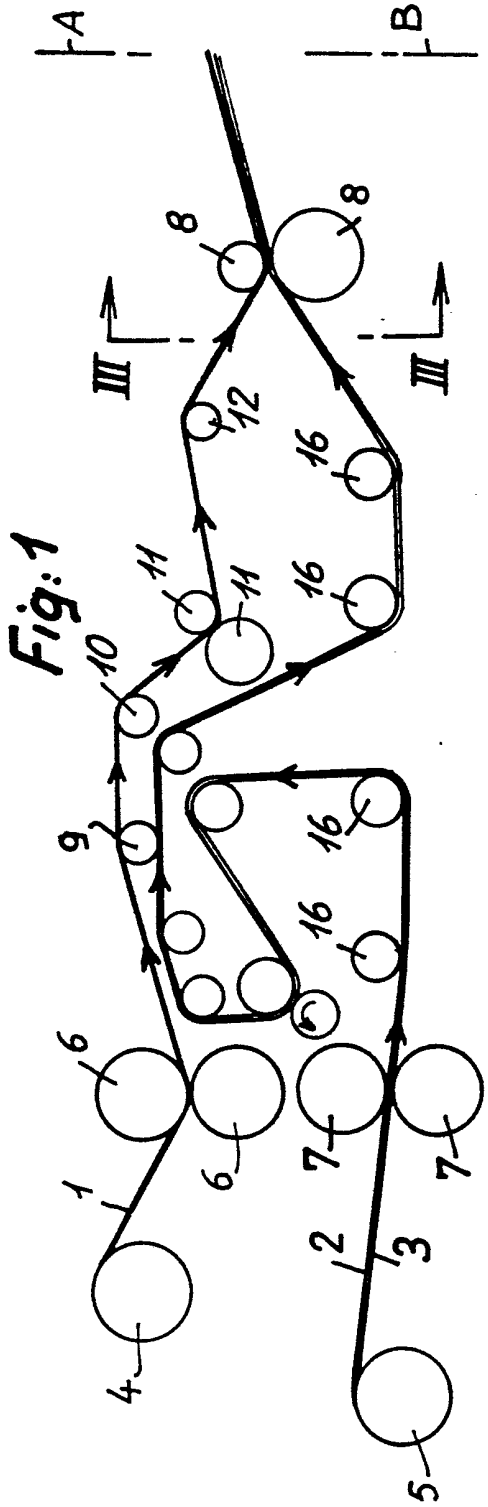

Fig: 1

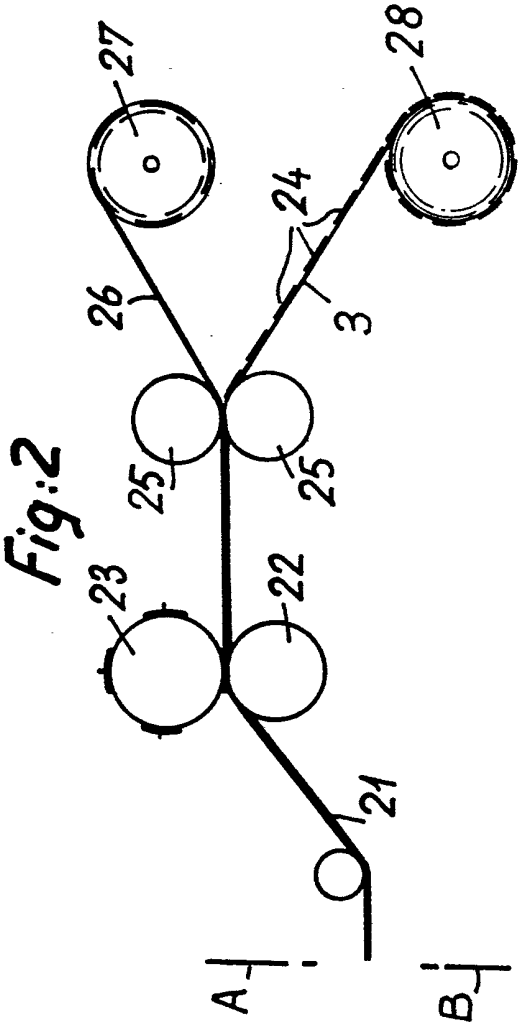

Fig: 2

PL: 2/3

Fig:3

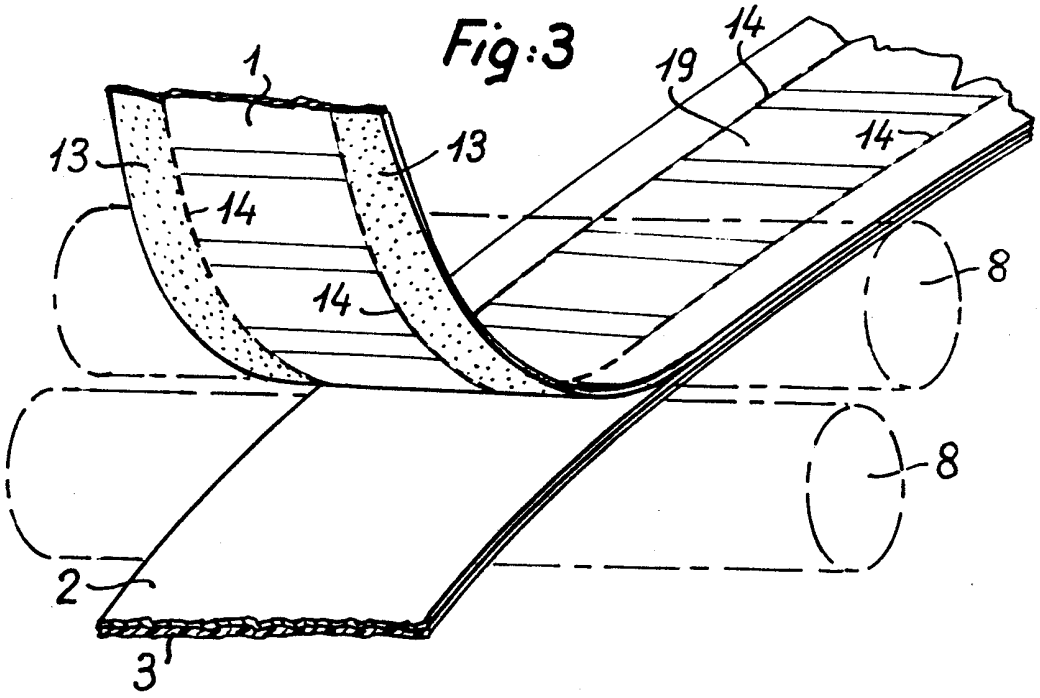

Fig:7

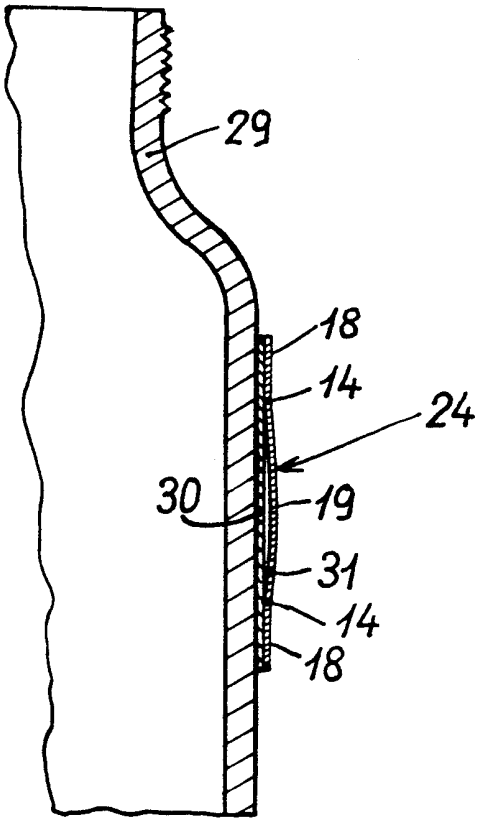

Fig: 5

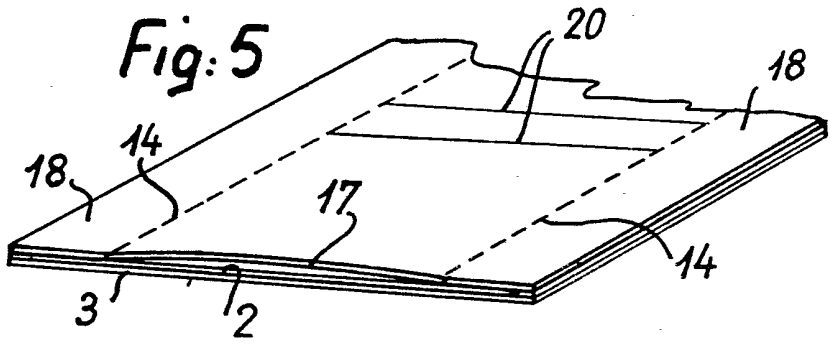

Fig: 6

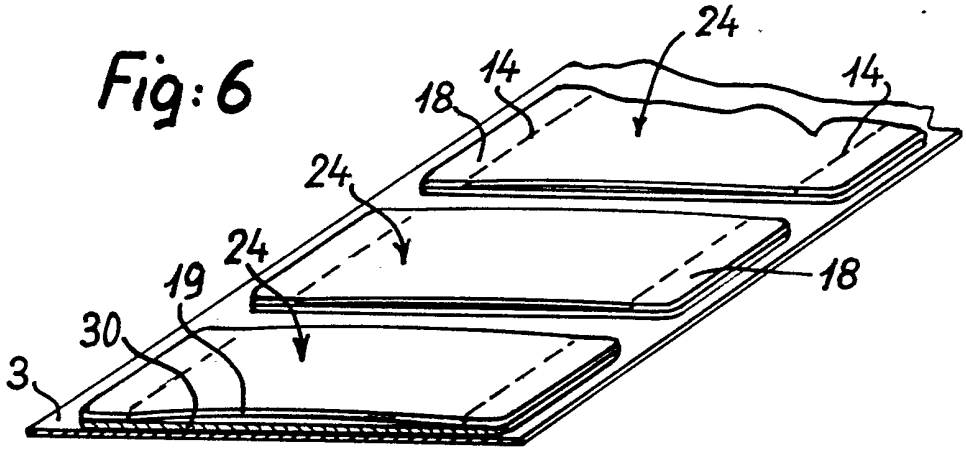

Fig: 4

