(19)国家知识产权局

(12)实用新型专利

(10)授权公告号 CN 221266577 U
(45)授权公告日 2024.07.05

(21)申请号 202322614856.5

(22)申请日 2023.09.25

(73)专利权人 广东省中医院(广州中医药大学第二附属医院、广州中医药大学第二临床医学院、广东省中医药科学院)

地址 510120 广东省广州市越秀区大德路111号

(72)发明人 卢秋燕 黄艳勤

(74)专利代理机构 广州高炬知识产权代理有限公司 44376

专利代理师 刘志敏

(51)Int.Cl.

A61G 13/12(2006.01)

权利要求书1页 说明书3页 附图4页

(54)实用新型名称

一种医疗护理整合式充气体位垫

(57)摘要

本实用新型属于医疗器械技术领域,公开了一种医疗护理整合式充气体位垫,包括充气垫、充气泵,充气垫包括底垫、腰部充气垫、腋下充气垫和约束带,底垫上方设有所述腰部充气垫和腋下充气垫;腰部充气垫长度与底垫宽度相等;腋下充气垫并列排放在所述底垫上;约束带设置在底垫的左右两侧连接;腰部充气垫和所述腋下充气垫侧端分别设有充气嘴,腰部充气垫和腋下充气垫均与充气泵通过充气管相连。本实用新型结构简洁、紧凑,能够降低人工体位护理的难度,便于人体由平卧位转换成俯卧位或侧卧位的姿势摆放和保持,以促进其血液循环,避免组织压迫,减少医护职业损伤,操作简单、方便日常护理,适用于不同身高的患者。

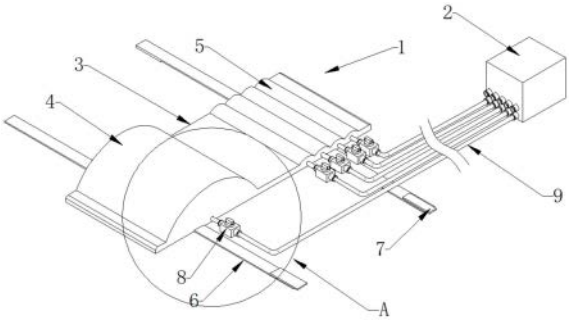

CN 221266577 U

1.一种医疗护理整合式充气体位垫,包括充气垫(1)、充气泵(2),其特征在于:所述充气垫(1)包括底垫(3)、腰部充气垫(4)、腋下充气垫(5)和约束带(6),所述底垫(3)为长方形,所述底垫(3)上方设有所述腰部充气垫(4)和至少一个所述腋下充气垫(5);所述腰部充气垫(4)长度与底垫(3)宽度相等;所述腋下充气垫(5)由条状棒形充气囊组成、并列排放在所述底垫(3)上;所述约束带(6)为条状的弹性扁带,其横向设置在所述底垫(3)的下方、并向底垫(3)的左右两侧伸出;所述腰部充气垫(4)和所述腋下充气垫(5)侧端分别设有充气嘴(10),所述腰部充气垫(4)和所述腋下充气垫(5)均与所述充气泵(2)通过充气管(9)相连。

2.根据权利要求1所述的医疗护理整合式充气体位垫,其特征在于:所述腰部充气垫(4)与所述腋下充气垫(5)相隔10厘米,所述腰部充气垫(4)宽度15厘米,并且充气后高度8-13厘米。

3.根据权利要求1所述的医疗护理整合式充气体位垫,其特征在于:所述约束带(6)为相互平行、间隔设置的两条,且弹性扁带末端的端面还设有魔术贴(7)。

4.根据权利要求1所述的医疗护理整合式充气体位垫,其特征在于:所述腋下充气垫(5)长度与所述底垫宽度相等,所述腋下充气垫(5)宽度5厘米,充气后高度4-6厘米。

5.根据权利要求1所述的医疗护理整合式充气体位垫,其特征在于:所述充气管(9)和所述充气嘴(10)通过带有开关阀的连接件(8)连接。

6.根据权利要求1所述的医疗护理整合式充气体位垫,其特征在于:所述约束带(6)至少含有两组。

7.根据权利要求1所述的医疗护理整合式充气体位垫,其特征在于:所述体位垫材质选用抗压防水材料。

一种医疗护理整合式充气体位垫

技术领域

[0001] 本实用新型涉及医疗器械技术领域,具体涉及一种医疗护理整合式充气体位垫。

背景技术

[0002] 在医护人员对患者进行腰部或腹部手术时,手术开始前因手术需要对患者的腰部或腹部某一解剖位置进行垫高,把需要的解剖位置进行推高,以方便术中暴露。传统临床操作都是在病患麻醉后摆放体位时用不同大小的体位垫进行垫高,在使用体位垫垫起病患时,由于病患大都处于麻醉状态,不能自主地配合体位摆放,需要四至五位医护人员共同将患者抬高再塞垫子,特别是在俯卧位或侧卧位的状态下,抬高病患胸腹部进行塞垫子时,需要同时集齐四、五个人分别多次抬起病患才可以完成全部操作,一方面增加了医护人员的体力劳动量、容易导致医护人员带来腰椎劳损等职业伤害,另一方面当人员紧张时还需要等待足够多的人员才能操作,耽误了治疗时间;同时,当病患需要侧卧位手术时,身体会对腋下神经血管压迫,造成神经血管肌肉损伤,也需要医护人员在病患的腋下用体位垫垫起来,但现有的临床体位垫可选择的型号较少、几乎是千篇一律,不能根据患者的体型和体重(高矮胖瘦)等生物学差异来选择更合适的体位垫,不利于患者的用户体验和康复;因此,需要设计一种新的医疗护理整合式充气体位垫。

实用新型内容

[0003] 本实用新型的目的在于提供一种医疗护理整合式充气体位垫,通过针对性的结构改进设计,引入可支撑起腰部的腰部充气垫,以及可根据患者的高矮、身段长短而保护腋下神经血管的腋下充气垫,并通过各部分的相互配合,以达到解决上述背景技术中提出问题的目的。

[0004] 为实现上述目的,本实用新型提供如下技术方案:

[0005] 一种医疗护理整合式充气体位垫,包括充气垫、充气泵,其特征在于:所述充气垫包括底垫、腰部充气垫、腋下充气垫和约束带,所述底垫为长方形,所述底垫上方设有所述腰部充气垫和至少一个所述腋下充气垫;所述腰部充气垫长度与底垫宽度相等;所述腋下充气垫为条状棒形充气囊组成,所述腋下充气垫并列排放在所述底垫上;所述约束带为条状的弹性扁带,其横向设置在所述底垫的下方、并向底垫的左右两侧伸出;所述约束带为有弹性且端面设有魔术贴并设置在所述底垫的下方左右两侧连接;所述腰部充气垫和所述腋下充气垫侧端分别设有充气嘴,所述腰部充气垫和所述腋下充气垫均与所述充气泵通过充气管相连。

[0006] 优选的,所述约束带为相互平行、间隔设置的两条,且弹性扁带末端的端面还设有魔术贴。

[0007] 优选的,所述腰部充气垫与所述腋下充气垫相隔10厘米,所述腰部充气垫宽度15厘米,并且充气后高度8-13厘米。

[0008] 优选的,所述腋下充气垫长度与所述底垫宽度相等,所述腋下充气垫宽度5厘米,

充气后高度4-6厘米。

[0009] 优选的,所述充气管和所述充气嘴通过带有开关阀的连接件连接。

[0010] 优选的,所述约束带至少含有两组。

[0011] 优选的,所述腰部充气垫和所述腋下充气垫材质选用抗压防水材料。

[0012] 与现有技术相比,本实用新型的有益效果是:

[0013] 1、本实用新型通过针对性的设计改进,引入体位垫,并根据临床需要的体位垫规格大小进行分段设计,可根据需要进行合理选择,避免手术中肌肉,神经,皮肤损伤,患者舒适、安全、无并发症,不影响患者呼吸循环功能.腹部不可受压,以免影响呼吸,避免神经血管肌肉损伤;

[0014] 2、本实用新型通过设置体位垫的魔术粘贴带,可以在病患清醒时根据手术需要垫高的位置将体位垫提到前适当固定在手术床上或病患身上,与病患成为一体,即使在病患麻醉状态下也不需要多人多次抬动病患塞体位垫,节省人力;

[0015] 3、本实用新型设置的体位垫在提前约束的条件下,手术消毒前可根据病患的体型对相应部位的气垫进行充入适当气体,能够显著提升病患的舒适度和康复效果。

附图说明

[0016] 图1为本实用新型实施例充气体位垫的整体立体结构示意图;

[0017] 图2为本实用新型实施例的气垫立体结构示意图;

[0018] 图3为本实用新型实施例的气垫侧视结构示意图;

[0019] 图4为本实用新型实施例的气垫俯视结构示意图;

[0020] 图5为图1中A处的局部放大结构示意图。

[0021] 图中:1、充气垫;2、充气泵;3、底垫;4、腰部充气垫;5、腋下充气垫;6、约束带;7、魔术贴;8、连接件;9、充气管;10、充气嘴。

具体实施方式

[0022] 下面将结合本实用新型实施例中的附图,对本实用新型实施例中的技术方案进行清楚、完整地描述,显然,所描述的实施例仅仅是本实用新型一部分实施例,而不是全部的实施例。基于本实用新型中的实施例,本领域普通技术人员在没有做出创造性劳动前提下所获得的所有其他实施例,都属于本实用新型保护的范围。

[0023] 请参阅图1-5,本实用新型提供的医疗护理整合式充气体位垫,包括充气垫1、充气泵2,其特征在于:所述充气垫包括底垫3、腰部充气垫4、腋下充气垫5和约束带6,所述底垫3为长方形,所述底垫3上方设有所述腰部充气垫4和至少一个所述腋下充气垫5;所述腰部充气垫4长度与底垫3宽度相等;所述腋下充气垫5为条状棒形充气囊组成,所述腋下充气垫5并列排放在所述底垫3上;所述约束带6为条状的弹性扁带(弹性编织带),其横向设置在所述底垫3的下方、并向底垫3的左右两侧伸出;所述腰部充气垫4和所述腋下充气垫5侧端分别设有充气嘴10,所述腰部充气垫4和所述腋下充气垫5均与所述充气泵2通过充气管9相连。

[0024] 为了适应不同身高的患者,所述约束带6为相互平行、前后间隔设置的两条,且弹性扁带末端的端面还设有魔术贴7,魔术贴一端向上、另外一端向下,使用时相互连接后使

约束带的两端6闭合,将底垫3及其他部件设置在患者的身体上;采用前后两条约束带6可以获得更好的固定效果。

[0025] 腰部充气垫4与所述腋下充气垫5相隔10厘米,所述腰部充气垫4宽度15厘米,并且充气后高度8-13厘米,腋下充气垫5长度与所述底垫宽度相等,所述腋下充气垫5宽度5厘米,充气后高度4-6厘米,充气管9和所述充气嘴10通过带有开关阀的连接件8连接,约束带6至少含有两组,腰部充气垫2和所述腋下充气垫3材质选用抗压防水材料。

[0026] 工作原理:使用时,医护人员通过对底垫3上设置的一个弧形的腰部充气垫4进行充放气操作,以实现对患者的不同护理操作:

[0027] 手术前,先通过体位垫1的约束带6把体位垫1固定在手术床上,腰部充气垫4对准手术床腰桥位置:一、做侧腰手术时,在病患清醒时,患者平躺仰卧在手术台上,让患者腰部对准手术床腰桥位置,患者麻醉后由医护人员协助患者转侧90°变成侧卧位,患者侧腰部对准手术床腰桥位置,然后把腰部充气垫4充气到合适手术高度,将腋下充气垫5根据患者体型选择若干个充气垫充气,以适当垫高腋下,避免患者腋下血管遭到长时间压迫;二、做后腰手术时,在病患清醒时,患者平躺仰卧在手术台上,让患者腰部对准手术床腰桥位置,患者麻醉后由医护人员协助患者转侧180°变成俯卧位,患者腹部对准手术床腰桥位置,然后把腰部充气垫4充气到合适手术高度,把后腰部撑起方便手术,将腋下充气垫5根据患者体型选择若干个充气垫充气,以适当垫高胸部,避免患者呼吸困难。

[0028] 充气时,把没有充气的腰部充气垫4对准病患的腰部或腹部等需要推起的部位,底垫3对外,然后用第一条约束带6两端的魔术贴相互连接、绑住手术床或病患身体的第一部位,避免腰部充气垫4移位,同时用腋下充气垫5对准病患的腋下或胸部,再用第二条约束带6绑住手术床或病患身体的第二部位,避免腋下充气垫5移位,然后上麻药;待病患被麻醉后,把病患身体向一侧翻转,使充气垫1位于病患和手术床之间,把约束带6绑在手术床上,然后打开腰部充气垫4的充气嘴10与充气管9之间连接件8的开关,接上充气管9连接充气泵2,打开充气泵2对腰部充气垫4进行充气,当腰部充气垫4充气达到相应的高度后,关闭连接件8的开关;腋下充气垫5是多个并排的气囊,有独立的充气嘴10,腋下充气垫5垫在病患的腋下或胸部,医护人员根据病患的躯干长度,在对应的腋下充气垫5垫进行独立充气,把腋下躯干或胸部撑起,避免压迫腋下神经,对身体造成损害,撑起胸部,避免病患呼吸困难,保证病患呼吸顺畅。

[0029] 本实用新型整合了腰部充气垫4和腋下充气垫5,省去医护人员需要托起病患,把垫子塞进患者腰部、胸部及腋下的动作,避免给医护人员造成腰椎劳损的职业伤害,同时多个腋下充气垫5的设置,可以根据病患躯干的长度而单独充气撑起相关部位,节省了充气时间,不影响患者呼吸循环功能.腹部不可受压,以免影响呼吸,避免神经血管肌肉损伤。

[0030] 本实用新型上述实施例,通过合理的改进设计,其结构简洁、紧凑,能够降低人工体位护理的难度,便于人体由平卧位转换成俯卧位或侧卧位的姿势摆放和保持,以促进其血液循环,避免组织压迫,减少医护职业损伤,操作简单、方便日常护理,适用于不同身高的患者。

[0031] 尽管已经示出和描述了本实用新型的实施例,对于本领域的普通技术人员而言,可以理解在不脱离本实用新型的原理和精神的情况下可以对这些实施例进行多种变化、修改、替换和变型,本实用新型的范围由所附权利要求及其等同物限定。

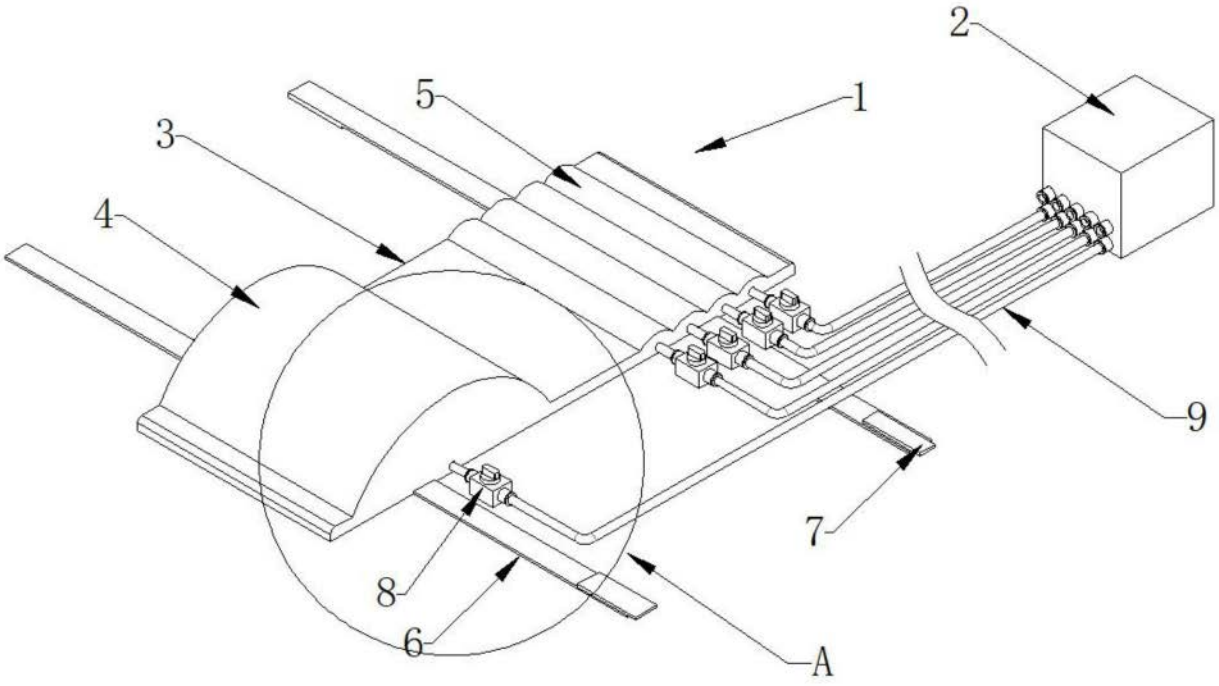

图1

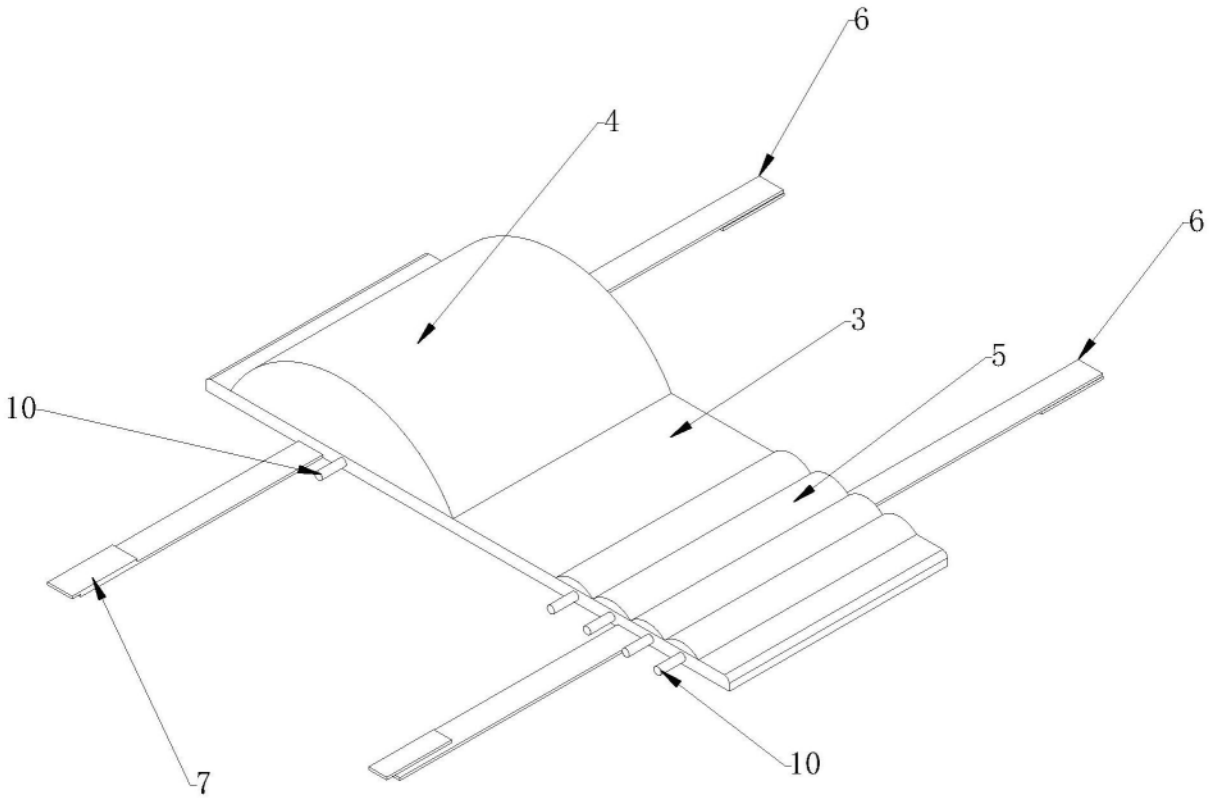

图2

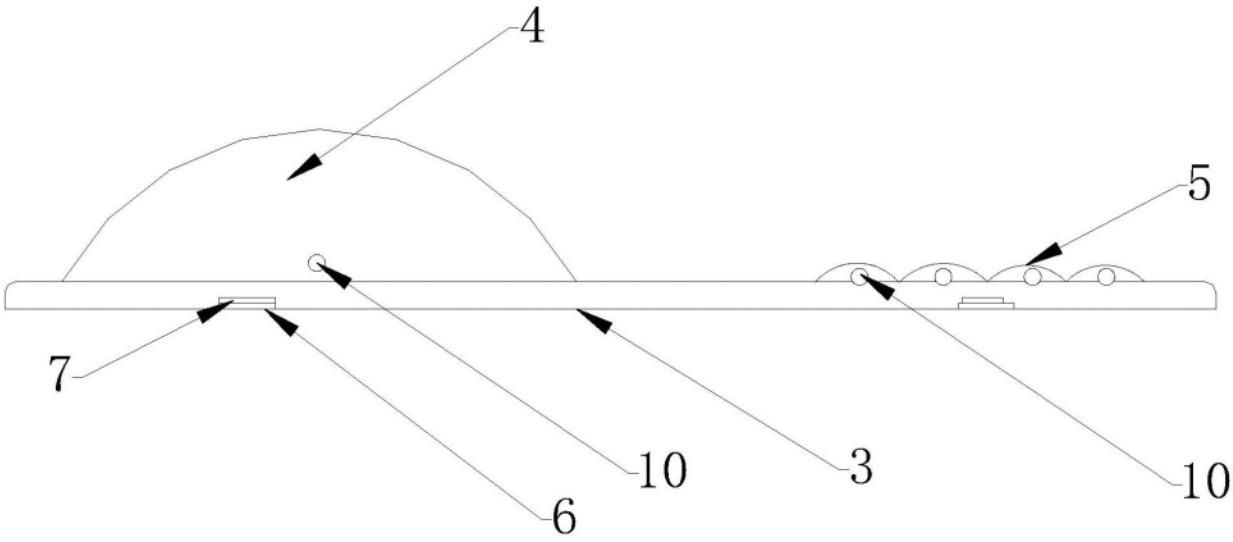

图3

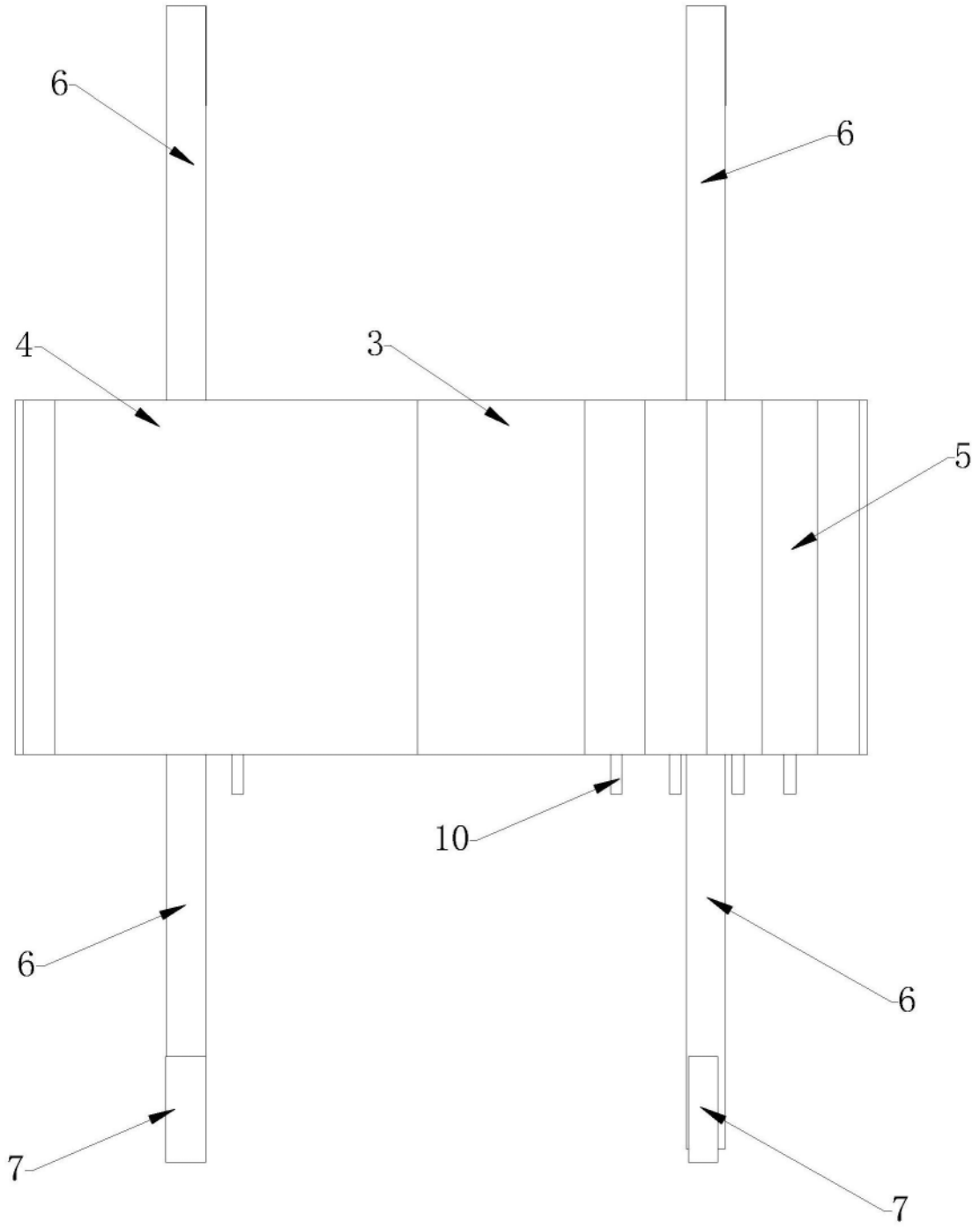

图4

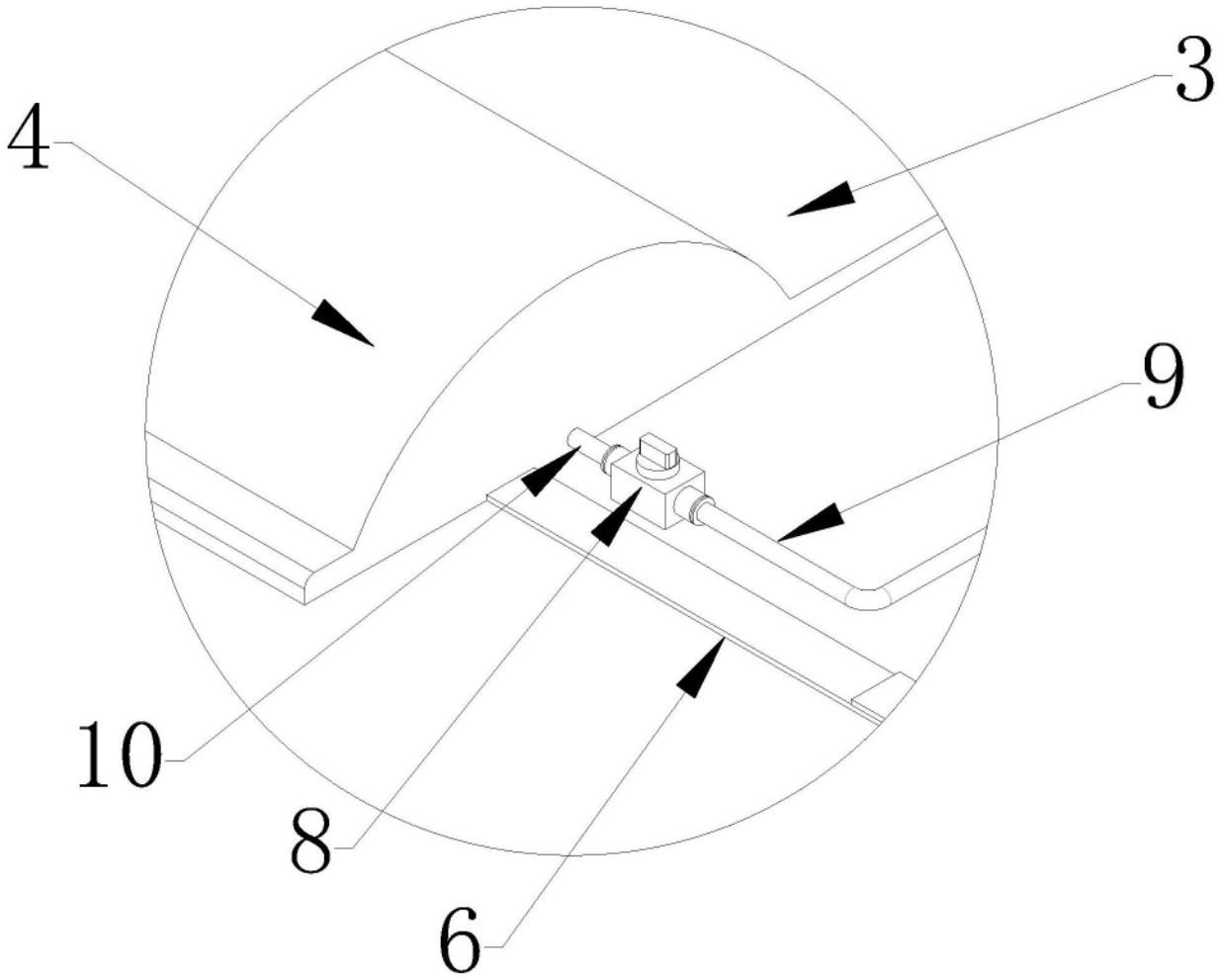

图5