(19)国家知识产权局

(12)实用新型专利

(10)授权公告号 CN 217906214 U
(45)授权公告日 2022.11.29

(21)申请号 202222433713.X

(22)申请日 2022.09.15

(73)专利权人 青岛福帅粮油食品有限公司
地址 266700 山东省青岛市平度市白沙河街道办事处崔冷路9号

(72)发明人 陈希兵

(51)Int.Cl.
A23N 12/08(2006.01)
A23N 12/12(2006.01)

权利要求书1页 说明书3页 附图2页

(54)实用新型名称

一种花生烘干暂存机构

(57)摘要

本实用新型提供一种花生烘干暂存机构，包括箱体，所述箱体内部左壁设置左高右低倾斜布置的孔板，所述箱体后方设置用于向箱体内输送热气的排气管，且排气管一端穿过箱体并固定在箱体内部后壁上，所述孔板上方设置环形带，且孔板与环形带平行布置，所述环形带设置在箱体内部，所述环形带内部啮合两个辊轮，两个所述辊轮后端转动连接在箱体内部，所述环形带外端设置刮板，且刮板设置在箱体内部，该设计对花生进行反复烘干，并提高烘干质量。

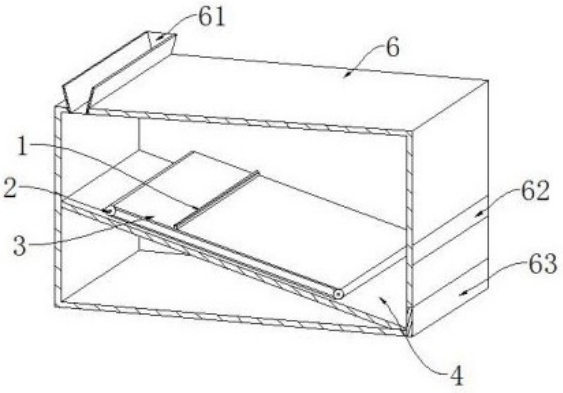

CN 217906214 U

1.一种花生烘干暂存机构,其特征在于:包括箱体(6),所述箱体(6)内部左壁设置左高右低倾斜布置的孔板(4),所述箱体(6)后方设置用于向箱体(6)内输送热气的排气管(5),且排气管(5)一端穿过箱体(6)并固定在箱体(6)内部后壁上,所述孔板(4)上方设置环形带(3),且孔板(4)与环形带(3)平行布置,所述环形带(3)设置在箱体(6)内部,所述环形带(3)内部啮合两个辊轮(2),两个所述辊轮(2)后端转动连接在箱体(6)内部,所述环形带(3)外端设置刮板(1),且刮板(1)设置在箱体(6)内部。

2.根据权利要求1所述的一种花生烘干暂存机构,其特征在于:所述排气管(5)另一端与保护罩(51)连通连接,且保护罩(51)安装在箱体(6)后端,所述保护罩(51)右侧上端连通设置进气管(54),且进气管(54)另一端与气泵连接。

3.根据权利要求2所述的一种花生烘干暂存机构,其特征在于:所述保护罩(51)内部等距安置多个扇叶(52),多个所述扇叶(52)呈圆形安装在第一转轴(53)外端,所述第一转轴(53)穿过保护罩(51)以及箱体(6)并与一个辊轮(2)连接。

4.根据权利要求1所述的一种花生烘干暂存机构,其特征在于:所述刮板(1)上端设置有橡胶条(12),且橡胶条(12)上端等距安置多个凹槽(11)。

5.根据权利要求1所述的一种花生烘干暂存机构,其特征在于:所述箱体(6)左侧上端安装进料口(61),且进料口(61)底端与箱体(6)上端连通连接。

6.根据权利要求1所述的一种花生烘干暂存机构,其特征在于:所述箱体(6)右端安置出料口与观察窗(62),且出料口内部安置盖板(63),所述出料口最底端与孔板(4)右端平齐,所述盖板(63)与箱体(6)转动连接,且盖板(63)安置在观察窗(62)下方。

一种花生烘干暂存机构

技术领域

[0001] 本实用新型是一种花生烘干暂存机构，属于花生烘干领域。

背景技术

[0002] 现有技术中，先将花生原料投入暂存机构中，然后将热气引入暂存机构内，实现对花生原料的烘干作用，但是在投入的过程中花生原料会在自身重力作用下，在暂存机构中出现堆积现象，这样会使对花生原料烘干过程中，致使外界热量传递到堆积中心位置的花生原料时间较长，会使堆积中心处花生原料受热缓慢，易使堆积在中心位置的花生原料无法达到有效烘干概率较大，影响烘干质量，因此需要设计一种花生烘干暂存机构来解决上述问题。

实用新型内容

[0003] 针对现有技术存在的不足，本实用新型目的是提供一种花生烘干暂存机构，以解决上述背景技术中提出的问题，本实用新型使用对花生进行反复烘干，并提高烘干质量。

[0004] 为了实现上述目的，本实用新型是通过如下的技术方案来实现：一种花生烘干暂存机构，包括箱体，所述箱体内部左壁设置左高右低倾斜布置的孔板，所述箱体后方设置用于向箱体内输送热气的排气管，且排气管一端穿过箱体并固定在箱体内部后壁上，所述孔板上方设置环形带，且孔板与环形带平行布置，所述环形带设置在箱体内部，所述环形带内部啮合两个辊轮，两个所述辊轮后端转动连接在箱体内部，所述环形带外端设置刮板，且刮板设置在箱体内部。

[0005] 进一步地，所述排气管另一端与保护罩连通连接，且保护罩安装在箱体后端，所述保护罩右侧上端连通设置进气管，且进气管另一端与气泵连接。

[0006] 进一步地，所述保护罩内部等距安置多个扇叶，多个所述扇叶呈圆形安装在第一转轴外端，且第一转轴穿过保护罩以及箱体并与一个辊轮连接。

[0007] 进一步地，所述刮板上端设置有橡胶条，且橡胶条上端等距安置多个凹槽。

[0008] 进一步地，所述箱体左侧上端安装进料口，且进料口底端与箱体上端连通连接。

[0009] 进一步地，所述箱体右端安置出料口与观察窗，且出料口内部安置盖板，所述出料口最底端与孔板右端平齐，所述盖板与箱体转动连接，且盖板安置在观察窗下方。

[0010] 本实用新型的有益效果：

[0011] 1、当花生掉落到孔板上端时，并向右发生滚落，同时辊轮发生转动，从而带动环形带发生转动，进而使刮板产生转动，当刮板转动到上方时，花生沿着孔板向右滚落，当刮板转动到下方时，刮板将滚落的花生向上拨，达到对花生进行铺平作业，也对花生进行反复烘干作业，提高烘干效率。

[0012] 2、启动气泵，热气沿着进气管喷入到保护罩内部，同时保护罩内部的扇叶发生转动，从而带动第一转轴发生转动，此时热气通过排气管进入箱体内，实现花生烘干，同时花生烘干与第一转轴转产生联动目的。

附图说明

[0013] 通过阅读参照以下附图对非限制性实施例所作的详细描述，本实用新型的其它特征、目的和优点将会变得更明显：

[0014] 图1为本实用新型一种花生烘干暂存机构的结构示意图；

[0015] 图2为本实用新型一种花生烘干暂存机构中后视图；

[0016] 图3为本实用新型一种花生烘干暂存机构中扇叶的示意图；

[0017] 图4为本实用新型一种花生烘干暂存机构中刮板的示意图；

[0018] 图中：1-刮板、2-辊轮、3-环形带、4-孔板、5-排气管、6-箱体、11-凹槽、12-橡胶条、51-保护罩、52-扇叶、53-第一转轴、54-进气管、61-进料口、62-观察窗、63-盖板。

具体实施方式

[0019] 为使本实用新型实现的技术手段、创作特征、达成目的与功效易于明白了解，下面结合具体实施方式，进一步阐述本实用新型。

[0020] 请参阅图1，本实用新型提供一种技术方案：一种花生烘干暂存机构，包括箱体6，箱体6左侧上端安装进料口61，且进料口61底端与箱体6上端连通连接，先将花生原料通过进料口61倒入箱体6内部，花生原料在自身重力作用下向下掉落，实现花生原料的倒入。

[0021] 请参阅图2和图3，箱体6后方设置用于向箱体6内输送热气的排气管5，且排气管5一端穿过箱体6并固定在箱体6内部后壁上，利用排气管5向箱体6内输送热气，排气管5另一端与保护罩51连通连接，且保护罩51安装在箱体6后端，通过保护罩51达到对扇叶52的保护，保护罩51右侧上端连通设置进气管54，且进气管54另一端与气泵连接，保护罩51内部等距安置多个扇叶52，多个扇叶52呈圆形安装在第一转轴53外端，利用扇叶52带动第一转轴53发生转动，且第一转轴53穿过保护罩51以及箱体6并与一个辊轮2连接。

[0022] 同时启动气泵，气泵中的热气，沿着与气泵连接的进气管54喷入到箱体6后端保护罩51内部，设置在保护罩51内部的扇叶52与喷入的热气产生撞击，并在撞击下发生转动，从而带动穿过保护罩51与箱体6的第一转轴53发生转动，此时气泵中的热气，通过排气管5进入到箱体6内部，实现花生原料烘干，同时花生原料烘干与第一转轴53转产生联动目的。

[0023] 请参阅图1和图4，箱体6内部左壁设置左高右低倾斜布置的孔板4，通过孔板4达到花生原料的滚落，孔板4上方设置环形带3，且孔板4与环形带3平行布置，环形带3设置在箱体6内部，环形带3内部啮合两个辊轮2，两个辊轮2配合使用，实现环形带3转动，两个辊轮2后端转动连接在箱体6内部，环形带3外端设置刮板1，利用刮板1对花生原料进行拨动，刮板1上端设置有橡胶条12，通过橡胶条12对花生原料在拨动时进行保护，且橡胶条12上端等距安置多个凹槽11，实现对花生向上拨动的过程中，不会对花生造成损伤，达到保护花生的作用，且刮板1设置在箱体6内部。

[0024] 当花生原料掉落到孔板4上端时，花生原料在自身重力与倾斜布置的孔板4作用下，向右发生滚落，此时第一转轴53发生转动，带动箱体6内部辊轮2发生转动，从而在另一个辊轮2的辅助作用下，带动箱体6内部环形带3发生转动，进而使环形带3外端刮板1产生转动，当刮板1转动到上方时，花生原料在自身重力与倾斜布置的孔板4作用下沿着孔板4上端向右滚落，当刮板1转动到下方时，刮板1将孔板4上端滚落的花生原料向上拨，达到对花生原料进行铺平作业，也对花生原料进行反复烘干作业，提高烘干质量。

[0025] 请参阅图1和图2，箱体6右端安置出料口与观察窗62，利用出料口对花生原料进行排出，且出料口内部安置盖板63，通过盖板63对滚落的花生进行阻止，出料口最底端与孔板4右端平齐，盖板63与箱体6转动连接，且盖板63安置在观察窗62下方。

[0026] 烘干完成后，当环形带3外端刮板1转动到上方时，关闭气泵，使花生原料在自身重力与倾斜布置的孔板4作用下滚落到出料口，此时打开出料口内部的盖板63，将花生原料取出，实现花生原料的取出。

[0027] 具体实施方式：先将花生原料原料通过进料口61倒入箱体内部，花生原料在自身重力作用下向下掉落，同时花生原料掉落到孔板4上端时，并在倾斜布置的孔板4作用下向右发生滚落。

[0028] 同时启动气泵，气泵中的热气沿着与气泵连接的进气管54喷入到箱体6后端保护罩51内部，设置在保护罩51内部的扇叶52与喷入的热气产生撞击，并在撞击下发生转动，从而带动穿过保护罩51与箱体6的第一转轴53发生转动，此时气泵中的热气，通过排气管5进入到箱体6内部，当花生原料掉落到孔板4上端时，花生原料在自身重力与倾斜布置的孔板4作用下，向右发生滚落，此时第一转轴53发生转动，带动箱体6内部辊轮2发生转动，从而在另一个辊轮2的辅助作用下，带动箱体6内部环形带3发生转动，进而使环形带3外端刮板1产生转动，当刮板1转动到上方时，花生原料在自身重力与倾斜布置的孔板4作用下沿着孔板4上端向右滚落，当刮板1转动到下方时，刮板1将孔板4上端滚落的花生原料向上拨，最后烘干完成后，当环形带3外端刮板1转动到上方时，关闭气泵，使花生原料在自身重力与倾斜布置的孔板4作用下滚落到出料口，此时打开出料口内部的盖板63，将花生原料取出。

[0029] 此外，应当理解，虽然本说明书按照实施方式加以描述，但并非每个实施方式仅包含一个独立的技术方案，说明书的这种叙述方式仅仅是为清楚起见，本领域技术人员应当将说明书作为一个整体，各实施例中的技术方案也可以经适当组合，形成本领域技术人员可以理解的其他实施方式。

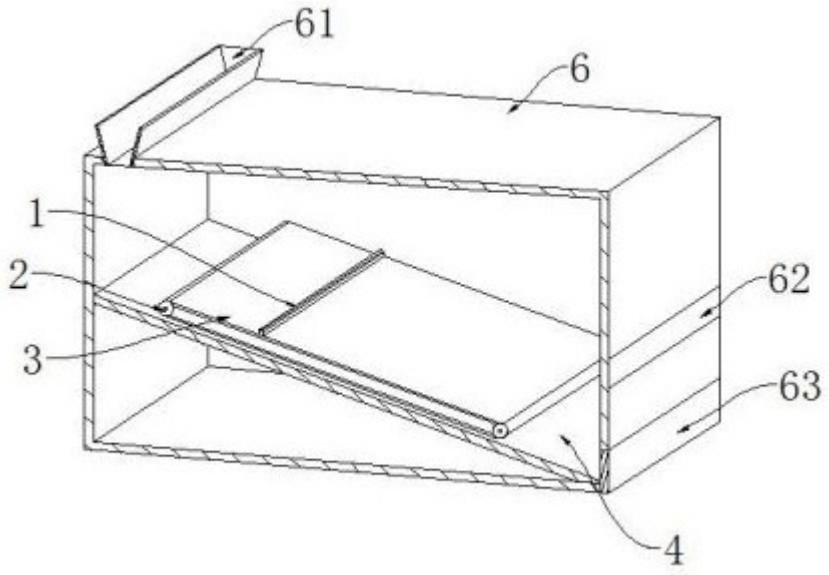

图1

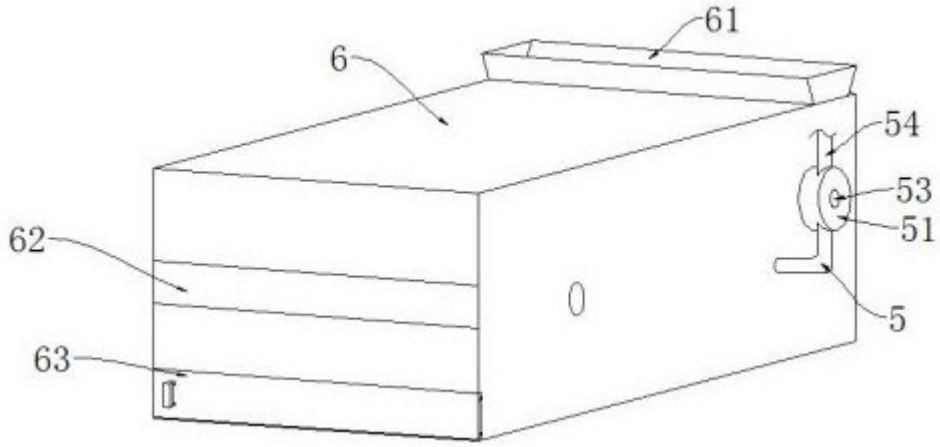

图2

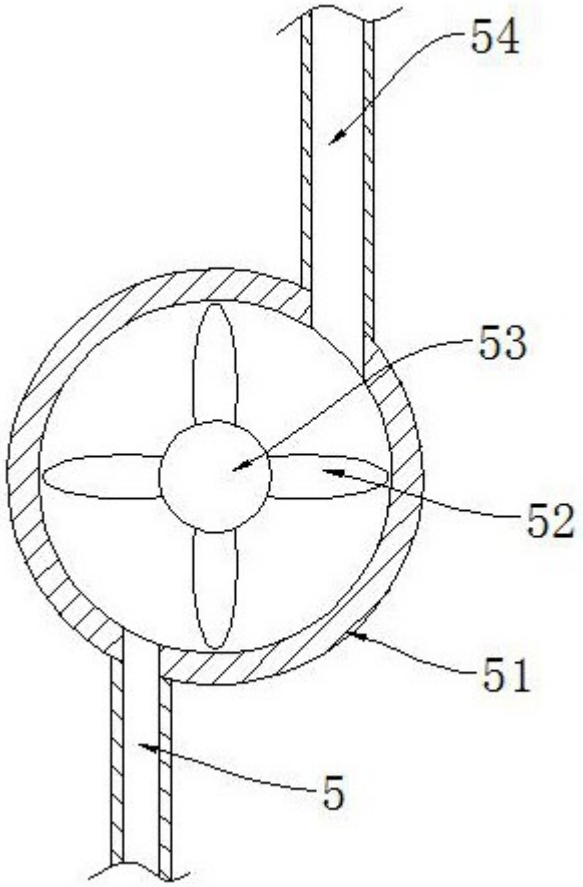

图3

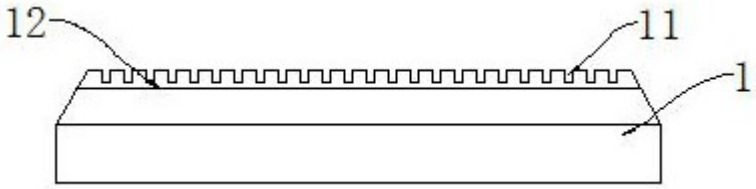

图4