(19)中华人民共和国国家知识产权局

(12)实用新型专利

(10)授权公告号 CN 203137318 U
(45)授权公告日 2013.08.21

(21)申请号 201320138661.1

(22)申请日 2013.03.22

(73)专利权人 王子坤
地址 215300 江苏省昆山市周市新镇金龙小区 50#301

(72)发明人 王子坤

(51)Int.Cl.
A45B 25/28(2006.01)

(ESM)同样的发明创造已同日申请发明专利

权利要求书1页 说明书2页 附图1页

(54)实用新型名称

磁性雨伞快干器

(57)摘要

一种磁性雨伞快干器，包括磁铁外壳，磁铁外壳内安装海绵层，海绵层内安装隔离网，外壳顶部设置入口，磁铁外壳底部连接洞口，洞口设置在储水器上，储水器内安装放水抽屉，放水抽屉上安装拉手。本实用新型能依靠吸力把雨伞上的水吸干。本实用新型呈圆柱体状，在圆柱体外壳是磁铁层，用于较好地固定和保护伞。第二层是海绵层，人们只要将伞插入并拔出重复上下，雨伞上的水就会被吸干。吸走的水会流入储水器，而一些脏的物质就会被网隔离，所以人们只需要每隔一段时间把网上的垃圾和储水器的水清理一下即可。

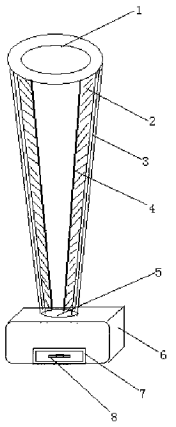

CN 203137318 U

1. 一种磁性雨伞快干器，包括磁铁外壳 (3)，其特征在于，在所述磁铁外壳 (3) 内安装海绵层 (2)，海绵层 (2) 内安装隔离网 (4)，外壳 (3) 顶部设置入口 (1)，磁铁外壳 (3) 底部连接洞口 (5)，洞口 (5) 设置在储水器 (6) 上，储水器 (6) 内安装放水抽屉 (7)，放水抽屉 (7) 上安装拉手 (8)。

磁性雨伞快干器

一、技术领域

[0001] 本实用新型涉及一种安全生活用品，具体地说涉及一种能依靠吸力把雨伞上的水吸干的磁性雨伞快干器。

二、背景技术

[0002] 雨伞的水经常会把地上弄湿，地上有水后人就会滑倒，特别是老人，滑倒后很危险。

三、实用新型内容

[0003] 本实用新型的目的是克服现有技术的不足之处，提供一种安全生活用品，具体地说涉及一种能依靠吸力把雨伞上的水吸干的磁性雨伞快干器。

[0004] 本实用新型解决其技术问题所采用的技术方案是：一种磁性雨伞快干器，包括磁铁外壳，磁铁外壳内安装海绵层，海绵层内安装隔离网，外壳顶部设置入口，磁铁外壳底部连接洞口，洞口设置在储水器上，储水器内安装放水抽屉，放水抽屉上安装拉手。

[0005] 本实用新型的有益效果是，本实用新型呈圆柱体状，在圆柱体外壳是磁铁层，用于较好地固定和保护伞。第二层是海绵层，人们只要将伞插入并拔出重复上下，雨伞上的水就会被吸干。吸走的水会流入储水器，而一些脏的物质就会被网隔离，所以人们只需要每隔一段时间把网上的垃圾和储水器的水清理一下即可。

四、附图说明

[0006] 下面结合附图和实施例，进一步说明本实用新型磁性雨伞快干器的结构和特点，附图中：

[0007] 图 1 是本实用新型的实施例一的结构图。

[0008] 图中 1. 入口，2. 海绵层，3. 磁铁外壳，4. 隔离网，5. 洞口，6. 储水器，7. 放水抽屉，8. 拉手。

五、具体实施方式

[0009] 在图 1 所示实施例中，设置有入口 (1)，海绵层 (2)，磁铁外壳 (3)，隔离网 (4)，洞口 (5)，储水器 (6)，放水抽屉 (7)，拉手 (8)。

[0010] 实施本实用新型的磁性雨伞快干器，一种磁性雨伞快干器，包括磁铁外壳 (3)，其特征在于，在所述磁铁外壳 (3) 内安装海绵层 (2)，海绵层 (2) 内安装隔离网 (4)，外壳 (3) 顶部设置入口 (1)，磁铁外壳 (3) 底部连接洞口 (5)，洞口 (5) 设置在储水器 (6) 上，储水器 (6) 内安装放水抽屉 (7)，放水抽屉 (7) 上安装拉手 (8)。

[0011] 实施本实用新型的磁性雨伞快干器，本实用新型呈圆柱体状，在圆柱体外壳是磁铁层，用于较好地固定和保护伞。第二层是海绵层，人们只要将伞插入并拔出重复上下，雨伞上的水就会被吸干。吸走的水会流入储水器，而一些脏的物质就会被网隔离，所以人们只

需要每隔一段时间把网上的垃圾和储水器的水清理一下即可。

[0012] 实施本实用新型，效果很好。

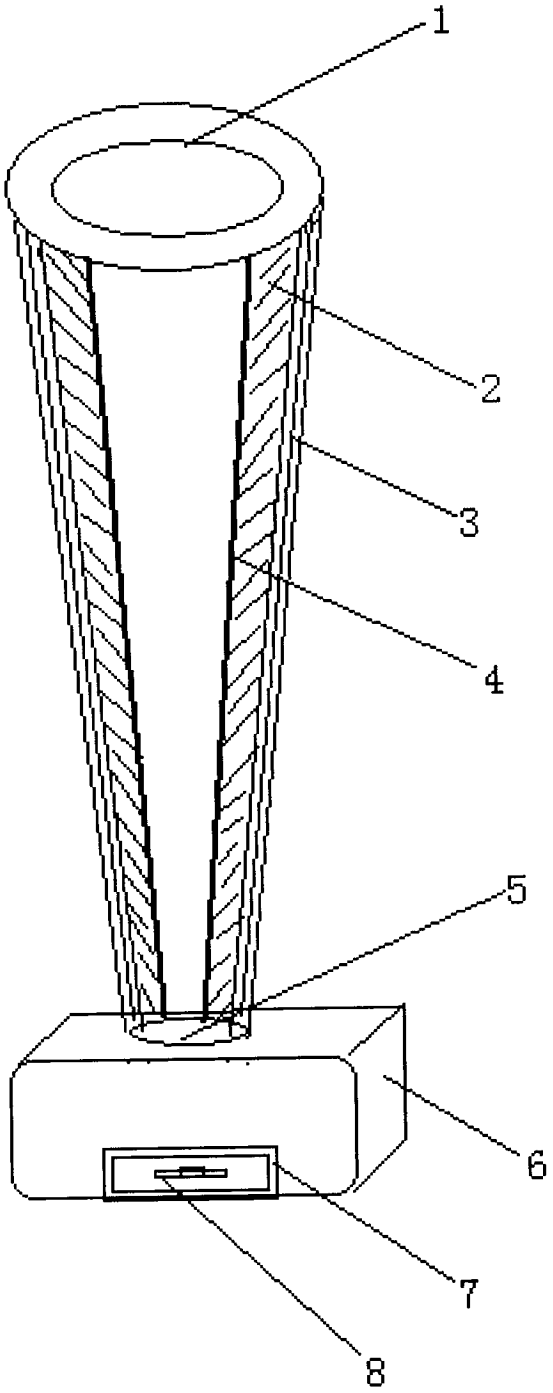

图 1