(19)中华人民共和国国家知识产权局

(12)发明专利申请

(10)申请公布号 CN 106562548 A
(43)申请公布日 2017.04.19

(21)申请号 201610989181.4

(22)申请日 2016.11.10

(71)申请人 成都朵猫文化传播有限公司
地址 610000 四川省成都市成华区羊子山路68号4栋2单元20层21号

(72)发明人 曾晨

(51)Int.Cl.
A45D 20/12(2006.01)
A45D 20/10(2006.01)
A45D 20/50(2006.01)

权利要求书1页 说明书2页 附图1页

(54)发明名称

一种智能电吹风

(57)摘要

本发明公开一种智能电吹风，包括壳体、电机、扇叶和变压器，所述电机和变压器安装在壳体内，所述扇叶安装在电机一端，所述壳体底部安装有把手，所述把手内安装有PLC控制器和WIFI模块，所述电机和变压器分别与PLC控制器电性连接，所述壳体内还安装有金属套筒，所述金属套筒内安装有呈螺旋形的电热丝，所述电热丝与变压器电性连接，所述壳体前端设置有风筒，所述风筒外侧安装有透风孔和梳齿，所述壳体内侧设置有隔音棉层，本发明的智能电吹风具有隔音隔热功能，可以梳理发丝，保持头发能够快速干燥，具备物联网功能。

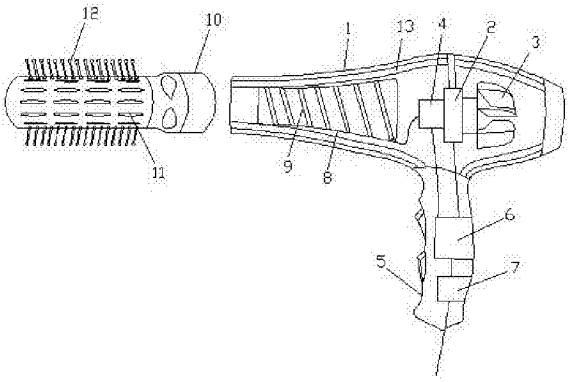

CN 106562548 A

1.一种智能电吹风,其特征在于:包括壳体、电机、扇叶和变压器,所述电机和变压器安装在壳体内,所述扇叶安装在电机一端,所述壳体底部安装有把手,所述把手内安装有PLC控制器和WIFI模块,所述电机和变压器分别与PLC控制器电性连接,所述壳体内还安装有金属套筒,所述金属套筒内安装有呈螺旋形的电热丝,所述电热丝与变压器电性连接,所述壳体前端设置有风筒,所述风筒外侧安装有透风孔和梳齿,所述壳体内侧设置有隔音棉层。

2.根据权利要求1所述的智能电吹风,其特征在于:所述金属筒呈喇叭状。

3.根据权利要求1所述的智能电吹风,其特征在于:所述PLC控制器和WIFI模块连接。

4.根据权利要求1所述的智能电吹风,其特征在于:所述透风孔呈椭圆形设置。

5.根据权利要求1所述的智能电吹风,其特征在于:所述风筒与壳体一端螺纹连接。

一种智能电吹风

技术领域

[0001] 本发明涉及一种智能电吹风。

背景技术

[0002] 吹风机是由一组电热丝和一个小风扇组合而成的。通电时，电热丝会产生热量，风扇吹出的风经过电热丝，就变成热风。如果只是小风扇转动，而电热丝不热，那么吹出来的就只是风而不热了。吹风机主要用于头发的干燥和整形，但也可供实验室、理疗室及工业生产、美工等方面作局部干燥、加热和理疗之用。根据它所使用的电动机类型，可分为交流串激式、交流罩极式和直流永磁式。串激式吹风机的优点是启动转矩大，转速高，适合制造大功率的吹风机；缺点是噪音大，换向器对电信设备有一定的干扰。罩极式式吹风机的优点是噪音小，寿命长，对电信设备不会造成干扰；缺点是转速低，启动性能差，重量大。永磁式吹风机的优点是重量轻，转速高，制造工艺简单，造价低，物美价廉。目前吹风机的种类虽然很多，但是结构大同小异，都是由壳体、手柄、电动机、风叶、电热元件、挡风板、开关、电源线等组成。

[0003] 目前现有的电吹风不具有隔音隔热功能，不可以梳理发丝，头发不能够快速干燥，不具备物联网功能。

发明内容

[0004] 本发明要解决的技术问题是提供一种具有隔音隔热功能，可以梳理发丝，保持头发能够快速干燥，具备物联网功能的智能电吹风。

[0005] 为解决上述问题，本发明采用如下技术方案：一种智能电吹风，包括壳体、电机、扇叶和变压器，所述电机和变压器安装在壳体内，所述扇叶安装在电机一端，所述壳体底部安装有把手，所述把手内安装有PLC控制器和WIFI模块，所述电机和变压器分别与PLC控制器电性连接，所述壳体内还安装有金属套筒，所述金属套筒内安装有呈螺旋形的电热丝，所述电热丝与变压器电性连接，所述壳体前端设置有风筒，所述风筒外侧安装有透风孔和梳齿，所述壳体内侧设置有隔音棉层。

[0006] 作为优选，所述金属筒呈喇叭状，使得热风能够从金属筒直径较大的一端吹向金属筒直径较小一端，使得风力强劲。

[0007] 作为优选，所述PLC控制器和WIFI模块连接，WIFI模块可以联入互联网，与移动设备实现物联。

[0008] 作为优选，所述透风孔呈椭圆形设置，能够喷出热风，使得使用梳齿后使得头发快速干燥。

[0009] 作为优选，所述风筒与壳体一端螺纹连接，风筒的内侧设置还有螺纹，壳体的外侧设置有螺纹，即可实现了连接。

[0010] 本发明的有益效果为：设置的隔音棉层使得壳体具有隔音隔热功能；设置的梳齿可以梳理发丝，风筒上的透风孔喷出热风保持头发能够快速干燥；设置的WIFI模块可以联

入互联网，与移动设备实现物联。

附图说明

[0011] 图1为本发明一种智能电吹风的结构图。

具体实施方式

[0012] 如图1所示，一种智能电吹风，包括壳体1、电机2、扇叶3和变压器4，所述电机2和变压器4安装在壳体1内，所述扇叶3安装在电机2一端，所述壳体1底部安装有把手5，所述把手5内安装有PLC控制器6和WIFI模块7，所述电机2和变压器4分别与PLC控制器6电性连接，所述PLC控制器6和WIFI模块7连接，所述壳体1内还安装有金属套筒8，所述金属套筒8内安装有呈螺旋形的电热丝9，所述电热丝9与变压器4电性连接，所述壳体1前端设置有风筒10，所述风筒10外侧安装有透风孔11和梳齿12，所述壳体1内侧设置有隔音棉层13。

[0013] 所述金属筒8呈喇叭状，使得热风能够从金属筒8直径较大的一端吹向金属筒8直径较小一端，使得风力强劲。

[0014] 所述PLC控制器6和WIFI模块7连接，WIFI模块7可以联入互联网，与移动设备实现物联。

[0015] 所述透风孔11呈椭圆形设置，能够喷出热风，使得使用梳齿12后使得头发快速干燥。

[0016] 所述风筒10与壳体1一端螺纹连接，风筒10的内侧设置还有螺纹，壳体的外侧设置有螺纹，即可实现了连接。

[0017] 本发明的有益效果为：设置的隔音棉层使得壳体具有隔音隔热功能；设置的梳齿可以梳理发丝，风筒上的透风孔喷出热风保持头发能够快速干燥；设置的WIFI模块可以联入互联网，与移动设备实现物联。

[0018] 以上所述，仅为本发明的具体实施方式，但本发明的保护范围并不局限于此，任何不经过创造性劳动想到的变化或替换，都应涵盖在本发明的保护范围之内。

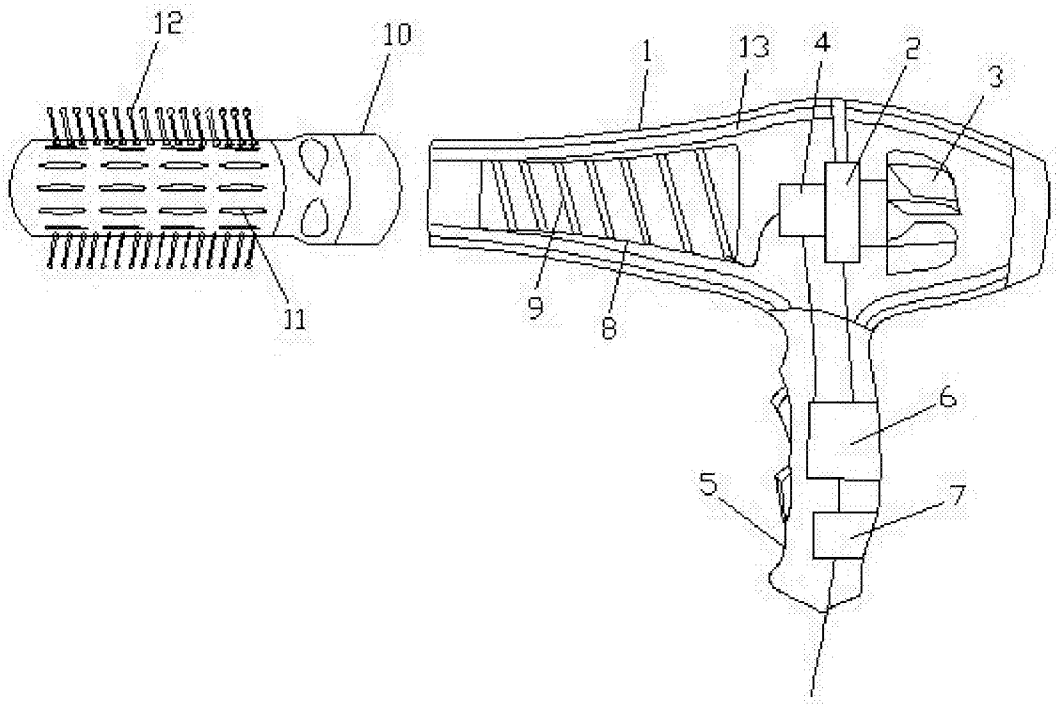

图1