(19)中华人民共和国国家知识产权局

(12)实用新型专利

(10)授权公告号 CN 207492946 U
(45)授权公告日 2018.06.15

(21)申请号 201720425375.1

(22)申请日 2017.04.21

(73)专利权人 欧缇蔓国际企业管理(北京)有限公司
地址 北京市大兴区北京经济技术开发区科创五街38号B2办公室12层1252

(72)发明人 郭丽娟

(74)专利代理机构 北京市盈科律师事务所 11344
代理人 黄河

(51)Int.Cl.
*A61H 33/02*(2006.01)
*A61N 7/00*(2006.01)

权利要求书1页 说明书2页 附图4页

(54)实用新型名称

女性健康理疗仪

(57)摘要

本实用新型公开了女性健康理疗仪，包括机箱，所述机箱内侧下部分别设置有臭氧发生器、过滤器、水泵和气泵，所述机箱内侧中部分别设置有电源和线路板，所述机箱顶部表面设置有控制面板，所述机箱背面设置有L型带挂孔的挂架，所述机箱一侧设置有臭氧水箱；本实用利用臭氧水洗头输出活性氧离子，作用于疾患部位，能起到很好的杀菌消炎效果，同时挂架上设置有多种多样的按摩头，能有效按摩，保护女性健康；本实用新型结构简单，安排合理，护理仪功能多样化，使用安全方便。

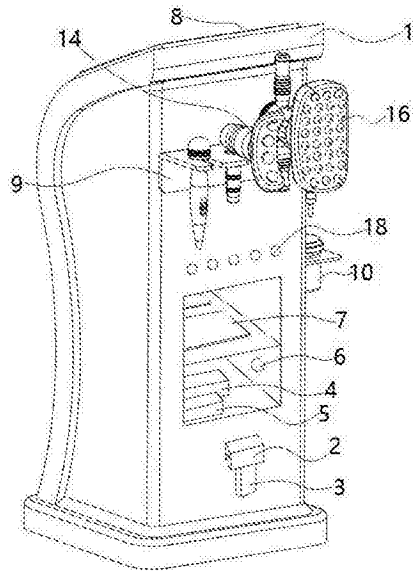


CN 207492946 U

1.女性健康理疗仪，其特征在于：包括机箱，所述机箱内侧下部分别设置有臭氧发生器、过滤器、水泵和气泵，所述机箱内侧中部分别设置有电源和线路板，所述机箱顶部表面设置有控制面板，所述机箱背面设置有L型带挂孔的挂架，所述机箱一侧设置有臭氧水箱；

所述臭氧水箱底部分别设置有进水口和进气口，所述进水口与水泵连通，所述臭氧发生器前端设置有过滤水蒸气的过滤器，所述气泵两端分别连通臭氧发生器和进气口，所述臭氧水箱通过管道连接至臭氧水洗头，所述臭氧水洗头可置于挂架上。

2.根据权利要求1所述的女性健康理疗仪，其特征在于：所述挂架上分别放置有外阴按摩头、超声脂肪按摩头和理疗按摩棒，所述机箱背面设置有输出孔，所述外阴按摩头、超声脂肪按摩头和理疗按摩棒分别通过电线穿过输出孔与线路板电连接。

3.根据权利要求1所述的女性健康理疗仪，其特征在于：所述机箱正面为倾斜弧线结构，所述机箱外侧还设置有防水膜。

4.根据权利要求2所述的女性健康理疗仪，其特征在于：所述超声脂肪按摩头包括圆形超声脂肪按摩头和方形超声脂肪按摩头。

# 女性健康理疗仪

## 技术领域

[0001] 本实用新型涉及女性护理仪领域，具体涉及一种女性健康理疗仪。

## 背景技术

[0002] 在妇产科，生殖医学等医学分科的临床实践中，女性外阴疾病、生殖道感染及性功能障碍是困扰女性健康的常见疾病，医学研究表明，女性生殖系统的健康对个人、家庭、子女都有很大的影响，如果长期处于亚健康状态会引发一系列问题，因此，女性生殖系统的日常保健十分重要。而现有设备中，并没有此类保健护理仪器，在一些大医院中，虽然配备有专业的妇科疾病治疗仪，可以治疗女性生殖系统的炎症，但是家庭使用不方便、成本高、同时没有保健功能。

## 实用新型内容

[0003] 针对上述问题，本实用新型旨在提供一种低成本、易使用的女性健康理疗仪。

[0004] 为实现该技术目的，本实用新型的方案是：一种女性健康理疗仪，包括机箱，所述机箱内侧下部分别设置有臭氧发生器、过滤器、水泵和气泵，所述机箱内侧中部分别设置有电源和线路板，所述机箱顶部表面设置有控制面板，所述机箱背面设置有L型带挂孔的挂架，所述机箱一侧设置有臭氧水箱；

[0005] 所述臭氧水箱底部分别设置有进水口和进气口，所述进水口与水泵连通，所述臭氧发生器前端设置有过滤水蒸气的过滤器，所述气泵两端分别连通臭氧发生器和进气口，所述臭氧水箱通过管道连接至臭氧水洗头，所述臭氧水洗头可置于挂架上。

[0006] 作为优选，所述挂架上分别放置有外阴按摩头、超声脂肪按摩头和理疗按摩棒，所述机箱背面设置有输出孔，所述外阴按摩头、超声脂肪按摩头和理疗按摩棒分别通过电线穿过输出孔与线路板电连接。

[0007] 作为优选，所述机箱正面为倾斜弧线结构，所述机箱外侧还设置有防水膜。

[0008] 作为优选，所述超声脂肪按摩头包括圆形超声脂肪按摩头和方形超声脂肪按摩头。

[0009] 本实用新型的有益效果，本实用利用臭氧水洗头输出活性氧离子，作用于疾患部位，能起到很好的杀菌消炎效果，同时挂架上设置有多种多样的按摩头，能有效按摩，保护女性健康；本实用新型结构简单，安排合理，护理仪功能多样化，使用安全方便。

## 附图说明

[0010] 图1为本实用新型的结构示意图一；

[0011] 图2为本实用新型的结构示意图二；

[0012] 图3为本实用新型的结构示意图三；

[0013] 图4为圆形超声脂肪按摩头的结构示意图；

[0014] 图5为方形超声脂肪按摩头的结构示意图。

## 具体实施方式

[0015] 下面结合附图和具体实施例对本实用新型做进一步详细说明。

[0016] 如图1所示，本实用新型所述的具体实施例为一种女性健康理疗仪，包括机箱1，所述机箱1内侧下部分别设置有臭氧发生器2、过滤器3、水泵4和气泵5，所述机箱1内侧中部分别设置有电源6和线路板7，所述机箱1顶部表面设置有控制面板8，所述机箱1背面设置有L型带挂孔的挂架9，所述机箱1一侧设置有臭氧水箱10；

[0017] 所述臭氧水箱10底部分别设置有进水口11和进气口12，所述进水口11与水泵4连通，所述臭氧发生器2前端设置有过滤水蒸气的过滤器3，所述气泵5两端分别连通臭氧发生器2和进气口12，所述臭氧水箱10通过管道连接至臭氧水洗头13，所述臭氧水洗头13可置于挂架9上。

[0018] 为了使用方便，所述挂架9上分别放置有外阴按摩头14、超声脂肪按摩头和理疗按摩棒17，所述机箱1背面设置有输出孔18，所述外阴按摩头14、超声脂肪按摩头和理疗按摩棒17分别通过电线穿过输出孔与线路板7电连接。各种按摩部件各司其职，功能多样化，同时排布合理，操作起来十分方便。

[0019] 为了防止机箱表面积水，所述机箱1正面为倾斜弧线结构，所述机箱1外侧还设置有防水膜。使机箱更加干净整洁。

[0020] 使用时，所述超声脂肪按摩头包括圆形超声脂肪按摩头15和方形超声脂肪按摩头16。超声脂肪按摩头采用E光脂肪消磨技术，可自行选择适合自己的形状消除腹部脂肪。

[0021] 本实用利用臭氧水洗头输出活性氧离子，作用于疾患部位，能起到很好的杀菌消炎效果，同时挂架上设置有多种多样的按摩头，能有效按摩，保护女性健康；本实用新型结构简单，安排合理，护理仪功能多样化，使用安全方便。

[0022] 以上所述，仅为本实用新型的较佳实施例，并不用以限制本实用新型，凡是依据本实用新型的技术实质对以上实施例所作的任何细微修改、等同替换和改进，均应包含在本实用新型技术方案的保护范围之内。

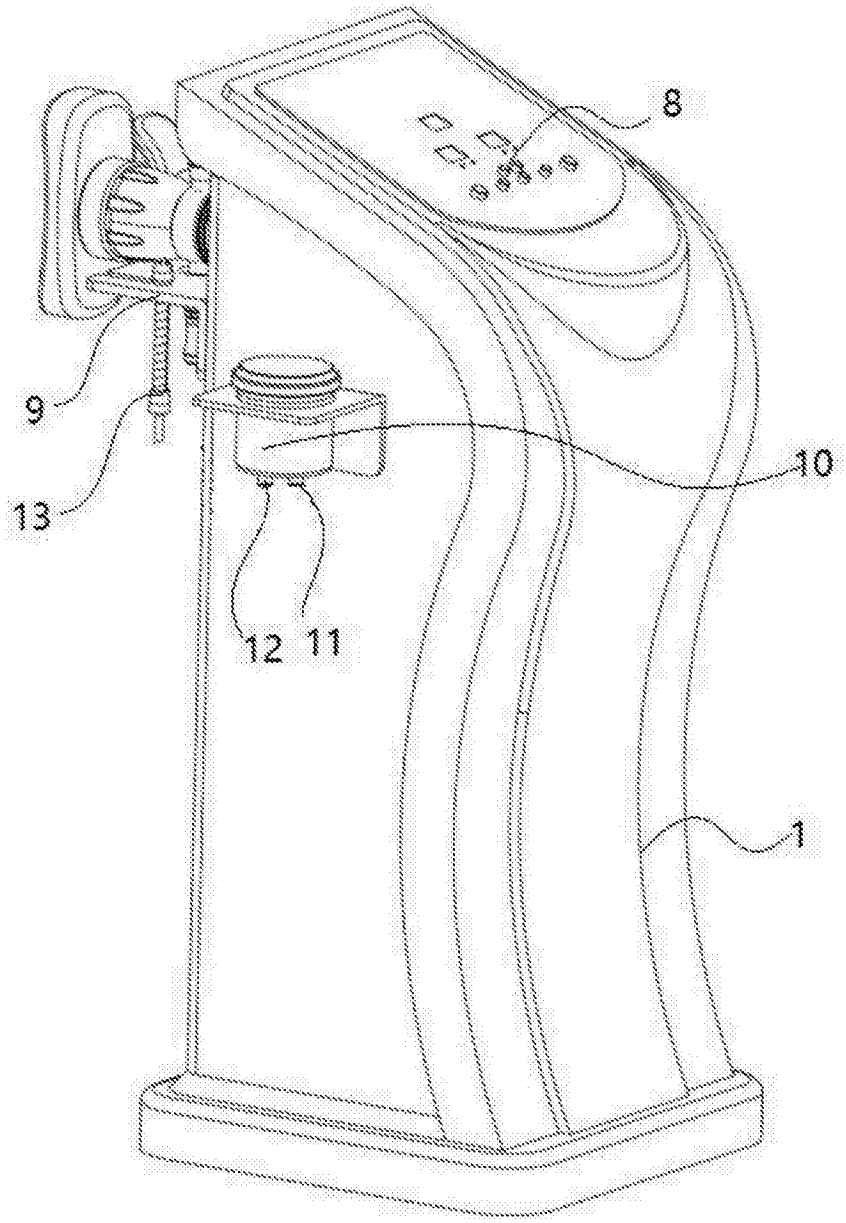


图1

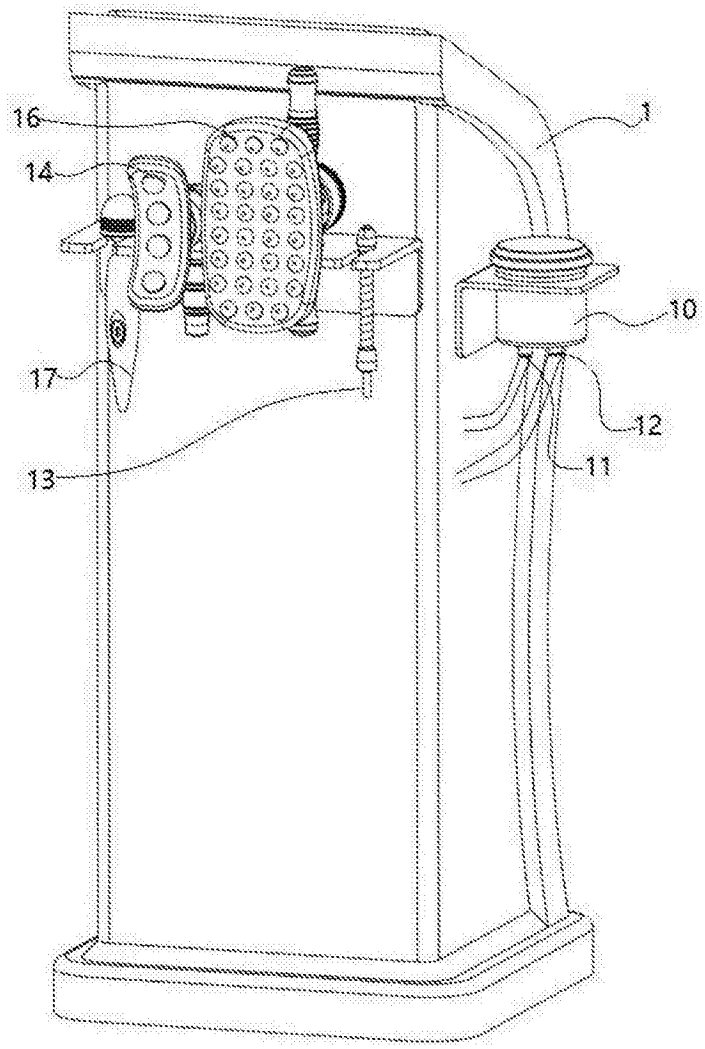


图2

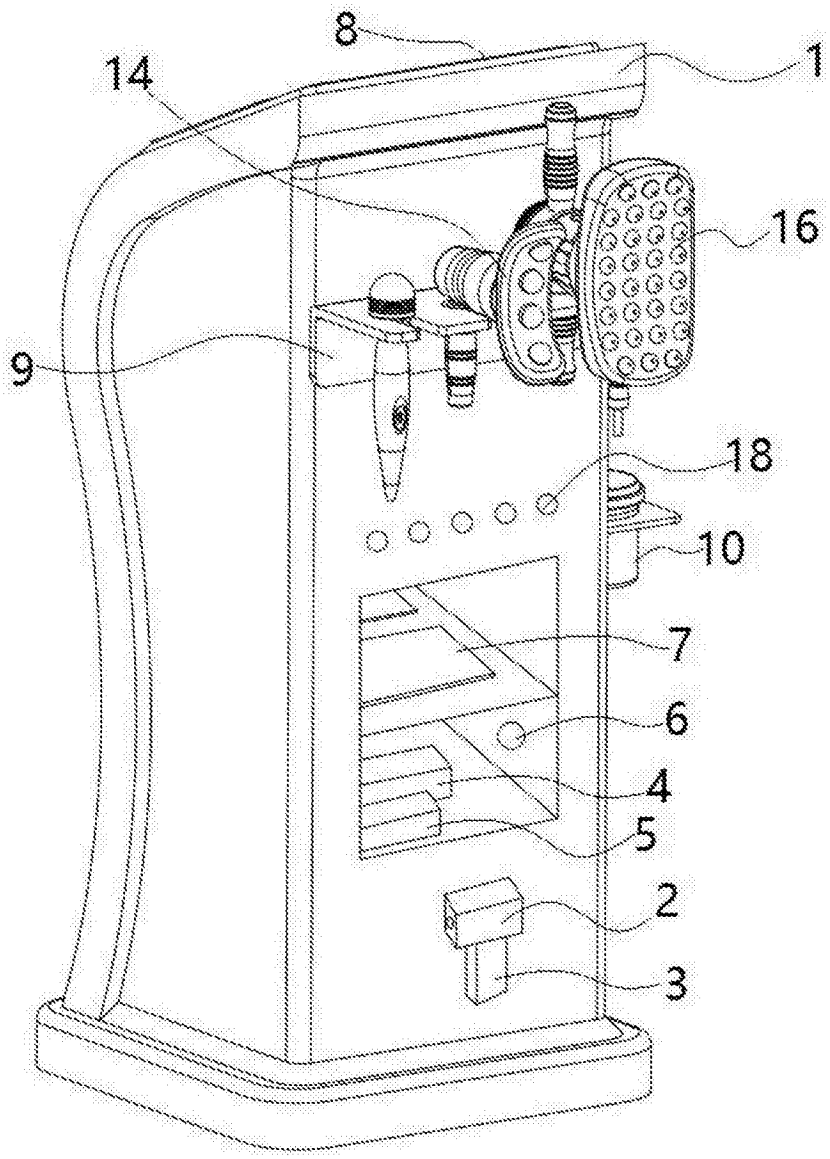


图3

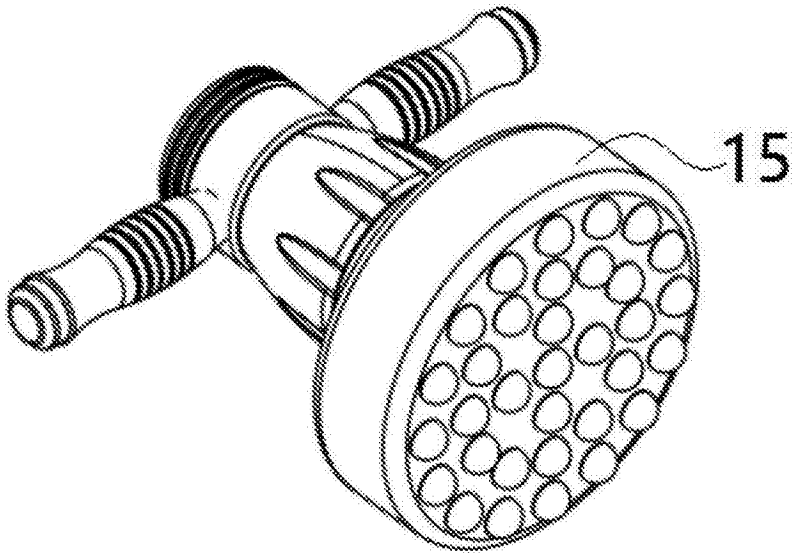


图4

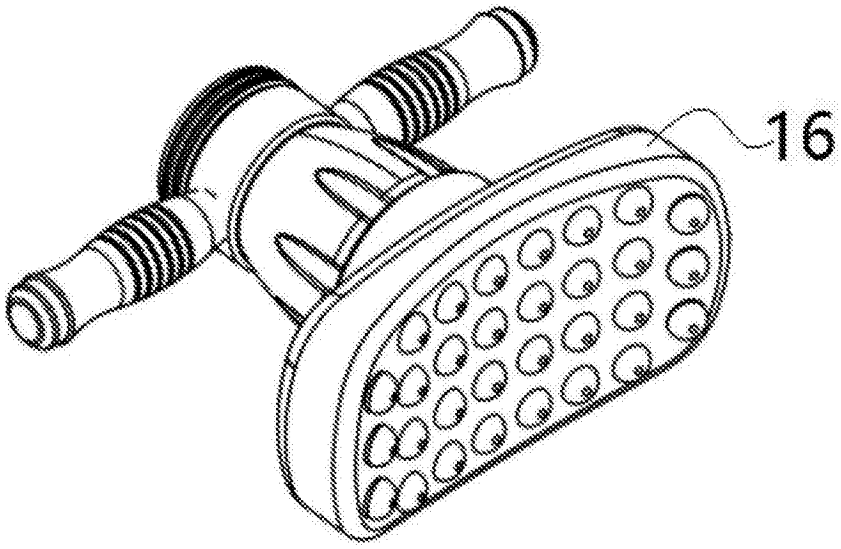


图5