(19)中华人民共和国国家知识产权局

(12)实用新型专利

(10)授权公告号 CN 202574023 U
(45)授权公告日 2012.12.05

(21)申请号 201220213141.8

(22)申请日 2012.05.11

(73)专利权人 余姚市恒威塑料制品有限公司
地址 315400 浙江省宁波市余姚市低塘街道西郑巷村

(72)发明人 张渭江

(51)Int.Cl.
B60R 7/08(2006.01)
B60N 3/00(2006.01)

权利要求书 1 页 说明书 2 页 附图 2 页

(54)实用新型名称

一种多功能车用置物架

(57)摘要

一种多功能车用置物架，包括桌板、拉杆、挂钩、活动支架；拉杆一端连接挂钩，另一端连接活动支架，活动支架可以绕着与拉杆的连接部分自由转动，活动支架内有伸缩管，伸缩管端头设有横管，伸缩管可以沿着与所述横管垂直的方向自由伸缩，桌板底面设有卡槽，横管可以插入卡槽中；所述桌板一侧设置有2组将桌板和拉杆连接起来的螺帽轴套和紧固旋钮，螺帽轴套和桌板的连接为以桌板边沿为轴的转动连接，这种连接结构简单方便，坚固耐用，方便客户使用。桌板边沿上翘，使物品不易掉落，桌板下面还设置有可自由抽出的抽拉板，桌板和抽拉板上设有凹槽，方便放置各种物品。

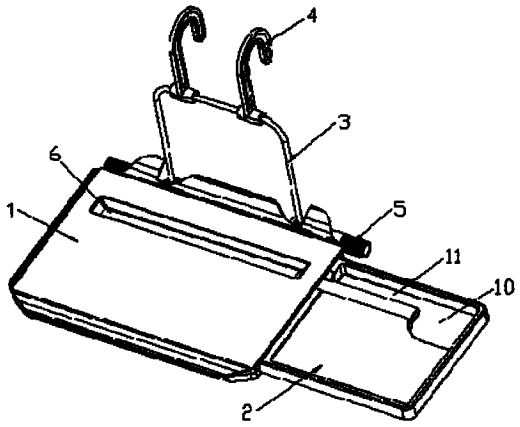

CN 202574023 U

1. 一种多功能车用置物架，包括桌板 (1)、拉杆 (3)、挂钩 (4)、活动支架 (7)，拉杆 (3) 一端连接挂钩 (4)，另一端连接活动支架 (7)，活动支架 (7) 可以绕着与拉杆 (3) 的连接部分自由转动，活动支架 (7) 内有伸缩管 (13)，伸缩管 (13) 端头设有横管 (8)，伸缩管 (13) 可以沿着与所述横管 (8) 垂直的方向自由伸缩，所述桌板 (1) 底面设有卡槽 (9)，所述横管 (8) 可以插入卡槽 (9) 中，所述桌板 (1) 一侧设置有两组将桌板 (1) 和拉杆 (3) 连接起来的连接结构 (17)，其特征在于：所述连接结构 (17) 包括紧固旋钮 (14) 和螺帽轴套 (5)，所述连接结构使拉杆 (3) 和桌板 (1) 的连接为以桌板 (1) 边沿为轴的转动连接。

2. 如权利要求 1 所述的多功能车用置物架，其特征在于：所述连接结构 (17) 还包括一对防松垫片 (16)，所述防松垫片 (16) 设置在所述螺帽轴套 (5) 和紧固旋钮 (14) 之间。

3. 如权利要求 1-2 任意一项所述的多功能车用置物架，其特征在于：所述拉杆 (3) 为矩形形状。

4. 如权利要求 1-2 任意一项所述的多功能车用置物架，其特征在于：所述卡槽 (9) 至少有两对。

5. 如权利要求 1-2 任意一项所述的多功能车用置物架，其特征在于：所述桌板 (1) 的桌面边沿包括上翘部分 (18)。

6. 如权利要求 1-2 任意一项所述的多功能车用置物架，其特征在于：所述桌板 (1) 的桌面设有一个长槽 (6)。

7. 如权利要求 1-2 任意一项所述的多功能车用置物架，其特征在于：所述桌板 (1) 的底面设置有可以活动抽出的抽拉板 (2)。

8. 如权利要求 7 所述的多功能车用置物架，其特征在于：所述抽拉板 (2) 上有凹槽 (10) 和 (11)。

9. 如权利要求 8 所述的多功能车用置物架，其特征在于：所述凹槽 (10) 设置在抽拉板 (2) 的一角上，形状为四分之一圆周的扇形；所述凹槽 (11) 设置在抽拉板 (2) 的边沿一侧，形状为长条形。

10. 如权利要求 7 所述的多功能车用置物架，其特征在于：所述抽拉板 (2) 的底板上有加强筋 (12)。

一种多功能车用置物架

技术领域

[0001] 本实用新型涉及一种汽车用品，特别是一种多功能车用置物架。

背景技术

[0002] 随着汽车的普及使用，以及现代生活工作节奏的加快，人们越来越需要在汽车上处理日常事务，种类繁多的相关汽车用品应运而生；本发明人之前发明并已获授权的专利号为 ZL 201020562930.3 的实用新型专利公开了一种多功能车用置物架，包括桌板、拉杆、挂钩、活动支架；拉杆一端连接挂钩，另一端连接活动支架，活动支架可以绕着与拉杆的连接部分自由转动，活动支架内有伸缩管，伸缩管端头设有横管，伸缩管可以沿着与所述横管垂直的方向自由伸缩，桌板底面设有卡槽，横管可以插入卡槽中；所述桌板一侧设置有 2 组将桌板和拉杆连接起来的螺栓，桌板下面设置有抽拉板。

[0003] 这种螺栓连接的方式在频繁使用的过程中容易脱落，此外，光滑的桌板上放置的物品在汽车行驶颠簸的过程中也容易从桌板上滑落。

实用新型内容

[0004] 本实用新型提供一种可供乘客坐在车上时使用的多功能车用置物架。

[0005] 本实用新型中的多功能车用置物架包括桌板、拉杆、挂钩、活动支架，拉杆一端连接挂钩，另一端连接活动支架，活动支架可以绕着与拉杆的连接部分自由转动，活动支架内有伸缩管，伸缩管端头设有横管，伸缩管可以沿着与所述横管垂直的方向自由伸缩，所述桌板底面设有卡槽，所述横管 (8) 可以插入卡槽中，所述桌板一侧设置有两组将桌板和拉杆连接起来的连接结构，所述连接结构包括紧固旋钮和螺帽轴套，所述连接结构使拉杆和桌板 (1) 的连接为以桌板边沿为轴的转动连接。

[0006] 本实用新型的桌板边沿上翘，桌面和桌板下面设置的抽拉板上设置有各种形状的凹槽。

[0007] 本实用新型使用螺帽轴套和紧固旋钮配合使用，这种连接结构简单方便，坚固耐用，方便客户使用。此外本实用新型桌板边沿包括上翘部分，桌板和抽拉板上的凹槽方便放置各种物品，使物品不易掉落。

附图说明

[0008] 图 1 为多功能车用置物架的前视图；

[0009] 图 2 为多功能车用置物架的后视图；

[0010] 图 3 为多功能车用置物架中连接拉杆和桌板的连接结构的局部放大示意图；

[0011] 图 4 为多功能车用置物架的桌板局部放大示意图

具体实施方式

[0012] 下面结合附图，对本实用新型的具体实施方式作进一步的详细说明。

[0013] 图 1 是本实用新型多功能车用置物架的前视图，图 2 是本实用新型多功能车用置物架的后视图。

[0014] 本实用新型提供一种多功能车用置物架，包括桌板 1、拉杆 3、挂钩 4、活动支架 7，拉杆 3 一端连接挂钩 4，另一端连接活动支架 7，活动支架 7 可以绕着与拉杆 3 的连接部分自由转动，活动支架 7 内有伸缩管 13，伸缩管 13 端头设有横管 8，伸缩管 13 可以沿着与所述横管 8 垂直的方向自由伸缩，所述桌板 1 底面设有卡槽 9，横管 8 可以插入卡槽 9 中，所述桌板 1 一侧设置有两组将桌板 1 和拉杆 3 连接起来的连接结构 17，连接结构 17 包括紧固旋钮 14 和螺帽轴套 5，所述连接结构使拉杆 3 和桌板 1 的连接为以桌板 1 边沿为轴的转动连接，这种连接方式较之本发明人之前的中国实用新型专利 ZL2010 2 0562930.3 中的多功能车用置物架更加紧实牢固。螺帽轴套 5 起调解锁紧作用，拉杆 3 可以来回滑动，活动支架 7 旋转，伸缩管 13 自由伸缩；待横管 8 置入一对卡槽 9 后调整好倾角，旋转紧固旋钮，即可重新固定拉杆 3。所述卡槽 9 数量可以设置不止 1 对，例如可以在不同的位置设置 2 对或者更多，横管 8 卡入的卡槽的位置不同，桌板的倾角不同，这样可以方便使用。

[0015] 图 3 示出本实用新型中连接拉杆和桌板的连接结构 17 的一种优选的连接方式，在螺帽轴套 5 和紧固旋钮 14 之间设置一对防松垫片 16，可以使连接更加稳固。

[0016] 由于螺帽轴套 5 和桌板 1 的连接为以桌板边沿为轴的转动连接，不用时，可将拉杆 3 折合上到桌板 1 上。

[0017] 作为一种优选设计方式，所述的桌板 1 的桌面一侧上可以设有一长槽 6，槽内可放置平板电脑或笔等。作为另一种优选设计方式，桌板的底部一侧设有抽拉板 2，优选的可以在抽拉板外侧角上设有凹槽 10 可放置茶杯或烟灰盒等，凹槽 11 可放置笔等。

[0018] 为增加抽拉板的强度，可以在抽拉板的底部设置加强筋。

[0019] 再优选的设计方式还有，具有凹槽的抽拉板底板除凹槽部分外设有加强筋 12。凹槽 10 的形状可以设计成圆周角为九十度的扇形，凹槽 11 的形状可以设计成长条形。

[0020] 图 4 示出本实用新型的桌板 1 的又一种优选设计方式，即桌板 1 的桌面边沿包括上翘部分 18，可以防止在汽车行驶颠簸时，物品从桌板上掉落。

[0021] 使用本实用新型的多功能车用置物架时，挂钩挂在方向盘上半部分或者座位后背头枕杆上，下面桌板伸开，手提电脑等物品可以放置于桌板上，抽拉板可以从桌板内部抽拉出来，用于放置鼠标及饮料罐和笔等物品，方便实用。

[0022] 需要说明的是，以上实施例只是为了清楚简洁的说明，并非局限于本说明书所述的结构，例如将各种优选方式组合使用，或者使用本领域公知的技术手段简单替换，显然也落在本实用新型的保护范围之内。

[0023] 以上所述的仅为本实用新型的优选实施例，所述实施例并非用以限制本实用新型的专利保护范围，因此凡是运用本实用新型的说明书及附图内容所作的等同结构变化，同理均应包含在本实用新型的保护范围内。

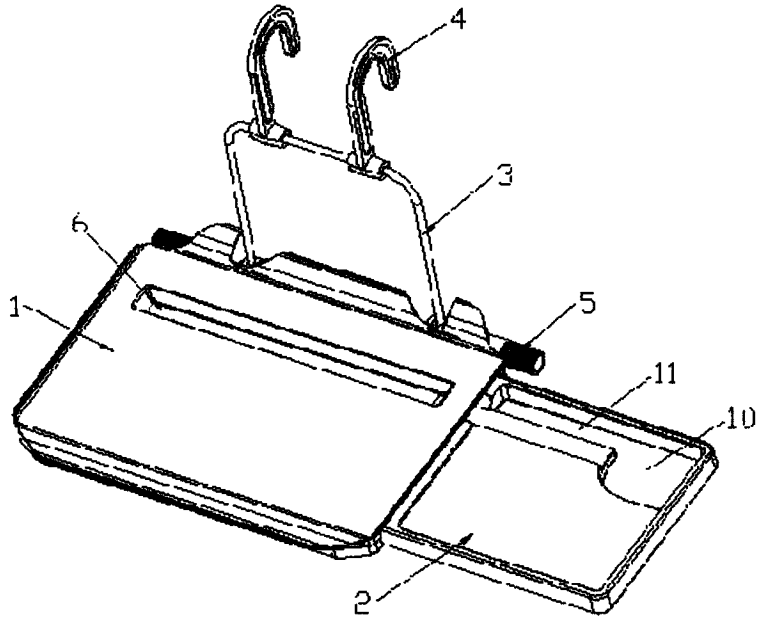

图 1

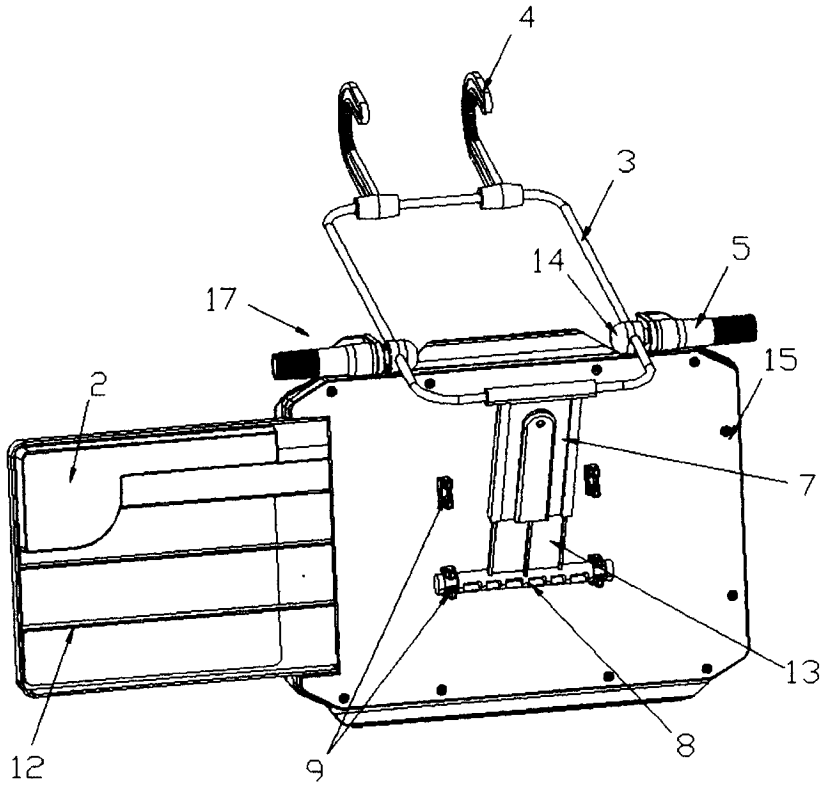

图 2

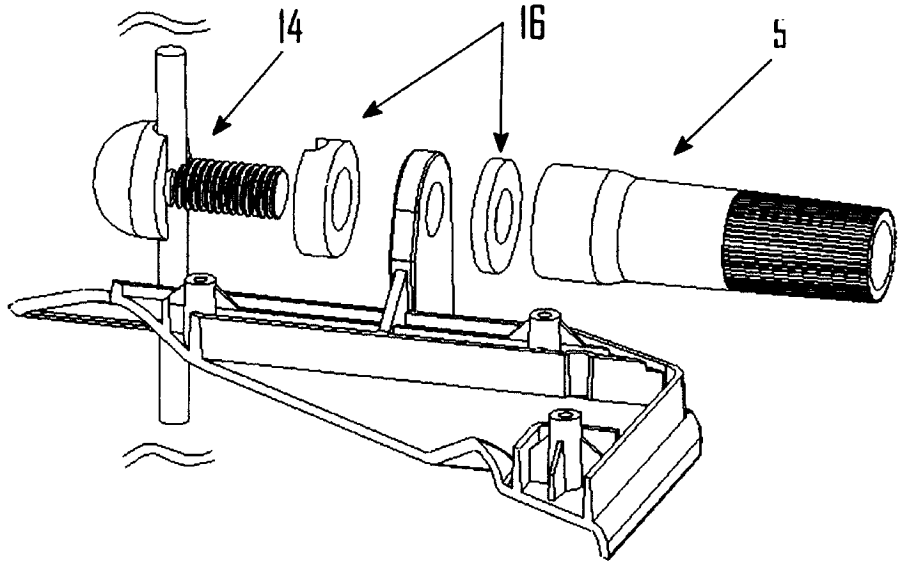

图 3

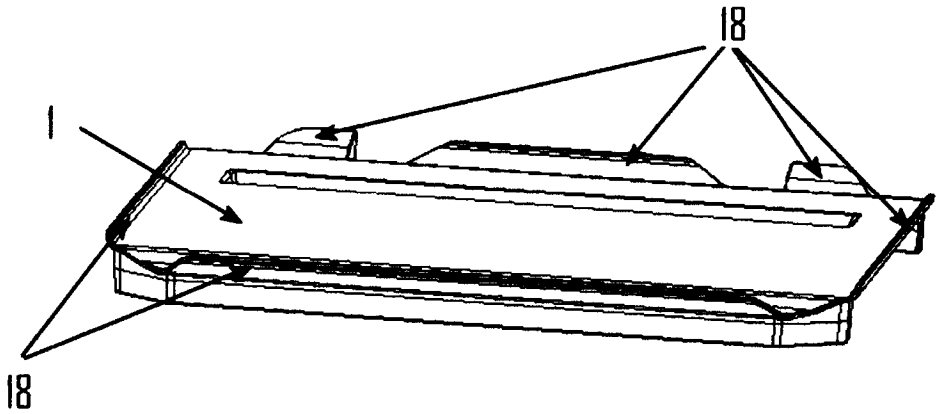

图 4