(19)中华人民共和国国家知识产权局

(12)实用新型专利

(10)授权公告号 CN 212235071 U
(45)授权公告日 2020.12.29

(21)申请号 202020238597.4

(22)申请日 2020.03.02

(73)专利权人 中国医科大学附属盛京医院
地址 110004 辽宁省沈阳市和平区三好街36号

(72)发明人 王琴琴

(74)专利代理机构 沈阳亚泰专利商标代理有限公司 21107
代理人 王春玲

(51)Int.Cl.
A61G 7/065(2006.01)

权利要求书1页 说明书3页 附图2页

(54)实用新型名称

一种新型组合式防滑减压体位垫

(57)摘要

本实用新型公开了一种新型组合式防滑减压体位垫，包括体位垫本体，所述体位垫本体的两侧均设置有侧切口，所述侧切口将体位垫本体的两侧分为上下两层结构，所述侧切口的内部嵌入设置有组合枕，所述体位垫本体的中心处开设有圆形孔。本实用新型中，通过圆形孔、体位垫15°角的设置，利用体位垫本体的上端面的15°倾斜角，使体位垫本体形成了上薄下厚的结构，“上薄”处贴合腰部，腰部不会悬空，减轻腰部疼痛感；“下厚”处解决臀部长期受压和斜躺下滑的问题，符合人体生理曲线，配合圆形孔对骶骨的架空设计，大大增强了患者的舒适度。

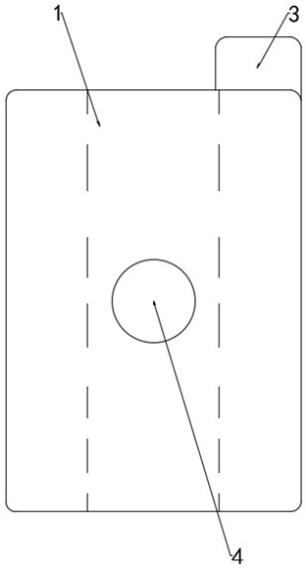

CN 212235071 U

1.一种新型组合式防滑减压体位垫，包括体位垫本体(1)，其特征在于，所述体位垫本体(1)的两侧均设置有侧切口(2)，所述侧切口(2)将体位垫本体(1)的两侧分为上下两层结构，所述侧切口(2)的内部嵌入设置有组合枕(3)，所述体位垫本体(1)的中心处开设有圆形孔(4)。

2.根据权利要求1所述的一种新型组合式防滑减压体位垫，其特征在于，所述体位垫本体(1)的内部设置有高强度记忆海绵(11)，所述高强度记忆海绵(11)的上端面设置有透气防水无纺布(12)，所述透气防水无纺布(12)的上端面设置有棉质敷料(13)。

3.根据权利要求1所述的一种新型组合式防滑减压体位垫，其特征在于，所述体位垫本体(1)的上端面与下端面之间的角度为15°。

4.根据权利要求1所述的一种新型组合式防滑减压体位垫，其特征在于，所述组合枕(3)为三棱柱状，且斜面与底面之间的角度为30°。

5.根据权利要求1所述的一种新型组合式防滑减压体位垫，其特征在于，所述组合枕(3)的下端面设置有插接柱(31)，所述侧切口(2)的下层端面开设有连接孔(21)，所述插接柱(31)与连接孔(21)插接连接。

一种新型组合式防滑减压体位垫

技术领域

[0001] 本实用新型涉及体位垫技术领域，尤其涉及一种新型组合式防滑减压体位垫。

背景技术

[0002] 目前ICU病房内，除了特殊疾病需要采取特殊体位的患者，其他大多数体位患者均为遵医嘱抬高床头40°，即半卧位。但半卧位这个医嘱执行的并不是很好，究其原因，主要有两方面，第一、护士怕患者骶尾压红；第二、患者半卧位时容易下滑，增加护士工作强度。当患者半卧位时，骶尾部压力最大，超过70mmHg，当骶尾部受压超过2个小时，即可造成不可逆的细胞变化及组织损害，选择合适患者的支撑用具对预防压力性损伤至关重要。

[0003] 目前ICU监护病房的病床通过配备气垫和棉垫，保证患者躺卧时的舒适度，但是现有的体位垫无法减轻患者骶尾的压力，患者长时间的躺卧，容易造成骶尾损伤，此外，现有的体位垫无法对患者侧卧时提供支撑力，需要通过护士定期协助病人进行翻身，操作过程费时费力，增加了医护人员的劳动强度。

实用新型内容

[0004] 本实用新型的目的在于：为了解决体位垫易对患者骶骨造成压力的问题，而提出的一种新型组合式防滑减压体位垫。

[0005] 为了实现上述目的，本实用新型采用了如下技术方案：

[0006] 一种新型组合式防滑减压体位垫，包括体位垫本体，所述体位垫本体的两侧均设置有侧切口，所述侧切口将体位垫本体的两侧分为上下两层结构，所述侧切口的内部嵌入设置有组合枕，所述体位垫本体的中心处开设有圆形孔。

[0007] 作为上述技术方案的进一步描述：

[0008] 所述体位垫本体的内部设置有高强度记忆海绵，所述高强度记忆海绵的上端面设置有透气防水无纺布，所述透气防水无纺布的上端面设置有棉质敷料。

[0009] 作为上述技术方案的进一步描述：

[0010] 所述体位垫本体的上端面与下端面之间的角度为15°。

[0011] 作为上述技术方案的进一步描述：

[0012] 所述组合枕为三棱柱状，且斜面与底面之间的角度为30°。

[0013] 作为上述技术方案的进一步描述：

[0014] 所述组合枕的下端面设置有插接柱，所述侧切口的下层端面开设有连接孔，所述插接柱与连接孔插接连接。

[0015] 综上所述，由于采用了上述技术方案，本实用新型的有益效果是：

[0016] 1、本实用新型中，通过圆形孔、体位垫15°角的设置，利用体位垫本体的上端面的15°倾斜角，使体位垫本体形成了上薄下厚的结构，“上薄”处贴合腰部，腰部不会悬空，减轻腰部疼痛感；“下厚”处解决臀部长期受压和斜躺下滑的问题，符合人体生理曲线，配合圆形孔对骶骨的架空设计，大大增强了患者的舒适度。

[0017] 2、本实用新型中，通过组合枕、侧切口的设置，患者侧卧时，将侧切口的上层折叠掀起，将组合枕下端面的插接柱与连接孔进行插接连接，组合枕的斜面对侧切口上层形成30°角的支撑，组合枕的三角形斜面设计吻合人体侧卧时的姿势，不易移位，并能够减少单位面积内的局部压力，达到既防滑又减压的效果，同时便于医护人员进行协助侧卧。

附图说明

[0018] 图1示出了根据本实用新型实施例提供的一种新型组合式防滑减压体位垫俯视结构示意图；

[0019] 图2示出了根据本实用新型实施例提供的一种新型组合式防滑减压体位垫主视结构示意图；

[0020] 图3示出了根据本实用新型实施例提供的一种新型组合式防滑减压体位垫左视结构示意图；

[0021] 图4示出了根据本实用新型实施例提供的一种新型组合式防滑减压体位垫剖面结构示意图；

[0022] 图例说明：

[0023] 1、体位垫本体；11、高强度记忆海绵；12、透气防水无纺布；13、棉质敷料；2、侧切口；21、连接孔；3、组合枕；31、插接柱；4、圆形孔。

具体实施方式

[0024] 下面将结合本实用新型实施例中的附图，对本实用新型实施例中的技术方案进行清楚、完整地描述，显然，所描述的实施例仅仅是本实用新型一部分实施例，而不是全部的实施例。基于本实用新型中的实施例，本领域普通技术人员在没有作出创造性劳动前提下所获得的所有其它实施例，都属于本实用新型保护的范围。

[0025] 请参阅图1-4，本实用新型提供一种技术方案：一种新型组合式防滑减压体位垫，包括体位垫本体1，体位垫本体1的两侧均设置有侧切口2，侧切口2将体位垫本体1的两侧分为上下两层结构，保证了侧切口2的上下层之间形成可折叠空间，便于组合枕3的安装，侧切口2的内部嵌入设置有组合枕3，组合枕3对侧切口2的上层起到支撑作用，有利于患者的侧卧，体位垫本体1的中心处开设有圆形孔4，使得患者容易受压的骶骨被架空，起到良好的减压作用。

[0026] 具体的，如图4所示，体位垫本体1的内部设置有高强度记忆海绵11，高强度记忆海绵11的上端面设置有透气防水无纺布12，透气防水无纺布12的上端面设置有棉质敷料13，高强度记忆海绵11的设置使患者身体受压部位的压力相对较低，可以均匀分摊人体表面压力，且不易变形；透气防水无纺布12能够防止皮肤潮湿，增加透气性；棉质敷料13对皮肤形成保护隔离，增加患者体表的舒适感。

[0027] 具体的，如图3所示，体位垫本体1的上端面与下端面之间的角度为15°，使得体位垫本体1形成了上薄下厚的结构，“上薄”处贴合腰部，使得患者腰部不会悬空，减轻腰部疼痛感；“下厚”处减轻臀部长期受压，保证患者斜躺不会下滑，符合人体生理曲线。

[0028] 具体的，如图2所示，组合枕3为三棱柱状，且斜面与底面之间的角度为30°，30°的斜面设计与人体侧卧时姿势吻合，且不易移位。

[0029] 具体的，如图2所示，组合枕3的下端面设置有插接柱31，侧切口2的下层端面开设有连接孔21，插接柱31与连接孔21插接连接，使得组合枕3嵌入侧切口2的内部，在外力作用下不易发生位移。

[0030] 工作原理：使用时，将患者骶尾置于圆形孔4内，患者半卧位时，人体受压部位主要为骶尾部，圆形孔4的设置使得患者容易受压部位架空，起到减压作用；体位垫本体1的上端面有15°的倾斜角，使体位垫本体1形成了上薄下厚的结构，“上薄”处贴合腰部，腰部不会悬空，减轻腰部疼痛感；“下厚”处解决臀部长期受压、斜躺下滑的问题，符合人体生理曲线，保证患者久卧不累；患者需要侧卧翻身时，将侧切口2的上层折叠掀起，将组合枕3下端面的插接柱31与连接孔21进行插接连接，组合枕3的斜面对侧切口2上层形成30°角的支撑，组合枕3的三角形斜面设计与人体侧卧时姿势吻合，不易移位，并减少单位面积内的局部压力，达到既防滑又减压的效果。

[0031] 以上所述，仅为本实用新型较佳的具体实施方式，但本实用新型的保护范围并不局限于此，任何熟悉本技术领域的技术人员在本实用新型揭露的技术范围内，根据本实用新型的技术方案及其实用新型构思加以等同替换或改变，都应涵盖在本实用新型的保护范围之内。

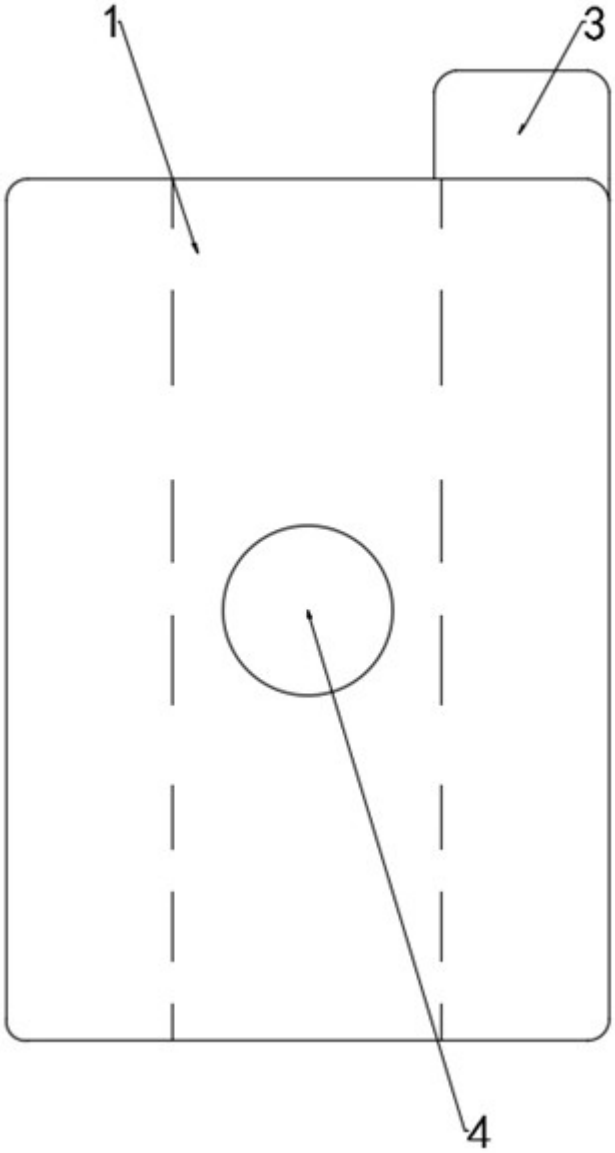

图1

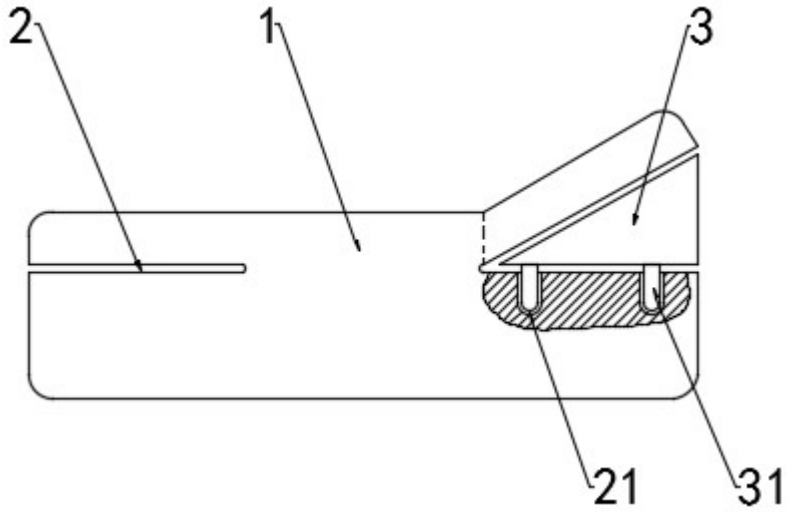

图2

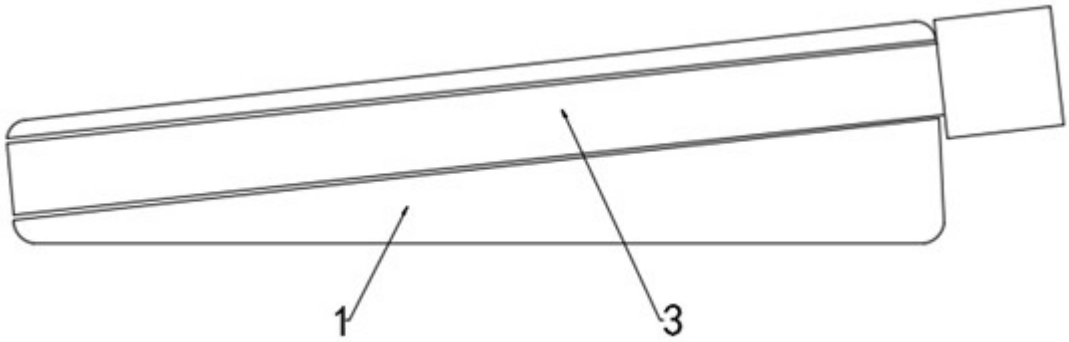

图3

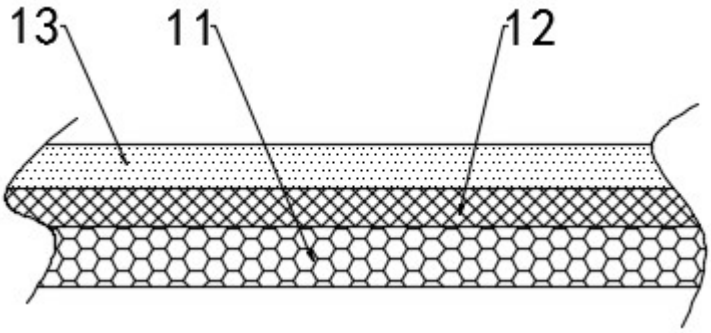

图4