(19)中华人民共和国国家知识产权局

(12)实用新型专利

(10)授权公告号 CN 205393847 U
(45)授权公告日 2016.07.27

(21)申请号 201620241970.5

(22)申请日 2016.03.26

(73)专利权人 于檬涵
地址 100081 北京市海淀区中关村南大街5号院北京理工大学

(72)发明人 于檬涵 尹逊澎

(51)Int.Cl.
B23K 37/00(2006.01)

权利要求书1页 说明书2页 附图2页

(54)实用新型名称

一种汽车焊机的防震式移动封装箱

(57)摘要

本实用新型公开了一种汽车焊机的防震式移动封装箱，包括方体结构的箱体，所述箱体的顶面开口，所述箱体的正面设置有焊机操作窗，所述箱体的背面、左面和右面均布置有透气网，所述箱体的四个侧面均设置有减震垫，所述箱体的底部设置有万向轮，每个所述万向轮的外侧均设置减震板，所述箱体内通过隔板分隔成焊机放置室和散热室，所述散热室内设置有散热风扇和电源控制器，所述散热风扇与所述电源控制器电连接，所述散热风扇的吹风口朝向所述焊机放置室内。将焊机置于本实用新型内，能够避免焊机在移动移动过程中因碰撞而损坏，而且在封装箱内设置了散热装置，当焊机长时间工作时，可以利用散热装置对其进行降温，能够防止焊机因长时间工作而损坏。

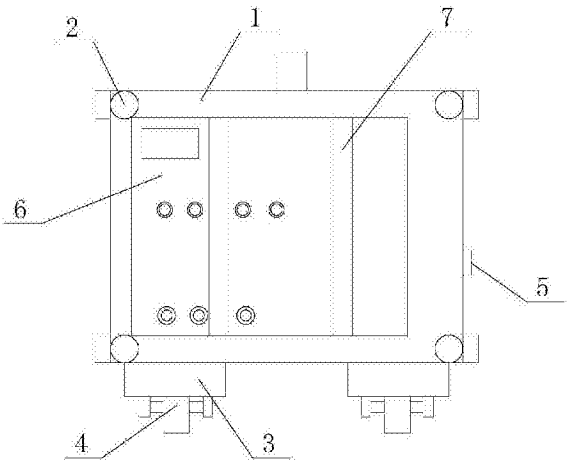

CN 205393847 U

1.一种汽车焊机的防震式移动封装箱，其特征在于：包括方体结构的箱体，所述箱体的顶面开口，所述箱体的正面设置有焊机操作窗，所述箱体的背面、左面和右面均布置有透气网，所述箱体的四个侧面均设置有减震垫，所述箱体的底部设置有万向轮，每个所述万向轮的外侧均设置减震板，所述箱体内通过隔板分隔成焊机放置室和散热室，所述散热室内设置有散热风扇和电源控制器，所述散热风扇与所述电源控制器电连接，所述散热风扇的吹风口朝向所述焊机放置室内。

2.根据权利要求1所述的汽车焊机的防震式移动封装箱，其特征在于：所述万向轮有四个，每个所述万向轮对应安装有一块减震板。

3.根据权利要求1所述的汽车焊机的防震式移动封装箱，其特征在于：所述箱体的每个侧面均设置有四个圆形的减震垫，每个所述减震垫均对应布置在一个角落部。

4.根据权利要求1所述的汽车焊机的防震式移动封装箱，其特征在于：所述减震垫为橡胶材质，所述减震板为弹性金属板。

5.根据权利要求1所述的汽车焊机的防震式移动封装箱，其特征在于：所述箱体的焊机操作窗内设置有两根条形挡板。

6.根据权利要求1所述的汽车焊机的防震式移动封装箱，其特征在于：所述隔板设置有引风孔，所述散热风扇的吹风口正对所述隔板的引风口。

7.根据权利要求1所述的汽车焊机的防震式移动封装箱，其特征在于：所述电源控制器的控制按钮穿出至所述箱体外。

一种汽车焊机的防震式移动封装箱

技术领域

[0001] 本实用新型涉及汽车机械维修技术领域，具体涉及一种汽车焊机的防震式移动封装箱。

背景技术

[0002] 在对汽车进行机械维修的过程中，经常会用到焊机对其进行焊接作业。由于焊机太重，因此很多的焊机底部都设置有滚轮，以便于转移。在汽车维修厂中，为了提高工作效率，维修人员往往会将焊机直接脱手推动至某处，长时间这样操作，焊接很可能会因为碰撞而损坏，给企业带来一定的损失。为了能够提高焊接的散热性能，一般会在焊机的机体上开设散热窗，但是如果一台焊机的使用时间过长，焊机上自带的散热窗就不能满足其散热需求，焊机长时间在高温的情况下使用，也比较容易损坏。

实用新型内容

[0003] 本实用新型的目的就在于为了解决上述问题而提供一种汽车焊机的防震式移动封装箱。

[0004] 本实用新型通过以下技术方案来实现上述目的：

[0005] 一种汽车焊机的防震式移动封装箱，包括方体结构的箱体，所述箱体的顶面开口，所述箱体的正面设置有焊机操作窗，所述箱体的背面、左面和右面均布置有透气网，所述箱体的四个侧面均设置有减震垫，所述箱体的底部设置有万向轮，每个所述万向轮的外侧均设置减震板，所述箱体内通过隔板分隔成焊机放置室和散热室，所述散热室内设置有散热风扇和电源控制器，所述散热风扇与所述电源控制器电连接，所述散热风扇的吹风口朝向所述焊机放置室内。

[0006] 散热风扇和电源控制器构成封装箱内部的散热机构，用于对置于封装箱内的焊机进行降温，而透气窗则作为箱体的热气排出窗体，通过万向轮能够实现整个封装箱的随意移动，减震垫和减震板作为整个箱体的减震结构，防止在移动过程中箱体内的焊机受到损坏。

[0007] 优选地，所述万向轮有四个，每个所述万向轮对应安装有一块减震板。

[0008] 优选地，所述箱体的每个侧面均设置有四个圆形的减震垫，每个所述减震垫均对应布置在一个角落部。

[0009] 优选地，所述减震垫为橡胶材质，所述减震板为弹性金属板。

[0010] 优选地，所述箱体的焊机操作窗内设置有两根条形挡板，用于防止焊机从此窗口跑出。

[0011] 优选地，所述隔板设置有引风孔，所述散热风扇的吹风口正对所述隔板的引风口。

[0012] 优选地，所述电源控制器的控制按钮穿出至所述箱体外，便于操作。

[0013] 本实用新型的有益效果在于：

[0014] 将焊机置于本实用新型所述封装箱内，能够避免焊机在移动移动过程中因碰撞而

损坏，而且在封装箱内设置了散热装置，当焊机长时间工作时，可以利用散热装置对其进行降温，能够防止焊机因长时间工作而损坏。

附图说明

[0015] 图1是本实用新型的主视结构示意图；

[0016] 图2是本实用新型的右视结构示意图；

[0017] 图3是本实用新型的俯视结构示意图；

[0018] 图中：1-箱体、2-减震垫、3-减震板、4-万向轮、5-控制按钮、6-焊机、7-条形挡板、8-透气网、9-隔板、10-散热室、11-散热风扇、12-电源控制器。

具体实施方式

[0019] 下面结合附图对本实用新型作进一步说明：

[0020] 如图1、图2和图3所示，本实用新型包括方体结构的箱体1，箱体1的顶面开口，箱体1的正面设置有焊机操作窗，箱体1的背面、左面和右面均布置有透气网8，箱体1的四个侧面均设置有减震垫2，箱体1的底部设置有万向轮4，每个万向轮4的外侧均设置减震板3，箱体1内通过隔板9分隔成焊机放置室和散热室10，散热室10内设置有散热风扇11和电源控制器12，散热风扇11与电源控制器12电连接，散热风扇11的吹风口朝向焊机放置室内。

[0021] 在本实施例中，万向轮4有四个，每个万向轮4对应安装有一块减震板3。箱体1的每个侧面均设置有四个圆形的减震垫2，每个减震垫2均对应布置在一个角落部。减震垫2为橡胶材质，减震板3为弹性金属板。箱体1的焊机操作窗内设置有两根条形挡板7。隔板9设置有引风孔，散热风扇11的吹风口正对隔板9的引风口。电源控制器12的控制按钮5穿出至箱体1外。

[0022] 本实用新型所述汽车焊机的防震式移动封装箱，在使用时，将焊机6置于箱体1的焊机放置室内，并且使得焊机6的操作面板朝向焊机操作窗，便于操作，通过条形挡板7能够防止焊机6从操作窗跑出。如果焊机6需要长时间工作，可通过控制按钮5开启散热风扇11，增加焊机6的散热效率。如果需要快速转移焊机6至某处，可以选择脱手推动整个箱体1，由于设置有减震结构，能够确保焊机6在转移过程中不会因碰撞而损坏。

[0023] 以上仅为本实用新型的较佳实施例而已，并不用以限制本实用新型，凡在本实用新型的精神和原则之内所作的任何修改、等同替换和改进等，均应包含在本实用新型的保护范围内。

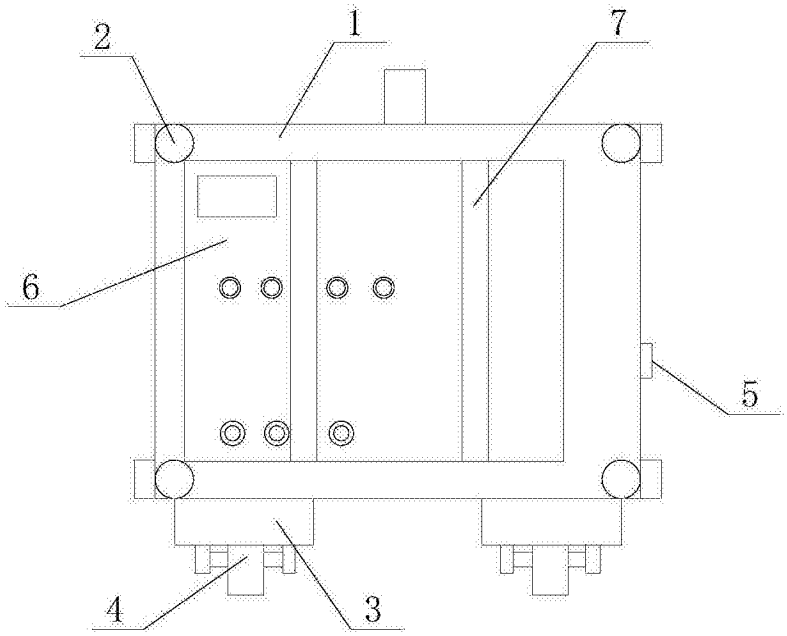

图1

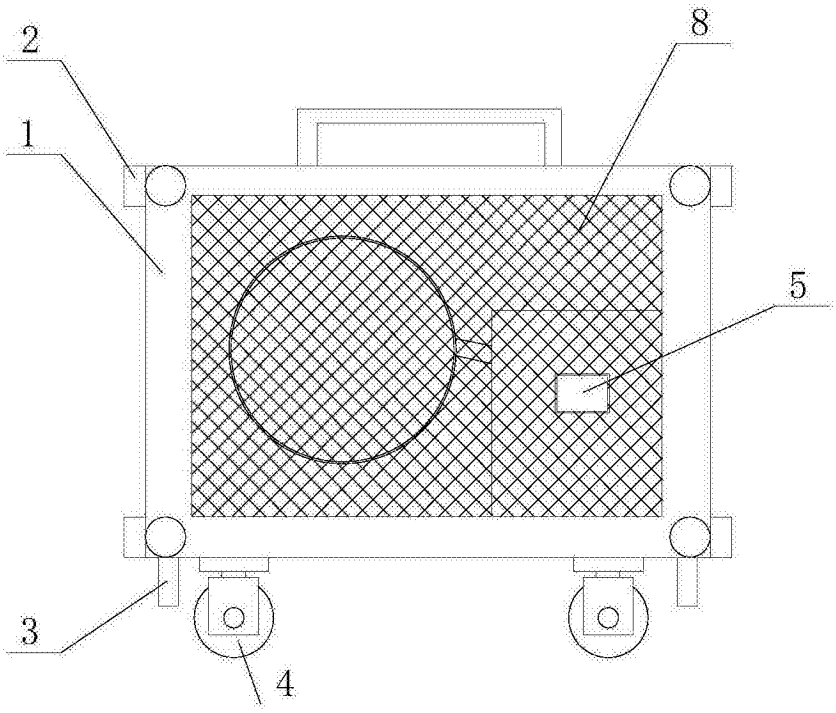

图2

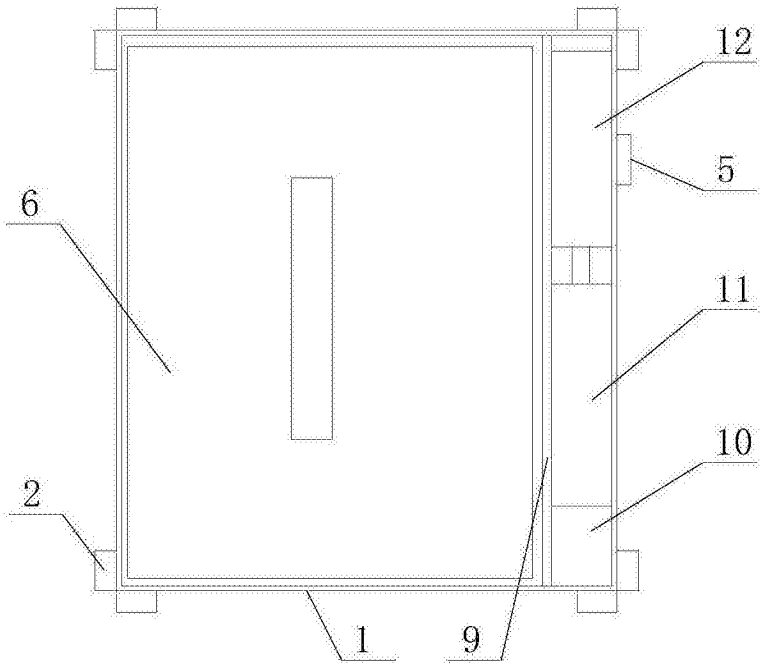

图3