РОССИЙСКАЯ ФЕДЕРАЦИЯ



ФЕДЕРАЛЬНАЯ СЛУЖБА
ПО ИНТЕЛЛЕКТУАЛЬНОЙ СОБСТВЕННОСТИ

(19) **RU** (11) **2 595 630**(13) **C2**

(51) МПК
G06F 17/30 (2006.01)
H04N 21/25 (2011.01)

(12) ОПИСАНИЕ ИЗОБРЕТЕНИЯ К ПАТЕНТУ

(21)(22) Заявка: **2013111820/08, 11.08.2011**

(24) Дата начала отсчета срока действия патента:
11.08.2011

Приоритет(ы):
(30) Конвенционный приоритет:
16.08.2010 EP 10172856.6

(43) Дата публикации заявки: **27.09.2014** Бюл. № **27**

(45) Опубликовано: **27.08.2016** Бюл. № **24**

(56) Список документов, цитированных в отчете о поиске: **US 2007/0022440 A1, 25.01.2007. RU 2239293 C2, 27.10.2004. RU 2364917 C2, 20.08.2009. US 2006/0212900 A1, 21.09.2006.**

(85) Дата начала рассмотрения заявки PCT на национальной фазе: **18.03.2013**

(86) Заявка PCT:
IB 2011/053582 (11.08.2011)

(87) Публикация заявки PCT:
WO 2012/023091 (23.02.2012)

Адрес для переписки:
129090, Москва, ул. Б. Спасская, 25, строение 3, ООО "Юридическая фирма Городисский и Партнеры"

(72) Автор(ы):
ПРОЙДЛЬ Адольф (NL)

(73) Патентообладатель(и):
КОНИНКЛЕЙКЕ ФИЛИПС ЭЛЕКТРОНИКС Н.В. (NL)

(54) СПОСОБ И УСТРОЙСТВО ДЛЯ ВЫБОРА ПО МЕНЬШЕЙ МЕРЕ ОДНОГО МЕДИЙНОГО ЭЛЕМЕНТА

(57) Реферат:

Изобретение относится к технологиям предоставления электронного контента. Техническим результатом является обеспечение улучшенного отображения элементов, предоставляющего возможность выбора элементов, за счет того, что интерфейс для регулирования оценок отображенных ассоциированных атрибутов включается в отображение выбранных элементов. Предложен способ для выбора, по меньшей мере, одного элемента. Способ содержит этап, на котором выбирают первый элемент, причем каждый из упомянутого выбранного первого элемента имеет множество ассоциированных с ним атрибутов. Каждый из упомянутых ассоциированных атрибутов имеет оценку, которая обозначает важность атрибута для пользователя. Далее согласно способу отображают каждый из упомянутого выбранного первого элемента и его ассоциированных атрибутов и соответствующих оценок. И предоставляют возможность регулирования оценок какого-либо любого одного из отображенных ассоциированных атрибутов. 3 н. и 7 з.п. ф-лы, 4 ил.

RU 2595630 C2

RU 2595630 C2

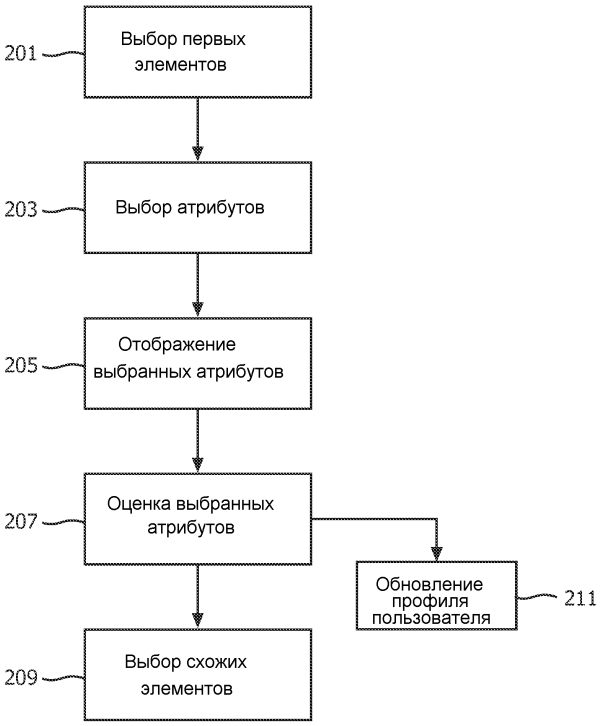

Фиг.2

RU 2595630 C2

RU 2595630 C2

RUSSIAN FEDERATION

FEDERAL SERVICE
FOR INTELLECTUAL PROPERTY

(19) **RU** (11) **2 595 630**(13) **C2**

(51) Int. Cl.
G06F 17/30 (2006.01)
H04N 21/25 (2011.01)

(12) ABSTRACT OF INVENTION

(21)(22) Application: **2013111820/08, 11.08.2011**

(24) Effective date for property rights:
11.08.2011

Priority:
(30) Convention priority:
16.08.2010 EP 10172856.6

(43) Application published: **27.09.2014** Bull. № **27**

(45) Date of publication: **27.08.2016** Bull. № **24**

(85) Commencement of national phase: **18.03.2013**

(86) PCT application:
IB 2011/053582 (11.08.2011)

(87) PCT publication:
WO 2012/023091 (23.02.2012)

Mail address:
129090, Moskva, ul. B. Spasskaja, 25, stroenie 3, OOO "JUridicheskaja firma Gorodisskij i Partnery"

(72) Inventor(s):
PROJDL Adolf (NL)

(73) Proprietor(s):
KONINKLEJKE FILIPS ELEKTRONIKS N.V. (NL)

RU 2595630 C2

(54) METHOD AND DEVICE FOR SELECTING AT LEAST ONE MEDIA ITEM

(57) Abstract:

FIELD: information technology.

SUBSTANCE: present invention relates to the technologies for providing electronic content. Disclosed is a method for selecting at least one item. Method includes selecting one first item, wherein each of the said selected first items has a plurality of attributes associated therewith. Each of the above associated attributes has a rating, which indicates the importance of the attribute to the user. Further, each of the said selected first items and its associated attributes and corresponding ratings are displayed. And the ratings of any one of the displayed associated attributes are allowed to be adjusted.

EFFECT: to improve the display of items, providing the possibility of selecting an item, due to the fact that the interface for adjusting the ratings of the displayed associated attributes is included in the display of the selected items.

10 cl, 4 dwg

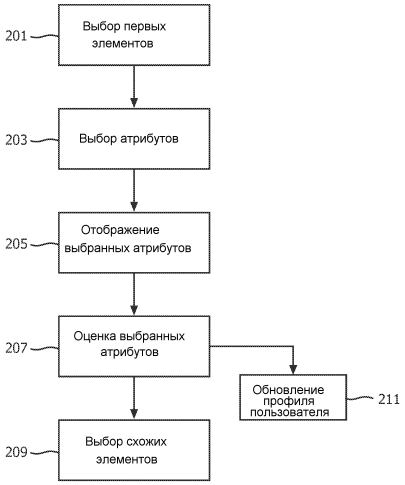

Фиг.2

RU 2595630 C2

Область техники, к которой относится изобретение

Настоящее изобретение относится к способу и устройству для выбора по меньшей мере одного элемента. В частности, но не исключительно, оно относится к автоматическому выбору элементов контента или ресурсов контента.

Уровень техники изобретения

Количество доступных ресурсов контента, таких как цифровые, аудиовизуальные ресурсы, которые могут потребляться в какой-либо любой момент времени, бурно растет. В качестве результата, мгновенный, обусловленный интересом доступ к этой расширяющейся вселенной контента становится все более и более важным. Преобразование в цифровую форму аудиовизуальных материалов в совокупности с широкой доступностью высокоскоростной передачи данных привело в результате к все более и более увеличивающемуся объему контента, которое любой потребитель имеет доступным для потребления в любой момент времени. Примерами больших хранилищ аудиовизуальных ресурсов в Интернете являются YouTube, Netflix, а также Hulu. Они конкурируют с цифровыми, ведущими вещание в сети телевизионными каналами и библиотеками VoD, предлагаемыми поставщиками телевизионных услуг, например Comcast.

Поскольку время потребителя на выбор и использование доступных ресурсов контента не увеличивается, все большую важность приобретает удобно управляемое наведение на наиболее интересный и подходящий аудиовизуальный контент.

Обычно интернет-сайты, поставщики услуг и производители устройств предлагают решения, позволяющие пользователям осуществлять поиск и навигацию относительно предложений по контенту. Первое из них представляет собой простое средство ввода для осуществления поиска с использованием ввода текста, например строки поиска из Google или YouTube. Такой поиск является довольно легким в использовании (по меньшей мере на ПК), но выдает множество результатов, являющихся нерелевантными. Попытка исправить детали поискового запроса немедленно требует от пользователя вернуться на шаг назад в процессе поиска, что является обременительным и может требовать множества попыток для получения хороших результатов, что является времязатратным. Некоторые сайты (например, спецификации типа «сайт: www.philips.com» или «Включить весь текст») требуют специальных навыков, что делает данное решение неподходящим для широкой публики.

Другой известный метод представляет собой неявное средство ввода, например отслеживание, что пользователь просматривает, посредством файлов cookies, использование его истории приобретений и тому подобное. Прежде чем обеспечиваются полезные рекомендации, это занимает значительное время. Более того, этот метод не предоставляет пользователю возможность конкретного выражения своих интересов. В качестве примера, документ US2006212900 (A1) раскрывает способ и устройство для выдачи целевого составления видеопрограмм. Система, постоянно находящаяся предпочтительно в телевизионной приставке, осуществляет мониторинг привычек телевизионного просмотра одного или более телезрителей и создает один или более профилей для каждого телезрителя, описывая различные характеристики каждого телезрителя, включая предпочтения при телевизионном просмотре и демографические данные.

Дополнительный известный метод представляет собой использование сравнительного средства ввода, например оценивание фильма как «понравившийся» или «непонравившийся». Это является таким же эффективным средством, как и простое средство ввода, предоставляющее пользователю возможность качественного

совершенствования результата в процессе, без возврата назад. Однако, как указано выше, метод выдает, по меньшей мере, первоначально, множество нерелевантных результатов, и его качественное совершенствование с целью получения полезных результатов может быть затратным по времени.

Другой известный метод использует сложное средство ввода, например, предоставляя пользователю возможность явного выражения своих предпочтений типа «Я люблю Альфреда Хичкока», но «немного недолюбливаю фильмы ужасов». Это предоставляет возможность большего управления результатами поиска и навигацией, но является слишком усложненным, чтобы быть полезным для широкой публики, особенно потому что пользователю сначала необходимо понять, какие критерии могут быть использованы для ограничения набора результатов, и как их необходимо применять. Также, эти методы не приспособлены для осуществления качественного совершенствования в процессе.

Пример такого сложного средства ввода раскрыт в документе США 7617511, в котором, в процессе просматривания электронного гида по программам (EPG), пользователь может вводить новые оценки согласно предпочтениям или модифицировать ранее сохраненные оценки для атрибутов программы. Это в результате приводит к составлению рекомендаций на основе предпочтений пользователя. Однако, как упомянуто выше, пользователю сначала необходимо понять, как используются критерии и как их применять. Более того, какой-либо любой дополнительный просмотр гида EPG ограничивается до этих предпочтений.

Документ US 2007022440 (A1) раскрывает способ для генерирования рекомендаций, предоставляющий пользователю возможность создания новых предпочтений. Данный способ включает в себя ввод вновь созданной категории предпочтения в качестве ответной реакции для генерирования рекомендации; генерирование информации о предпочтении, соответствующей вновь созданной категории предпочтения; и генерирование рекомендации на основе, по меньшей мере, частично сгенерированной информации предпочтения.

Раскрытие изобретения

Настоящее изобретение стремится обеспечить улучшенный просмотр элементов, предоставляющий возможность легкого качественного совершенствования выборов.

Это достигается в соответствии с первым аспектом настоящего изобретения посредством способа для выбора по меньшей мере одного элемента, причем данный способ содержит этапы, на которых выбирают по меньшей мере один первый элемент, причем каждый из данного выбранного по меньшей мере одного первого элемента имеет множество ассоциированных с ним атрибутов, причем каждый из данных ассоциированных атрибутов имеет оценку, причем данная оценка обозначает важность атрибута для пользователя; отображают каждый из выбранного по меньшей мере одного первого элемента и его ассоциированных атрибутов и соответствующих оценок; предоставляют возможность регулирования оценок какого-либо любого одного из отображенных ассоциированных атрибутов; выбирают по меньшей мере один элемент, схожий с одним из выбранного по меньшей мере одного первого элемента, на основе оценки по меньшей мере одного из отображенных атрибутов. Интерфейс для регулирования оценок отображенных ассоциированных атрибутов включается в отображение выбранных элементов.

Это также достигается в соответствии со вторым аспектом настоящего изобретения посредством устройства для выбора по меньшей мере одного элемента, причем данное устройство содержит процессор для выбора по меньшей мере одного первого элемента,

причем каждый из данного выбранного по меньшей мере одного первого элемента имеет множество ассоциированных с ним атрибутов, причем каждый из данных ассоциированных атрибутов имеет оценку, причем данная оценка обозначает важность атрибута для пользователя; контроллер для осуществления управления устройством отображения для отображения каждого из выбранного по меньшей мере одного первого элемента и его ассоциированных атрибутов и соответствующих оценок; интерфейс для осуществления связи с устройством пользовательского интерфейса для предоставления возможности регулирования оценок какого-либо любого одного из отображенных ассоциированных атрибутов; причем процессор выбирает по меньшей мере один элемент, схожий с одним из выбранного по меньшей мере одного первого элемента, на основе оценки по меньшей мере одного из отображенных атрибутов. Интерфейс для регулирования оценок отображенных ассоциированных атрибутов включается в отображение выбранных элементов.

В результате производится первый выбор. Это может содержать поиск элементов, таких как ресурсы контента, например, для извлечения выбора на основе критериев, например, множества параметров поиска. Этот первый выбор отображается и просматривается пользователем при желании. Для каждого отображаемого элемента определяются атрибуты. Это могут быть, например, критерии, использовавшиеся для выбора элементов, то есть параметры поиска. Пользователь затем может обеспечивать оценку для любого из этих атрибутов, обозначая важность атрибута для пользователя при выборе. Пользователь, таким образом, имеет ясное обозначение того, как производится выбор схожих элементов, то есть, как атрибуты будут использоваться для осуществления качественного совершенствования поиска. Более того, выбор не ограничивается до предпочтений пользователя.

Факультативно, выбор наиболее релевантных атрибутов производится поэлементно, так чтобы уменьшить нагрузку на пользователя при оценке атрибутов. Наиболее релевантные могут определяться из профиля пользователя или из обозначенных на текущий момент предпочтений. Какое-либо любое регулирование, которое пользователь выполняет относительно оценки, может также использоваться для обновления профиля пользователя с целью улучшения выбора элементов и/или назначенных к оценке атрибутов.

Интерфейс для ввода оценок помещается в пользовательский интерфейс напрямую, в отображение выбранных элементов, ставя пользователя в известность о конфигурируемых опциях и предоставляя пользователю возможность немедленного обеспечения ввода в контекст страницы с результатами.

Это может предоставлять пользователю возможность качественного совершенствования его профиля, поискового запроса или предпочтений. В качестве результата, нет необходимости прекращать навигацию элементов, таких как ресурсы контента, с целью регулирования/качественного совершенствования профиля, поискового запроса или экрана ввода предпочтения, и регулирование происходит непосредственно в соответствующем контексте, предоставляя пользователю возможность удобного принятия уверенных решений, в то же время развивая доверие к решению в целом.

Краткое описание чертежей

Для более полного понимания настоящего изобретения делается ссылка на нижеследующее описание совместно с сопроводительными чертежами, на которых:

фиг.1 представляет собой простую схему устройства в соответствии с вариантом осуществления настоящего изобретения;

фиг.2 представляет собой блок-схему последовательности операций способа выбора элемента в соответствии с вариантом осуществления настоящего изобретения;

фиг.3 представляет собой иллюстрацию примера снимка экрана в соответствии с вариантом осуществления настоящего изобретения; и

фиг.4 представляет собой иллюстрацию примера снимка экрана в соответствии с альтернативным вариантом осуществления настоящего изобретения.

Осуществление изобретения

Со ссылкой на фиг.1, устройство 100 содержит процессор (100_5), соединенный с контроллером (100_1) для осуществления управления выходом для средства 105 отображения, средство (100_2) интерфейса для осуществления связи с устройствами 103, 107 хранения и устройством 101 интерфейса. Устройство 100 может содержать ПК, имеющий монитор 105 и клавиатуру 101, локальное запоминающее устройство 107 и соединение посредством сети, такое как Интернет, с удаленным устройством 103 хранения данных. В альтернативном варианте, устройство 100 может содержать телевизионную приставку, имеющую локальное запоминающее устройство 107, осуществляющее связь с телевизором 105, устройством 101 дистанционного управления, а также с удаленным устройством 103 хранения данных посредством, например, Интернета. Хотя устройство 107 хранения и устройство 103 хранения проиллюстрированы в настоящем документе как отдельные устройства, может быть понятным, что они могут составлять одно устройство хранения, интегрированное в устройство 100 или его удаленное устройство.

Далее, со ссылкой на фиг.1-4, будет описана работа устройства 100.

Производится первый выбор элементов (этап 201). Это может включать в себя использование поисковой системы, такой как Google, для ввода параметров поиска или просмотра рекомендаций касательно ресурсов контента на экране телевизора. Эти элементы восстанавливаются из средства 103 хранения и отображаются на средстве 105 отображения. Примеры снимков экрана такого отображения продемонстрированы на фиг.3 и фиг.4.

Согласно фиг.3 обеспечивается окно 301, в котором вводятся и отображаются параметры поиска. Ниже данного окна 301 отображается список выбранных элементов 303, восстановленных из средства 103 хранения. Для каждого элемента 303 выбираются атрибуты элемента (этап 203) и выделяются на устройстве отображения (этап 205). Данные атрибуты могут выбираться посредством выбора тех, которые считаются наиболее релевантными для пользователя. Это может осуществляться на основе контента профиля пользователей и/или их предпочтений, сохраненных в средстве 107 хранения. Рядом с каждым атрибутом отображается скользящий маркер 305. Скользящий маркер 305 (или, в альтернативном варианте, другие устройства оценки, такие как оценочная «звездочка») может использоваться. Посредством устройства 101 интерфейса пользователь затем осуществляет оценку какого-либо одного атрибута (этап 207), обозначая тот, который представляется важным для пользователя. Эти оценки затем используются для выбора схожих элементов или для качественного совершенствования первоначального выбора, принимая во внимание оценки и, таким образом, учитывая те атрибуты, которые являются более важными для пользователя (этап 209). Оценки могут использоваться для обновления профиля пользователя (этап 211). Если для конкретного атрибута оценка неизвестна, тогда может использоваться значение, присваиваемое по умолчанию.

В альтернативном варианте осуществления, на фиг.4, ресурсы контента могут извлекаться из средства 103 хранения и отображаться на средстве 105 отображения,

как продемонстрировано, например, на фиг.4. Каждый элемент контента может отображаться так, чтобы демонстрировать репрезентативное изображение 401 ресурса, детали ресурса, такие как заголовок 403, цена 405 и тому подобное. Могут отображаться синопсис 409 ресурса и выбранные атрибуты 411. Атрибуты могут включать в себя список актеров, жанр, формат и тому подобное. Атрибуты отображаются вместе с соответствующим скользящим маркером 413 (или тому подобным), обозначая оценку, которая может соответствовать установке, восстановленной из профиля пользователя, и которая может регулироваться пользователем в случае необходимости.

В конкретном примере, со ссылкой на фиг.3, пользователь использует поисковую систему, такую как Google, с целью выполнения видеопоиска. Пользователь начинает с обычного ввода 301 текста, осуществляя поиск «документальных программ», относящихся к «земному шару».

Список 303 первого выбора продемонстрирован ниже. Для каждого элемента выделяется атрибут, например, «только материал HD» или конкретный источник, например «YouTube». Эти атрибуты выделяются, и может быть обеспечена оценка, так что пользователь может обозначать важность какого-либо любого одного атрибута для обеспечения ввода предпочтения, относящегося к результатам поиска с целью улучшения действия характеристик релевантности для перечисленных элементов. Например, атрибуты могут включать в себя любой из параметров поиска, и пользователь может обозначать, насколько важными они являются для выбора элементов. Атрибуты, в этом конкретном примере, могут включать в себя предпочтение касательно медийного источника выбираемого элемента (видео). Другие атрибуты могут подразумеваться из онтологий, то есть, например, если поиск выполняется для термина «документальные фильмы», тогда для атрибута «медийный источник» «BBC» представляет собой релевантное значение, которое должно отображаться для оценки. Оценки могут затем использоваться для снятия приоритетов в параметрах поиска с целью качественного совершенствования поиска или выбора элементов, имеющих схожие атрибуты, являющиеся важными для пользователя.

Пользователь может теперь напрямую выдавать ответную реакцию, специфицируя, что «документальные фильмы» и «BBC» являются важными для него, а «YouTube» как источник - нет. В одном варианте осуществления, как только осуществляется регулирование одного из скользящих маркеров 305, появляется кнопка управления, например, помеченная текстом «Искать снова», рядом с отображением соответствующего элемента. При таком способе является очень легким осуществление быстрого качественного совершенствования поиска, полностью используя преимущества информации, доступной в поисковой/рекомендующей системе, но без перегрузки пользователя опциями.

Как продемонстрировано на фиг.4 и описано выше, в качестве одного другого конкретного примера продемонстрирован обычный вид элементов программы, представленный, когда пользователь осуществляет просмотр библиотеки VoD мультисервисного оператора. В целях увеличения вероятности продажи, в левой нижней части 407 экрана продемонстрирован список выбранных схожих фильмов.

В одном варианте осуществления все релевантные атрибуты 411 напрямую продемонстрированы на экране информации, предоставляя пользователю возможность выдачи ответной реакции. Такая ответная реакция будет немедленно менять список рекомендаций в левой нижней части 407 экрана, а также соответствующие оценки 413.

Хотя варианты осуществления настоящего изобретения были проиллюстрированы в сопроводительных чертежах и описаны в вышеизложенном осуществлении

изобретения, понятно, что данное изобретение не ограничивается раскрытыми вариантами осуществления и способно претерпевать многочисленные модификации, не выходя за границы объема изобретения, как установлено в нижеследующей формуле изобретения.

Специалисту в уровне техники будет ясно, что элементы, перечисленные в пунктах формулы, касающихся устройства, включают в себя какое-либо любое аппаратное оборудование (такое как отдельные или интегрированные схемы или электронные элементы) и программное обеспечение (такое как программы или части программ), которые воспроизводят работу или выполнены с возможностью воспроизводства специфицированной функции, отдельно или совместно с другими функциями, отдельно от или совместно с другими элементами. Данное изобретение может осуществляться посредством аппаратного оборудования, содержащего несколько отличительных элементов, а также посредством подходящего образа запрограммированного компьютера. В пункте формулы, касающемся устройства, перечисляющем несколько средств, несколько из этих средств могут осуществляться посредством одного и того же элемента аппаратного оборудования. Понятие «компьютерный программный продукт» должно пониматься как обозначающее любой продукт программного обеспечения, сохраняемый на машиночитаемом носителе, таком как флоппи-диск, загружаемый посредством сети, такой как Интернет, или реализуемый любым другим способом. В формуле изобретения любые ссылочные позиции, помещенные в скобки, не будут рассматриваться как ограничивающие формулу изобретения. Термин «содержит» не исключает наличия элементов или этапов, отличных от элементов или этапов, перечисленных в формуле изобретения. Употребление элемента в единственном числе не исключает наличия множества таких элементов. Сам факт того, что некоторые параметры приводятся во взаимно различных зависимых пунктах формулы, не означает, что альтернативно не может быть использована комбинация этих параметров.

Формула изобретения

1. Способ для выбора по меньшей мере одного элемента, причем способ содержит этапы, на которых

выбирают (201) по меньшей мере один первый элемент, причем каждый из упомянутого выбранного по меньшей мере одного первого элемента имеет множество ассоциированных с ним атрибутов, причем каждый из упомянутых ассоциированных атрибутов имеет оценку, причем оценка обозначает важность атрибута для пользователя;

отображают (205) каждый из упомянутого выбранного по меньшей мере одного первого элемента и его ассоциированных атрибутов и соответствующих оценок;

предоставляют возможность (207) регулирования оценок какого-либо любого одного из отображенных ассоциированных атрибутов;

выбирают (209) по меньшей мере один элемент, схожий с одним из упомянутого выбранного по меньшей мере одного первого элемента, на основе упомянутой оценки по меньшей мере одного из отображенных атрибутов, отличающийся тем, что интерфейс для регулирования оценок отображенных ассоциированных атрибутов включается в отображение выбранных элементов.

2. Способ по п. 1, дополнительно содержащий этап, на котором

определяют оценку каждого атрибута, ассоциированного с каждым выбранным по меньшей мере одним первым элементом, на основе профиля пользователя и/или на основе регулирования оценки в течение отображения упомянутого выбранного по меньшей мере одного первого элемента.

3. Способ по п. 2, дополнительно содержащий этап, на котором

обновляют профиль пользователя на основе регулирования оценки в течение отображения упомянутого выбранного по меньшей мере одного первого элемента; и

причем этап, на котором определяют оценку каждого атрибута, ассоциированного с каждым выбранным по меньшей мере одним первым элементом, содержит этап, на котором:

определяют оценку каждого атрибута, ассоциированного с каждым выбранным по меньшей мере одним первым элементом, на основе упомянутого обновленного профиля пользователя.

4. Способ по п. 1, в котором этап, на котором отображают упомянутый выбранный по меньшей мере один элемент контента, а также его ассоциированные атрибуты и соответствующие оценки, содержит этапы, на которых

выбирают (203) по меньшей мере один из ассоциированных атрибутов и соответствующих оценок; и

отображают (205) упомянутый выбранный по меньшей мере один атрибут и соответствующую оценку.

5. Способ по п. 4, в котором этап, на котором выбирают (203) по меньшей мере один из ассоциированных атрибутов и соответствующих оценок, содержит этап, на котором

выбирают наиболее релевантный атрибут.

6. Способ по п. 5, в котором этап, на котором выбирают наиболее релевантный атрибут, содержит этап, на котором

выбирают наиболее релевантный атрибут на основе предпочтений пользователя и/или профиля пользователя.

7. Способ по п. 1, в котором этап, на котором выбирают (209) по меньшей мере один элемент, схожий с упомянутым выбранным по меньшей мере одним первым элементом, на основе упомянутой оценки по меньшей мере одного из отображенных атрибутов, содержит этап, на котором

выбирают по меньшей мере один элемент, имеющий по меньшей мере один атрибут, соответствующий атрибуту по меньшей мере одного из выбранного по меньшей мере одного первого элемента, имеющий результат оценки выше предварительно определенного порогового значения.

8. Машиночитаемый носитель, содержащий множество частей программного кода для выполнения способа по любому из предыдущих пунктов.

9. Устройство (100) для выбора по меньшей мере одного элемента, причем устройство (100) содержит

процессор (100_5) для выбора по меньшей мере одного первого элемента, причем каждый из упомянутого выбранного по меньшей мере одного первого элемента имеет множество ассоциированных с ним атрибутов, причем каждый из упомянутых ассоциированных атрибутов имеет оценку, причем оценка обозначает важность атрибута для пользователя;

контроллер (100_1) для осуществления управления устройством (105) отображения для отображения каждого из упомянутого выбранного по меньшей мере одного первого элемента и его ассоциированных атрибутов и соответствующих оценок;

интерфейс (100_2) для осуществления связи с устройством (101) пользовательского интерфейса для предоставления возможности регулирования оценок любого из отображенных ассоциированных атрибутов;

причем указанный процессор (100_5) выбирает по меньшей мере один элемент, схожий с одним из упомянутого выбранного по меньшей мере одного первого элемента,

на основе упомянутой оценки по меньшей мере одного из отображенных атрибутов, отличающееся тем, что интерфейс для регулирования оценок отображенных ассоциированных атрибутов включается в отображение выбранных элементов.

10. Устройство по п. 9, содержащее интерфейс (100_2) для осуществления связи с устройством (107) хранения для хранения профиля пользователя, причем данный профиль пользователя определяет оценку каждого атрибута, ассоциированного с каждым выбранным по меньшей мере одним первым элементом.

192755

1/3

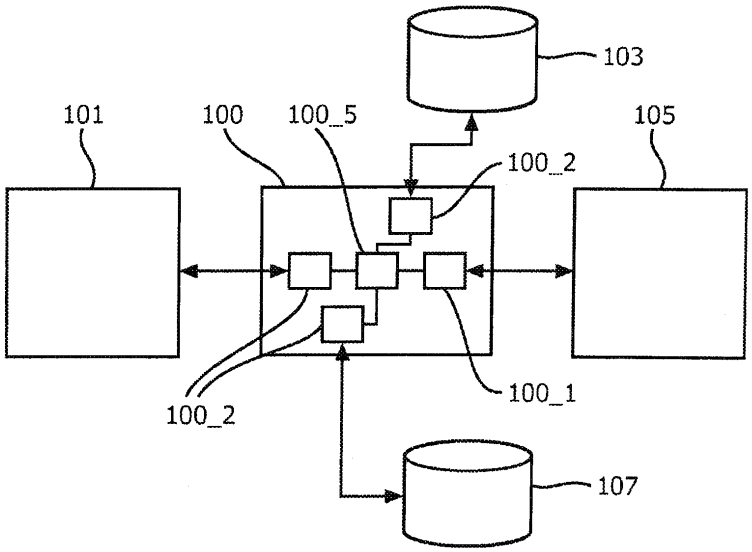

Фиг.1

2/3

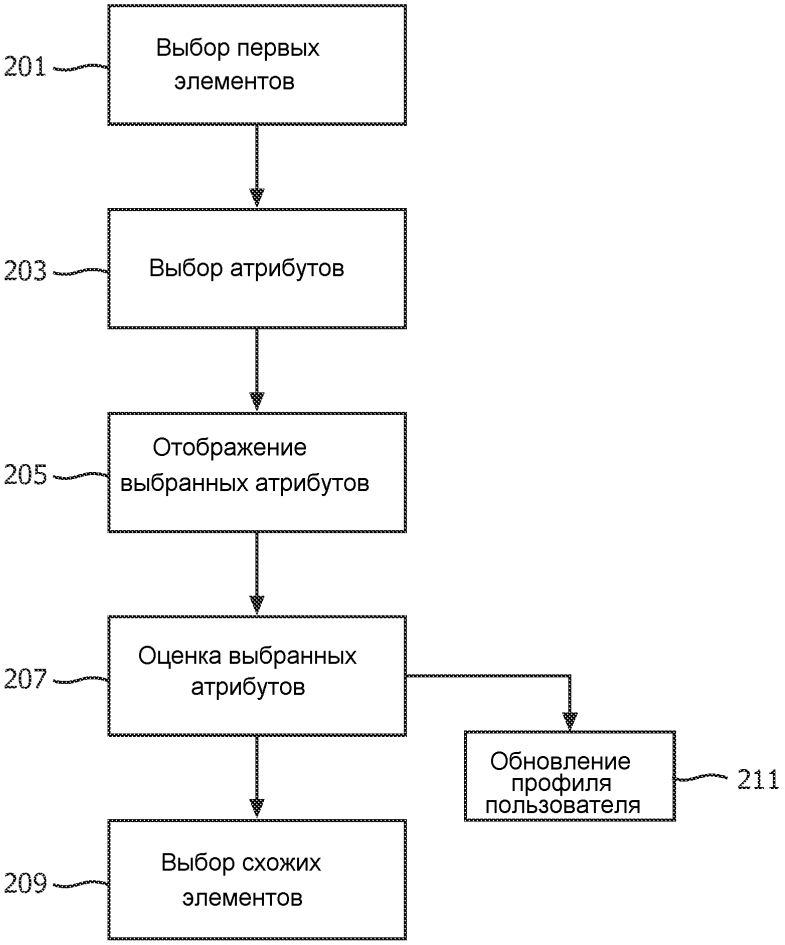
201
Выбор первых элементов
203
Выбор атрибутов
205
Отображение выбранных атрибутов
207
Оценка выбранных атрибутов
209
Выбор схожих элементов
Обновление профиля пользователя
211

Фиг.2

3/3

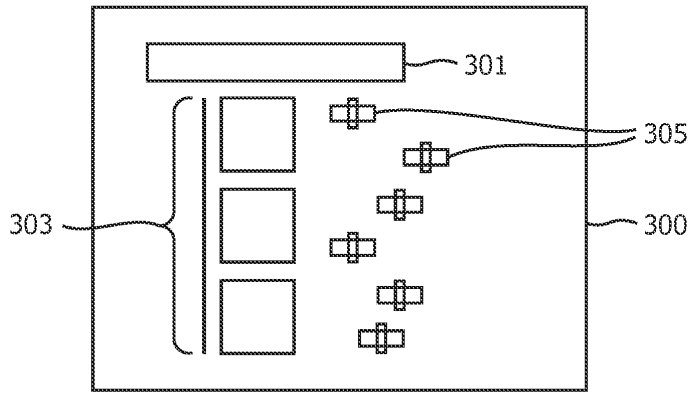

Фиг.3

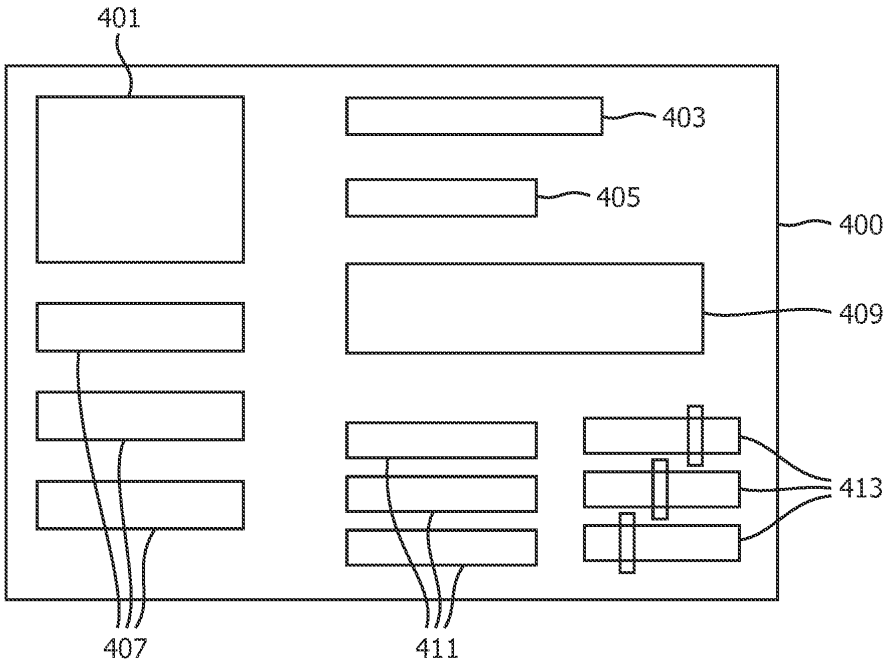

Фиг.4