(19)中华人民共和国国家知识产权局

(12)发明专利申请

(10)申请公布号 CN 107080651 A
(43)申请公布日 2017.08.22

(21)申请号 201710466166.6

(22)申请日 2017.06.19

(71)申请人 柳州市人民医院
地址 545006 广西壮族自治区柳州市文昌路8号

(72)发明人 钟敏 贾静 吴文婷

(74)专利代理机构 柳州市集智专利商标事务所 45102
代理人 韦平忠

(51)Int.Cl.
A61G 7/057(2006.01)
A61G 7/075(2006.01)

权利要求书1页 说明书2页 附图6页

(54)发明名称

防脚踝压疮枕

(57)摘要

本发明公开了一种防脚踝压疮枕，涉及医疗器械领域，它包括套在枕套内的枕体，枕体是梯形体，在枕体上设置有U形凹糟，U形凹糟边缘和枕体顶面均为圆弧形；在U形凹糟面上设置有带通孔的加垫块或在U形凹糟底面设有贯通枕体的透气孔；枕套底部设置为折叠式套装口，枕套底部两侧设置有用于穿装固定带的固定带穿装孔；固定带的一端设置有固定扣，另一端设置有反扣魔术贴。本发明可以解决长期卧床的患者踝关节及足跟长时间受压产生的压疮问题，同时也可解决采用垫枕防压疮时容易被患者踢掉或移位造成的防压疮效果差和护理人员工作量大的问题。

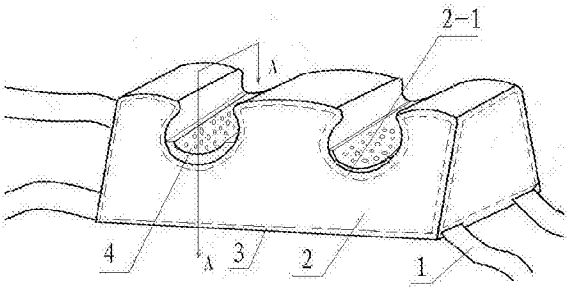

CN 107080651 A

1.一种防脚踝压疮枕，包括套在枕套(3)内的枕体(2)，其特征在于：所述枕体(2)是梯形体，在所述枕体(2)上设置有至少一个U形凹糟(2-1)，所述U形凹糟(2-1)边缘和所述枕体(2)顶面均为圆弧形；所述枕套(3)底部设置为折叠式套装口(3-2)，所述枕套(3)底部两侧设置有用于穿装固定带(1)的固定带穿装孔(3-1)。

2.根据权利要求1 所述的防脚踝压疮枕，其特征在于：在所述U形凹糟(2-1)的底面上设置有带通孔的加垫块(4)；所述固定带(1)的一端设置有固定扣(1-1)，另一端设置有用于反扣的魔术贴勾面(1-2)和魔术贴毛面(1-3)。

3.根据权利要求1 所述的防脚踝压疮枕，其特征在于：在所述U形凹糟(2-1)的底面设有贯通所述枕体(2)的透气孔；所述固定带(1)的一端设置有固定扣(1-1)，另一端设置有用于反扣的魔术贴勾面(1-2)和魔术贴毛面(1-3)。

4.根据权利要求1 或2所述的防脚踝压疮枕，其特征在于：所述枕体(2)的材料为海绵或乳胶；所述枕套(3)的材料为棉布。

5.根据权利要求1或3所述的防脚踝压疮枕，其特征在于：所述枕体(2)的材料为海绵或乳胶；所述枕套(3)的材料为棉布。

防脚踝压疮枕

技术领域

[0001] 本发明涉及医疗器械技术领域，尤其是一种给长期卧床的患者使用以防止踝关节及足跟长时间受压产生压疮的垫枕。

背景技术

[0002] 目前长期卧床的患者，尤其是不能自行进行肢体功能活动或某些疾病需要禁止翻身的患者，为了防止踝关节及足跟长时间受压产生压疮，多采用在双足下垫水垫或普通枕头来减压。由于患者双足在水垫或枕头上可自由分离伸缩，没有阻挡限位控制，双足容易在患者无意识的移动时发生移位；其次是一些水垫或枕头没有设置有固定带，也容易被患者踢掉或移位，护理人员需要不定时重新调整水垫或枕头的放置位置，增加了护理工作量，由于目前使用的水垫都较薄，对于肥胖的患者也很难达到减压的作用。

发明内容

[0003]

本发明所要解决的技术问题是提供一种防脚踝压疮枕，它可以解决长期卧床的患者踝关节及足跟长时间受压产生的压疮问题，同时也可解决采用垫枕防压疮时容易被患者踢掉或移位造成的防压疮效果差和护理人员工作量大的问题。

[0004] 为了解决上述问题，本发明的技术方案是：这种防脚踝压疮枕包括套在枕套内的枕体，所述枕体是梯形体，在所述枕体上设置有至少一个U形凹糟，所述U形凹糟边缘和所述枕体顶面均为圆弧形；所述枕套底部设置为折叠式套装口，所述枕套底部两侧设置有用于穿装固定带的固定带穿装孔。

[0005] 上述技术方案中，更为具体的方案还可以是：在所述U形凹糟底面上设置有带通孔的加垫块或在所述U形凹糟的底面设有贯通所述枕体的透气孔；所述固定带的一端设置有固定扣，另一端设置有用于反扣的魔术贴勾面和魔术贴毛面。

[0006] 进一步：所述枕体的材料为海绵或乳胶；所述枕套的材料为棉布。

[0007] 由于采用上述技术方案，本发明具有如下有益效果：

1、本发明设置包括枕体，枕套，固定带三部分；枕体设计为腰梯形体，采用一体式枕体时，在枕体上设置有两个U形凹糟，把患者双足脚踝放置到U型凹槽中，可防止患者双足移位，同时为了更舒适可在凹槽上加垫带通孔的加垫块或者直接在凹槽底面设置贯通枕体的透气孔；采用分体式枕体时，两个分体式枕体可根据患者两脚自然摆放时的舒适度调节两U型凹槽之间的距离；枕套的开口设置为折叠式套装口(即俗称的信封式开口)，便于枕体的套装和枕套的换洗，在枕套底部两侧设有固定带穿装孔，两根可调节长度带有反扣魔术贴的固定带穿过枕套预留的固定带穿装孔固定于床垫上，可有效防止枕体移位或倾倒。

[0008] 2、本发明可有效抬高双足，使脚踝和足跟离开床面，防止长时间受压，采用枕套保护枕体不被污染，方便换洗，两根可拆卸反扣固定带加大了固定的力度，使枕体不易移位，固定带可根据患者的情况使用，不需要时可不放置。采用双U等腰梯形设计，不仅使双足有

效的放置在卡槽上不易滑脱，且中间留有隔阻的空间，符合人体平卧时两脚自然分开，处于放松舒适状态；梯形的设计，也使枕体不易被踢翻。

[0009] 3、本发明结构简单，设计合理，便于清洗，使用简单，适用于长期卧床、肢体不能自行活动或是需要抬高双足的患者，应用范围广。

附图说明

[0010] 图1是本发明一体式枕体实施例1的结构示意图；

图2是本发明一体式枕体实施例2的结构示意图；

图3是本发明分体式枕体的结构示意图；

图4是图1和图2中枕体的主视示意图；

图5是图1和图2中枕体的左视示意图；

图6是图1中枕体的俯视示意图；

图7是图2中枕体的俯视示意图；

图8是图1中沿A-A剖线的剖视示意图；

图9是图2中沿B-B剖线的剖视示意图；

图10是图1和图2的仰视示意图；

图11是本发明中固定带的示意图。

[0011] 图中标号表示为：1、固定带；1-1、固定扣；1-2、魔术贴勾面；1-3、魔术贴毛面；2、枕体；2-1、U形凹糟；3、枕套；3-1、固定带穿装孔；3-2、折叠式套装口；4、加垫块。

具体实施方式

[0012] 下面结合附图和实施例对本发明进一步说明：

图1至图9的防脚踝压疮枕，包括套在枕套3内的枕体2，枕体2是梯形体，枕体2的材料为海绵或乳胶，在一体式的枕体2上设置有两个U形凹糟2-1，如图1和图2所示；也可以将一体式的枕体2分为两个分体式的枕体2，在每一个分体式的枕体2上设置有一个U形凹糟2-1，两个分体式的枕体2相邻的一面可以设计成垂直面，如图3所示，两个分体式枕套3在两个垂直面上可分别设有用于连接的卡扣和卡钩(图中未画出)；枕体2的梯形设计使枕体不易踢翻，更加牢固放置；U形凹糟2-1的边缘设置为圆弧形，这样符合人体足后跟的弧度，使足后跟紧贴U形凹槽，也增加了患者的舒适度；另外为增强舒适度和透气性，本发明中的枕体2的U形凹糟2-1有两种设置方案，即实施例1(如图1、图6和图8所示)和实施例2(如图2、图7和图9所示)；实施例1是在U形凹糟2-1上增加活动的带有通孔的加垫块4(不想使用时可拿走)；实施例2是直接在U型凹槽底面设置有贯通枕体的透气孔。枕体2顶面也设置为圆弧形；如图10所示，枕套3的材料为棉布，枕套3底部设置为折叠式套装口3-2，也称为信封式开口，这种形式的开口不仅便于换洗，且更经济；枕套3底部两侧设置有用于穿装固定带1的固定带穿装孔3-1，方便穿装或取下固定带；如图11所示，固定带1的一端设置有固定扣1-1，另一端设置有反扣魔术贴的魔术贴勾面1-2和魔术贴毛面1-3，将固定带1穿装进固定带穿装孔3-1后，沿固定带穿装孔移动调节好枕体2在床上合适的位置后再把固定带的魔术贴毛面1-3穿过固定扣1-1，根据床垫宽度调节固定带长度后将魔术贴毛面1-3反贴到魔术贴勾面1-2固定在床垫上，从而达到更加固定枕体的目的。

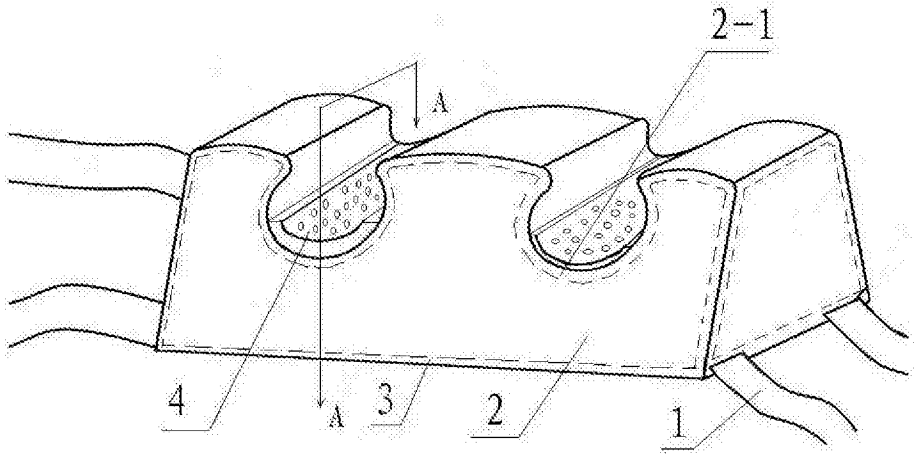

图1

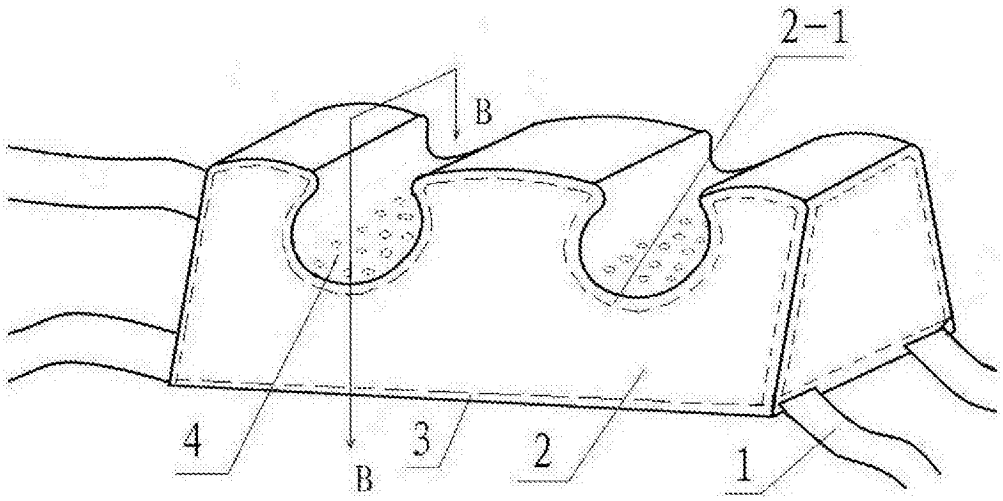

图2

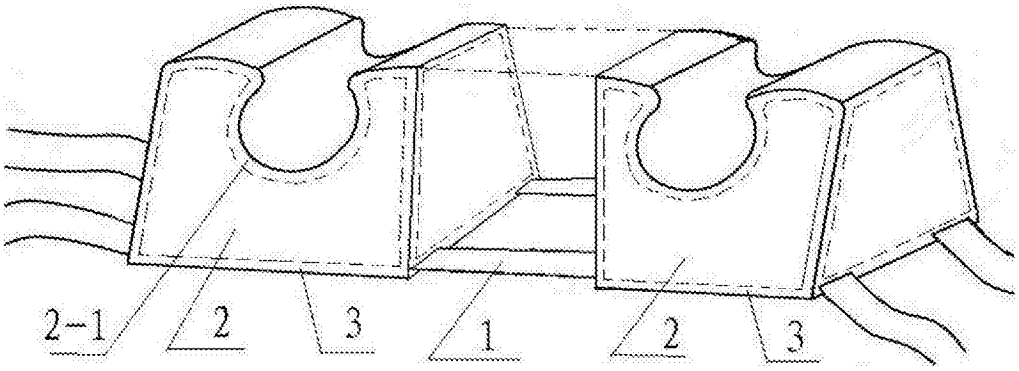

图3

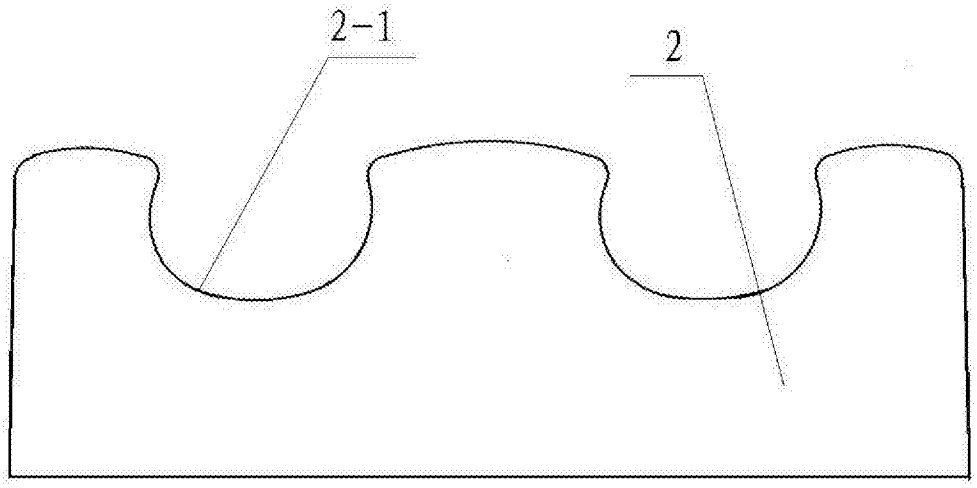

图4

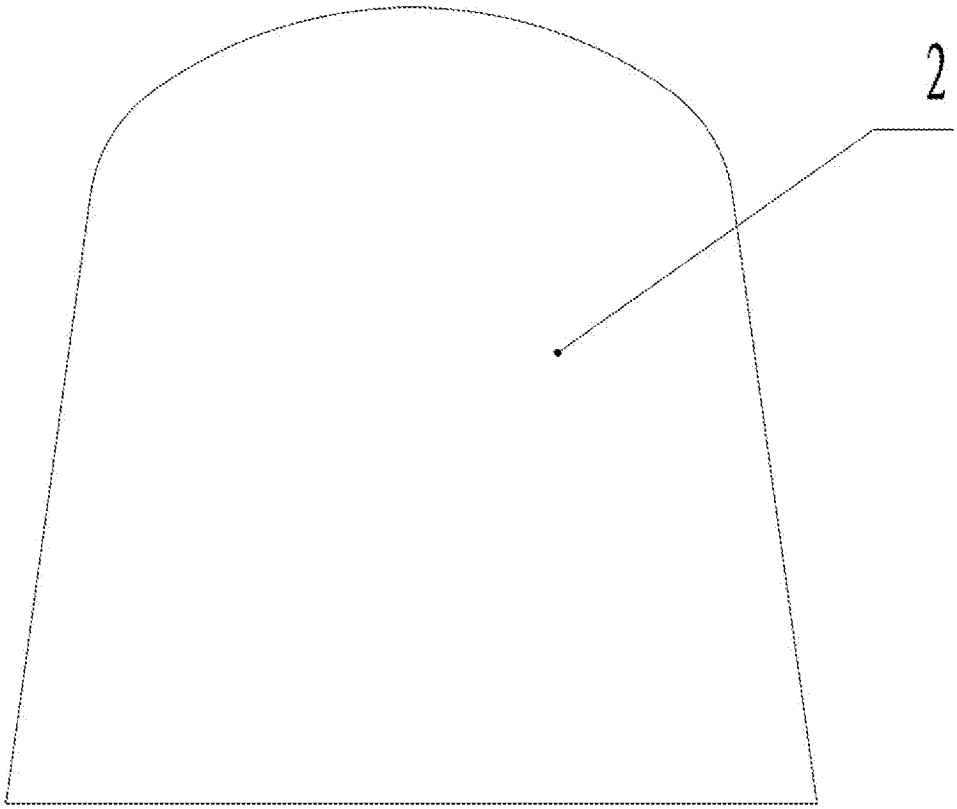

图5

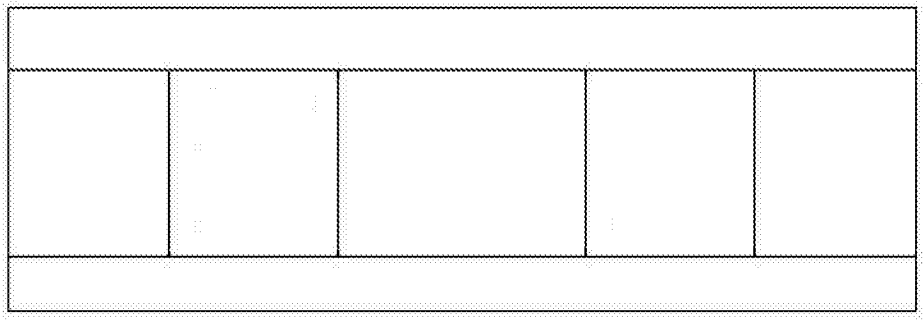

图6

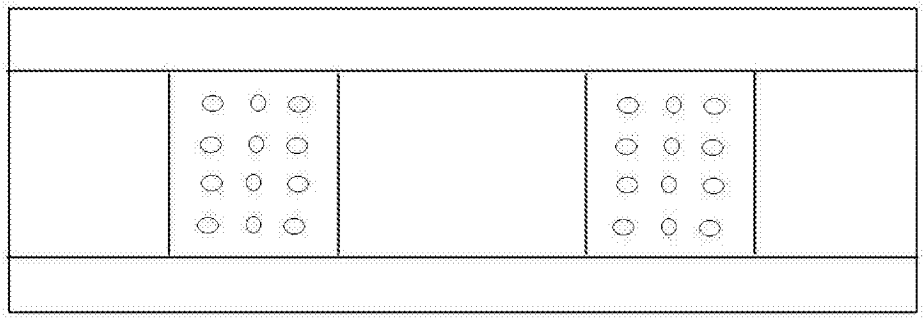

图7

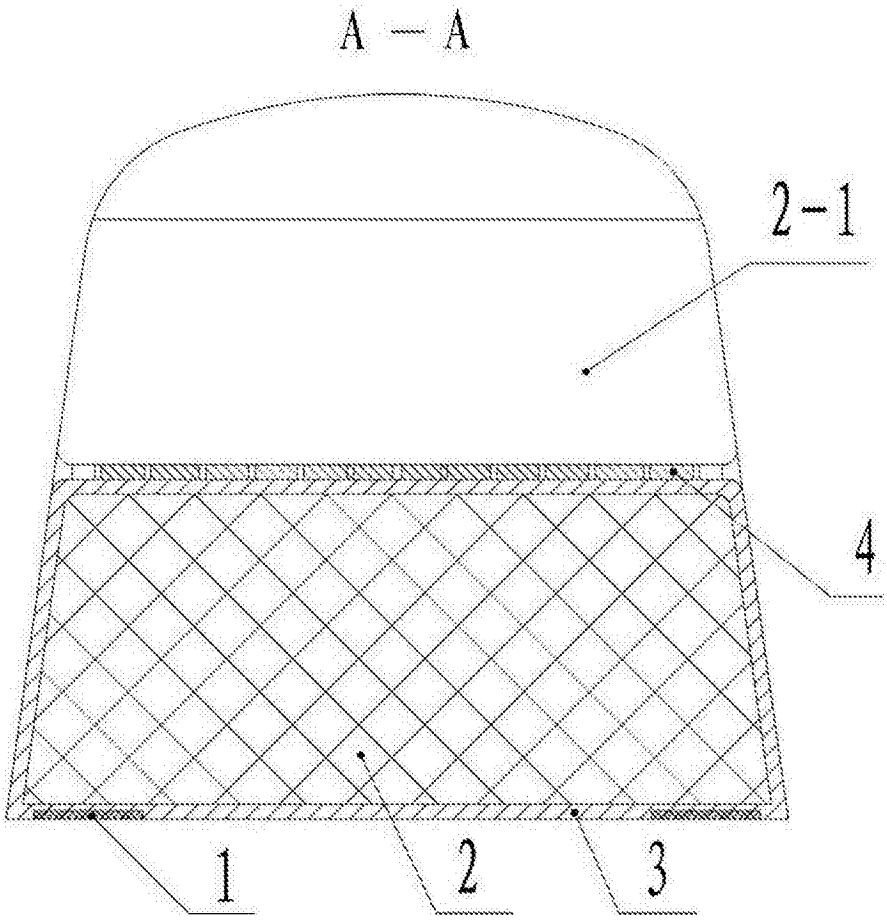

图8

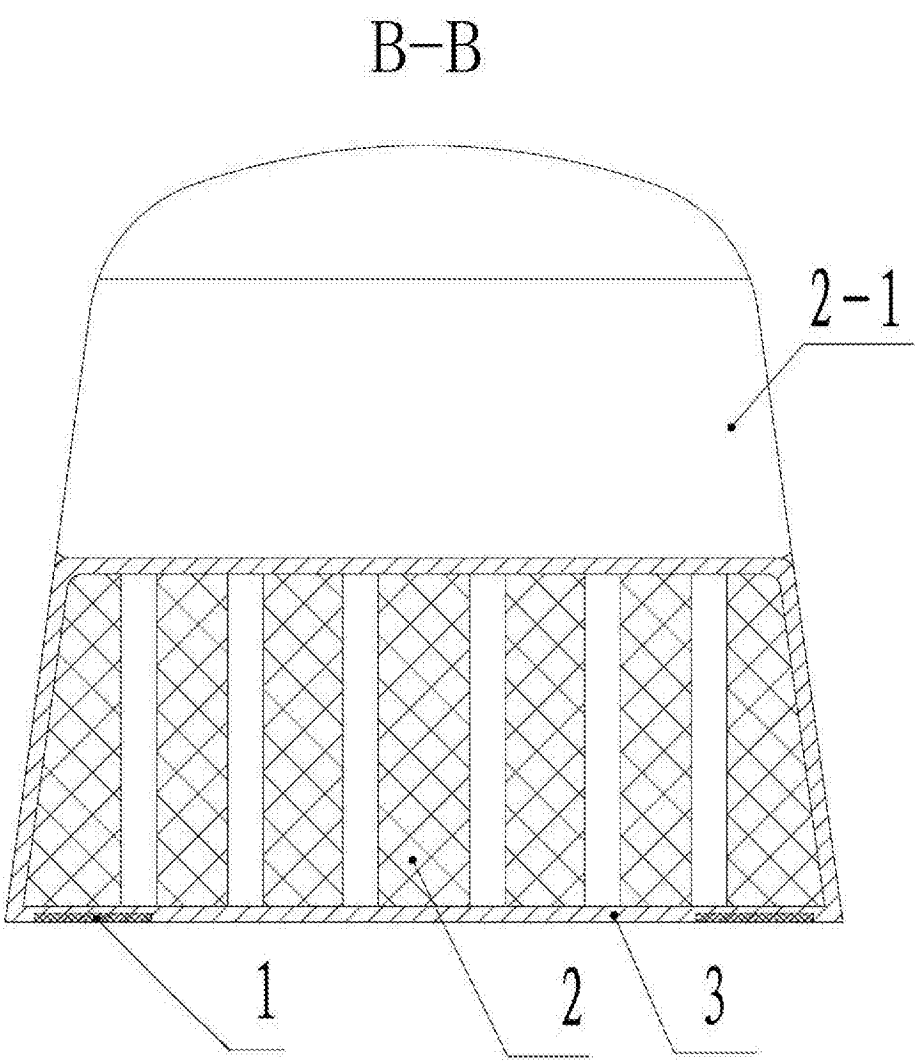

图9

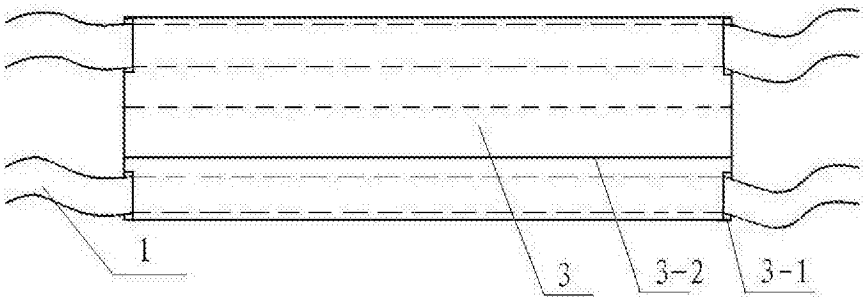

图10

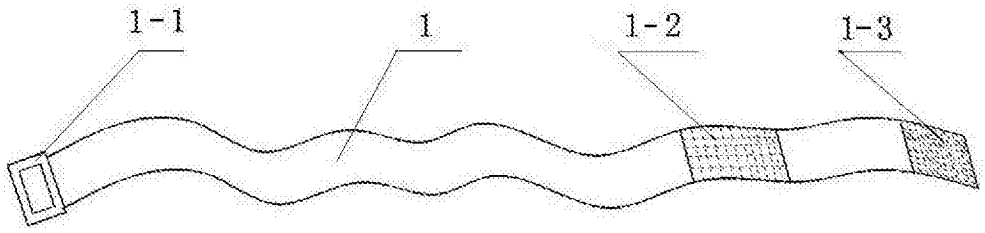

图11