(19)中华人民共和国国家知识产权局

(12)实用新型专利

(10)授权公告号 CN 212233601 U
(45)授权公告日 2020.12.29

(21)申请号 202020070843.X

(22)申请日 2020.01.14

(73)专利权人 盐城工业职业技术学院
地址 224000 江苏省盐城市城南新区解放南路285号

(72)发明人 徐蔚

(74)专利代理机构 北京君泊知识产权代理有限公司 11496
代理人 王程远

(51)Int.Cl.
A47B 21/013(2006.01)
A47B 21/04(2006.01)
A47B 21/00(2006.01)
A47B 19/10(2006.01)

权利要求书1页 说明书4页 附图2页

(54)实用新型名称

一种具有翻译显示功能的英语演讲台

(57)摘要

本实用新型适用于演讲台技术领域，提供了一种具有翻译显示功能的英语演讲台，包括用于调节演讲台高度的调节组件和用于方便放置演讲稿的放置组件，所述调节组件包括放物台，所述放物台的下方设置有储物箱，所述储物箱的内部固定有螺纹筒，所述放物台的下表面上固定有螺杆，且所述螺杆远离与所述放物台连接的一端贯穿所述储物箱的上表面，并与所述螺纹筒螺接，所述螺杆的两侧均设置有支撑件，且两个所述支撑件均与所述储物箱固定连接；通过设置所述调节组件，操作人员只需转动所述放物台，使所述螺杆在所述螺纹筒中转动，此时所述放物台边转动边上升，从而达到调节高度的目的。

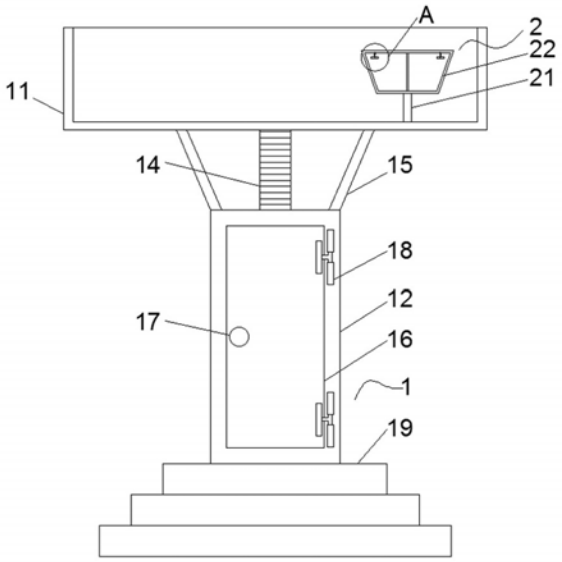

CN 212233601 U

1.一种具有翻译显示功能的英语演讲台，包括用于调节演讲台高度的调节组件(1)和用于方便放置演讲稿的放置组件(2)，其特征在于：所述调节组件(1)包括放物台(11)，所述放物台(11)的下方设置有储物箱(12)，所述储物箱(12)的内部固定有螺纹筒(13)，所述放物台(11)的下表面上固定有螺杆(14)，且所述螺杆(14)远离与所述放物台(11)连接的一端贯穿所述储物箱(12)的上表面，并与所述螺纹筒(13)螺接，所述螺杆(14)的两侧均设置有支撑件(15)，且两个所述支撑件(15)均与所述储物箱(12)固定连接；

所述储物箱(12)的前表面上镶嵌有箱门(16)，且所述箱门(16)和所述储物箱(12)转动连接，所述箱门(16)的前表面上固定有把手(17)。

2.如权利要求1所述的一种具有翻译显示功能的英语演讲台，其特征在于：所述储物箱(12)和所述箱门(16)之间设置有合页(18)，且所述箱门(16)通过所述合页(18)与所述储物箱(12)转动连接。

3.如权利要求1所述的一种具有翻译显示功能的英语演讲台，其特征在于：所述储物箱(12)的下表面上固定有台阶(19)；

所述支撑件(15)和所述储物箱(12)的夹角为120度。

4.如权利要求1所述的一种具有翻译显示功能的英语演讲台，其特征在于：所述螺纹筒(13)的下表面上固定有隔板(131)，且所述螺纹筒(13)通过所述隔板(131)与所述储物箱(12)固定连接。

5.如权利要求1所述的一种具有翻译显示功能的英语演讲台，其特征在于：所述放置组件(2)包括支撑柱(21)，所述支撑柱(21)位于所述放物台(11)的内侧壁上，并与所述放物台(11)固定连接；

所述支撑柱(21)的顶端固定有支撑架(22)。

6.如权利要求5所述的一种具有翻译显示功能的英语演讲台，其特征在于：所述支撑架(22)的内部设置有吸铁石(23)，且所述吸铁石(23)和所述支撑架(22)可拆卸连接；

所述支撑架(22)由铁制成。

7.如权利要求6所述的一种具有翻译显示功能的英语演讲台，其特征在于：所述吸铁石(23)的上表面固定有第一圆弧件(24)，所述第一圆弧件(24)的上方设置有第二圆弧件(25)，且所述第二圆弧件(25)和所述支撑架(22)固定连接；

所述放置组件(2)包括固定绳(26)，且所述固定绳(26)的一端和所述第一圆弧件(24)固定连接，所述固定绳(26)的另一端和所述第二圆弧件(25)固定连接。

8.如权利要求7所述的一种具有翻译显示功能的英语演讲台，其特征在于：所述支撑架(22)形状为等腰梯形。

一种具有翻译显示功能的英语演讲台

技术领域

[0001] 本实用新型属于演讲台技术领域，尤其涉及一种具有翻译显示功能的英语演讲台。

背景技术

[0002] 演讲台(Rostra)起初是指古罗马的一个平台，长官、政治家、倡导者和其他演讲者在上面向聚集的罗马人民演说，进行刑事审判。而现在演讲台泛指演说者所使用的台子，通常用木材或金属制作而成，高度一般是1.1M至1.3M之间，传统的演讲台功能简单，一般只能用作摆设，现在的生产商在功能上作了越多样化的改进，如集成麦克风、台灯、计算机、书写屏、功放、音箱、扩展接口等设备。

[0003] 现有的英语演讲台结构简单，可调整度不高，并且占用一定空间的同时，利用率还不高；另一方面现有的演讲台在放置演讲稿时，不仅不方便观看，还经常会发生掉落现象。

发明内容

[0004] 本实用新型提供一种具有翻译显示功能的英语演讲台，旨在解决现有的英语演讲台结构简单，可调整度不高，并且占用一定空间的同时，利用率还不高；另一方面现有的演讲台在放置演讲稿时，不仅不方便观看，还经常会发生掉落现象。

[0005] 本实用新型是这样实现的，一种具有翻译显示功能的英语演讲台，包括用于调节演讲台高度的调节组件和用于方便放置演讲稿的放置组件，所述调节组件包括放物台，所述放物台的下方设置有储物箱，所述储物箱的内部固定有螺纹筒，所述放物台的下表面上固定有螺杆，且所述螺杆远离与所述放物台连接的一端贯穿所述储物箱的上表面，并与所述螺纹筒螺接，所述螺杆的两侧均设置有支撑件，且两个所述支撑件均与所述储物箱固定连接；

[0006] 所述储物箱的前表面上镶嵌有箱门，且所述箱门和所述储物箱转动连接，所述箱门的前表面上固定有把手。

[0007] 优选的，所述储物箱和所述箱门之间设置有合页，且所述箱门通过所述合页与所述储物箱转动连接。

[0008] 优选的，所述储物箱的下表面上固定有台阶；

[0009] 所述支撑件和所述储物箱的夹角为120度。

[0010] 优选的，所述螺纹筒的下表面上固定有隔板，且所述螺纹筒通过所述隔板与所述储物箱固定连接。

[0011] 优选的，所述放置组件包括支撑柱，所述支撑柱位于所述放物台的内侧壁上，并与所述放物台固定连接；

[0012] 所述支撑柱的顶端固定有支撑架。

[0013] 优选的，所述支撑架的内部设置有吸铁石，且所述吸铁石和所述支撑架可拆卸连接；

[0014] 所述支撑架由铁制成。

[0015] 优选的，所述吸铁石的上表面固定有第一圆弧件，所述第一圆弧件的上方设置有第二圆弧件，且所述第二圆弧件和所述支撑架固定连接；

[0016] 所述放置组件包括固定绳，且所述固定绳的一端和所述第一圆弧件固定连接，所述固定绳的另一端和所述第二圆弧件固定连接。

[0017] 优选的，所述支撑架形状为等腰梯形。

[0018] 与现有技术相比，本实用新型的有益效果是：通过设置所述调节组件，操作人员只需转动所述放物台，使所述螺杆在所述螺纹筒中转动，此时所述放物台边转动边上升，从而达到调节高度的目的；通过设置所述放置组件，使操作人员只需将演讲稿放置在所述支撑架上，然后在将所述吸铁石移动到演讲稿上，此时所述吸铁石和所述支撑架吸合，从而达到固定演讲稿的目的。

附图说明

[0019] 图1为本实用新型正视图；

[0020] 图2为本实用新型调节组件中储物箱内部结构示意图；

[0021] 图3为本实用新型放置组件中支撑架上A处结构放大图；

[0022] 图中：1-调节组件、11-放物台、12-储物箱、13-螺纹筒、131-隔板、14-螺杆、15-支撑件、16-箱门、17-把手、18-合页、19-台阶、2-放置组件、21-支撑柱、22-支撑架、23-吸铁石、24-第一圆弧件、25-第二圆弧件、26-固定绳。

具体实施方式

[0023] 为了使本实用新型的目的、技术方案及优点更加清楚明白，以下结合附图及实施例，对本实用新型进行进一步详细说明。应当理解，此处所描述的具体实施例仅仅用以解释本实用新型，并不用于限定本实用新型。

[0024] 请参阅图1-3，一种具有翻译显示功能的英语演讲台，包括用于调节演讲台高度的调节组件1和用于方便放置演讲稿的放置组件2，调节组件1包括放物台11，放物台11的下方设置有储物箱12，储物箱12的内部固定有螺纹筒13，放物台11的下表面上固定有螺杆14，且螺杆14远离与放物台11连接的一端贯穿储物箱12的上表面，并与螺纹筒13螺接，螺杆14的两侧均设置有支撑件15，且两个支撑件15均与储物箱12固定连接；

[0025] 储物箱12的前表面上镶嵌有箱门16，且箱门16和储物箱12转动连接，箱门16的前表面上固定有把手17。

[0026] 在本实施方式中，通过设置放物台11，其中放物台11可以放置电脑屏幕，而储物箱12的内部可以放置电脑主机，使操作人员可以将数据传输到电脑中，使电脑对英文进行翻译，并进行显示，从而很长程度的方便使用人员进行演讲；通过设置储物箱12，使在储物箱12的作用下储存电脑主机以及麦克风，从而为电子设备提供储存环境；通过设置螺杆14和螺纹筒13，其中螺杆14和螺纹筒13相适配，当操作人员转动螺杆14时，螺杆14上的外螺纹与螺纹筒13中的内螺纹相互啮合，从而带动放物台11边转动边上升，满足不同身高的演讲人员；通过设置支撑件15，使在支撑件15的作用下减轻螺杆14的支撑，并且还为放物台11提供一定的安全保障；

[0027] 通过设置箱门16，使在箱门16的作用下阻挡外界灰尘进入到储物箱12中；通过设置把手17，使在把手17的作用下方便使用人员开启箱门16以及关闭箱门16。

[0028] 在本实施方式中，使用人员首先转动放物台11，使螺杆14在螺纹筒13中转动，接着根据演讲人员的身高将放物台11调节到合适的高度，然后操作人员将箱门16打开，并将电脑主机放置在储物箱12中，然后将电脑显示屏放置在放物台11上，最后演讲人员将演讲稿放置在支撑架22上，并将吸铁石23移动到支撑架22的外侧壁上，从而使吸铁石23与支撑架22吸合，使在本装置的作用下，将演讲台的利用率达到最大化，同时也为演讲人员提供一定的便利。

[0029] 进一步的，储物箱12和箱门16之间设置有合页18，且箱门16通过合页18与储物箱12转动连接。

[0030] 在本实施方式中，通过设置合页18，使在合页18的作用下支撑箱门16转动，使箱门16控制储物箱12的开启或关闭。

[0031] 进一步的，储物箱12的下表面上固定有台阶19；

[0032] 支撑件15和储物箱12的夹角为120度。

[0033] 在本实施方式中，通过设置台阶19，使在台阶19的作用下，营造出一个高度差异，进一步满足不同身高的演讲人员，同时在台阶19的作用下增加一定的美观效果。

[0034] 进一步的，螺纹筒13的下表面上固定有隔板131，且螺纹筒13通过隔板131与储物箱12固定连接。

[0035] 在本实施方式中，通过设置隔板131，使在隔板131的作用下支撑螺纹筒13，同时也对储物箱12内的空间进行分类，方便使用人员储存电子设备。

[0036] 进一步的，放置组件2包括支撑柱21，支撑柱21位于放物台11的内侧壁上，并与放物台11固定连接；

[0037] 支撑柱21的顶端固定有支撑架22。

[0038] 在本实施方式中，通过设置支撑柱21，使在支撑柱21的作用下提高支撑架22的高度，从而方便演讲人员进行观看；

[0039] 通过设置支撑架22，使在支撑架22的作用下为演讲稿提供放置场所。

[0040] 进一步的，支撑架22的内部设置有吸铁石23，且吸铁石23和支撑架22可拆卸连接；

[0041] 支撑架22由铁制成。

[0042] 在本实施方式中，演讲人员可以将演讲稿放置在支撑架22上，并将吸铁石23移动到支撑架22的外侧壁上，使吸铁石23与支撑架22吸合，从而将演讲稿固定在支撑架22上，使在吸铁石23的作用下不仅节省一定的成本，而且固定牢靠。

[0043] 进一步的，吸铁石23的上表面固定有第一圆弧件24，第一圆弧件24的上方设置有第二圆弧件25，且第二圆弧件25和支撑架22固定连接；

[0044] 放置组件2包括固定绳26，且固定绳26的一端和第一圆弧件24固定连接，固定绳26的另一端和第二圆弧件25固定连接。

[0045] 在本实施方式中，通过设置第一圆弧件24和第二圆弧件25，使固定绳26的一端通过缠绕打结的方式固定在第一圆弧件24上，固定绳26的另一端以同样的方式固定在第二圆弧件25上，从而不仅方便操作人员安装，还方便操作人员进行拆卸。

[0046] 进一步的，支撑架22形状为等腰梯形。

[0047] 在本实施方式中，通过设置支撑架22的形状为等腰梯形，由于梯形的支撑架22降低了整体的中心位置，并提高了整体的稳抗倾覆能力，使支撑件22固定时更加稳定，并且梯形状的支撑架22方便拿放演讲稿。

[0048] 以上所述仅为本实用新型的较佳实施例而已，并不用以限制本实用新型，凡在本实用新型的精神和原则之内所作的任何修改、等同替换和改进等，均应包含在本实用新型的保护范围之内。

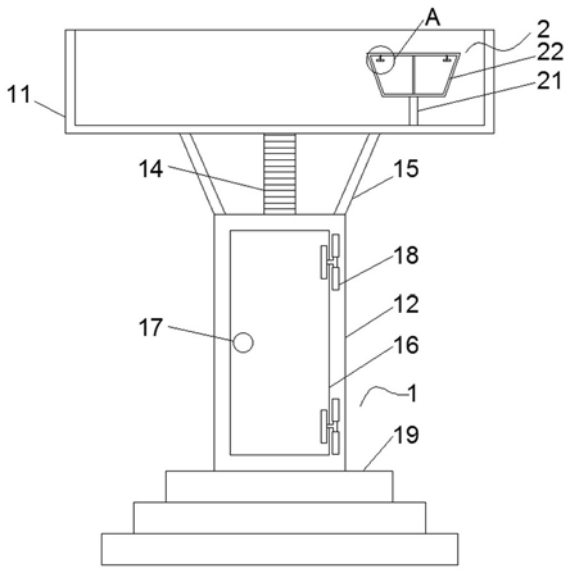

图1

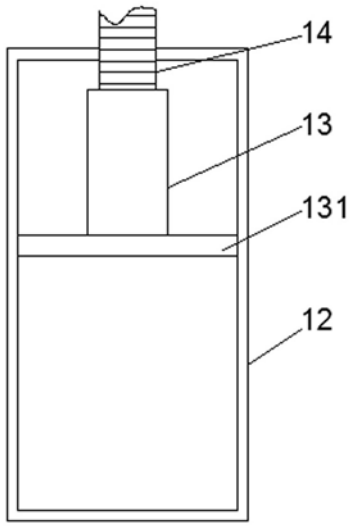

图2

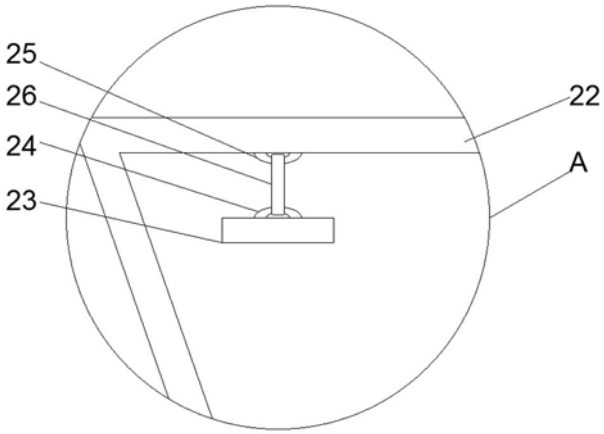

图3