(19)中华人民共和国国家知识产权局

(12)实用新型专利

(10)授权公告号 CN 210583171 U
(45)授权公告日 2020.05.22

(21)申请号 201921035356.3

(22)申请日 2019.07.04

(73)专利权人 深圳市新厨厨房设备有限公司
地址 518000 广东省深圳市宝安区西乡街道草围社区金德路3-1号厂房1-3层

(72)发明人 朱通

(74)专利代理机构 北京科家知识产权代理事务所(普通合伙) 11427
代理人 陈娟

(51)Int.Cl.
A61L 2/10(2006.01)
A61L 2/26(2006.01)
A47L 19/00(2006.01)

权利要求书1页 说明书3页 附图3页

(54)实用新型名称

一种可移动厨房消毒柜

(57)摘要

本实用新型公开了一种可移动厨房消毒柜，包括柜体，所述柜体的边侧通过铰链铰接安设有柜门，所述柜体的里侧顶端设有顶板，所述顶板的左右两侧分别穿接有第一螺柱、第二螺柱，该实用新型相应的加热器对餐具进行加热，待加热烘干后紫外线消毒灯对其进行杀菌消毒，对于部分规格较大的餐具或是造型较为独特的餐具，需要对第一置物架、第三置物架之间的间距进行调节时，减速电机运行带动转轴以及转轴上的第二齿轮进行转动，带动隔板以及隔板上的第三置物架进行上下移动，实现对第一置物架、第三置物架之间的间距进行调节，便于依据不同规格尺寸的餐具进行调节，灵活便捷，结构设计紧密合理，具有很强的实用性，适合推广。

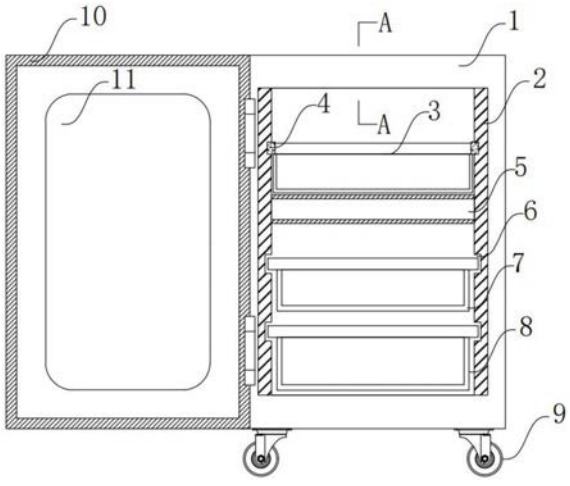

CN 210583171 U

1.一种可移动厨房消毒柜,包括柜体(1),其特征在于:所述柜体(1)的边侧通过铰链铰接安设有柜门(10),所述柜体(1)的里侧顶端设有顶板(18),所述顶板(18)的左右两侧分别穿接有第一螺柱(12)、第二螺柱(16),所述第一螺柱(12)、第二螺柱(16)的顶端均套接有第一锥齿轮(17),所述第一锥齿轮(17)与边侧的第二锥齿轮(13)啮合相连,所述第二锥齿轮(13)套接有连轴(14)的左右两端,所述连轴(14)通过连接座与底侧的顶板(18)固定相连,所述连轴(14)上套接有第一齿轮(15),所述第一齿轮(15)与边侧的第二齿轮(21)啮合相连,所述第二齿轮(21)套接在转轴(22)上,所述转轴(22)通过联轴器与边侧的减速电机(23)对接相连,所述第一螺柱(12)、第二螺柱(16)与隔板(5)两侧的连接耳(28)套接相连,所述柜体(1)里侧设有安装架(2),所述安装架(2)的底侧开设有滑槽(6),所述滑槽(6)分别与第一置物架(7)、第二置物架(8)的边端滑动相连,所述隔板(5)的上端设有第三置物架(3),所述第三置物架(3)通过边侧的滑轨(4)与安装架(2)活动相连,所述顶板(18)、隔板(5)的底侧均开设有第一凹槽(19),所述第一凹槽(19)的里侧通过安装座安设有紫外线消毒灯(20),所述隔板(5)、柜体(1)里侧腔体底端均开设有第二凹槽(25),所述第二凹槽(25)的上端通过安装座安设有加热器(26)。

2.根据权利要求1所述的一种可移动厨房消毒柜,其特征在于:所述柜体(1)的底端四角固定安设有脚轮(9),所述柜门(10)的里侧嵌接安设有观测窗(11)。

3.根据权利要求1所述的一种可移动厨房消毒柜,其特征在于:所述第一螺柱(12)、第二螺柱(16)规格相同,所述第一螺柱(12)、第二螺柱(16)与顶板(18)的交接处均嵌接安设有轴承。

4.根据权利要求1所述的一种可移动厨房消毒柜,其特征在于:两个所述连接耳(28)对称设置,且所述连接耳(28)的中侧开设有螺孔(24),所述螺孔(24)的位置与第一螺柱(12)、第二螺柱(16)的位置相对应。

5.根据权利要求1所述的一种可移动厨房消毒柜,其特征在于:所述第一螺柱(12)、第二螺柱(16)的顶端与柜体(1)里侧嵌接的轴座对接相连,所述柜体(1)里侧腔体边侧嵌接安设有对接座(27),所述对接座(27)里侧嵌接安设有轴承。

6.根据权利要求1所述的一种可移动厨房消毒柜,其特征在于:所述第二凹槽(25)里侧的加热器(26)设有两个,所述第一齿轮(15)的厚度大于第二齿轮(21)的厚度。

一种可移动厨房消毒柜

技术领域

[0001] 本实用新型属于消毒柜技术领域，具体涉及一种可移动厨房消毒柜。

背景技术

[0002] 现如今，厨房用具包括刀具、碗筷、盘子和勺子等，是每个家庭日常生活所必须使用的，但是现如今这些工具大多裸露放置在灶台上或者挂在墙壁上，这样容易滋生很多细菌，人们再去使用这些工具，会影响身体健康。所以需要使用厨房消毒柜，消毒柜是指通过紫外线、远红外线、高温、臭氧等方式，给食具、餐具、毛巾、衣物、美容美发用具、医疗器械等物品进行烘干、杀菌消毒、保温除湿的工具，外形一般为柜箱状，柜身大部分材质为不锈钢。现如今人们一般将碗盘洗干净后直接放置在厨房消毒柜中消毒，而随着人们生活水平的提升，人们的餐具样式越来越多，多种多样规格丰富，甚至部分时异造型，而传统的消毒柜，无法依据餐具的规格以及样式进行调整移动，给存储带来不便，存在相应的局限性，如何发明一种可移动厨房消毒柜来解决这些问题，成为了本领域技术人员亟待解决的问题。

实用新型内容

[0003] 本实用新型的目的在于提供一种可移动厨房消毒柜，以解决上述背景技术中提出的问题。

[0004] 为实现上述目的，本实用新型提供如下技术方案：一种可移动厨房消毒柜，包括柜体，所述柜体的边侧通过铰链铰接安设有柜门，所述柜体的里侧顶端设有顶板，所述顶板的左右两侧分别穿接有第一螺柱、第二螺柱，所述第一螺柱、第二螺柱的顶端均套接有第一锥齿轮，所述第一锥齿轮与边侧的第二锥齿轮啮合相连，所述第二锥齿轮套接有连轴的左右两端，所述连轴通过连接座与底侧的顶板固定相连，所述连轴上套接有第一齿轮，所述第一齿轮与边侧的第二齿轮啮合相连，所述第二齿轮套接在转轴上，所述转轴通过联轴器与边侧的减速电机对接相连，所述第一螺柱、第二螺柱与隔板两侧的连接耳套接相连，所述柜体里侧设有安装架，所述安装架的底侧开设有滑槽，所述滑槽分别与第一置物架、第二置物架的边端滑动相连，所述隔板的上端设有第三置物架，所述第三置物架通过边侧的滑轨与安装架活动相连，所述顶板、隔板的底侧均开设有第一凹槽，所述第一凹槽的里侧通过安装座安设有紫外线消毒灯，所述隔板、柜体里侧腔体底端均开设有第二凹槽，所述第二凹槽的上端通过安装座安设有加热器。

[0005] 优选的，所述柜体的底端四角固定安设有脚轮，所述柜门的里侧嵌接安设有观测窗。

[0006] 优选的，所述第一螺柱、第二螺柱规格相同，所述第一螺柱、第二螺柱与顶板的交接处均嵌接安设有轴承。

[0007] 优选的，两个所述连接耳对称设置，且所述连接耳的中侧开设有螺孔，所述螺孔的位置与第一螺柱、第二螺柱的位置相对应。

[0008] 优选的，所述第一螺柱、第二螺柱的顶端与柜体里侧嵌接的轴座对接相连，所述柜

体里侧腔体边侧嵌接安设有对接座，所述对接座里侧嵌接安设有轴承。

[0009] 优选的，所述第二凹槽里侧的加热器设有两个，所述第一齿轮的厚度大于第二齿轮的厚度。

[0010] 本实用新型的技术效果和优点：该实用新型相应的加热器对第一置物架、第二置物架以及第三置物架上的餐具进行加热，待加热烘干后紫外线消毒灯对其进行杀菌消毒，对于部分规格较大的餐具或是造型较为独特的餐具，需要对第一置物架、第三置物架之间的间距进行调节时，减速电机运行带动转轴以及转轴上的第二齿轮进行转动，并带动第一齿轮以及第一齿轮里侧的连轴进行转动，由此第一螺柱、第二螺柱进行同步转动，带动隔板以及隔板上的第三置物架进行上下移动，实现对第一置物架、第三置物架之间的间距进行调节，便于依据不同规格尺寸的餐具进行调节，灵活便捷，结构设计紧密合理，具有很强的实用性，适合推广。

附图说明

[0011] 图1为本实用新型的结构示意图；

[0012] 图2为本实用新型图1中A-A方向的剖视结构示意图；

[0013] 图3为本实用新型顶板的俯视结构示意图；

[0014] 图4为本实用新型隔板的俯视结构示意图。

[0015] 图5为本实用新型对柜体里侧腔体的俯视结构示意图。

[0016] 图中：1、柜体；2、安装架；3、第三置物架；4、滑轨；5、隔板；6、滑槽；7、第一置物架；8、第二置物架；9、脚轮；10、柜门；11、观测窗；12、第一螺柱；13、第二锥齿轮；14、连轴；15、第一齿轮；16、第二螺柱；17、第一锥齿轮；18、顶板；19、第一凹槽；20、紫外线消毒灯；21、第二齿轮；22、转轴；23、减速电机；24、螺孔；25、第二凹槽；26、加热器；27、对接座；28、连接耳。

具体实施方式

[0017] 下面将结合本实用新型实施例中的附图，对本实用新型实施例中的技术方案进行清楚、完整地描述，显然，所描述的实施例仅仅是本实用新型一部分实施例，而不是全部的实施例。基于本实用新型中的实施例，本领域普通技术人员在没有做出创造性劳动前提下所获得的所有其他实施例，都属于本实用新型保护的范围。

[0018] 本实用新型提供了如图1-4所示的一种可移动厨房消毒柜，包括柜体1，所述柜体1的边侧通过铰链铰接安设有柜门10，所述柜体1的里侧顶端设有顶板18，所述顶板18的左右两侧分别穿接有第一螺柱12、第二螺柱16，所述第一螺柱12、第二螺柱16的顶端均套接有第一锥齿轮17，所述第一锥齿轮17与边侧的第二锥齿轮13啮合相连，所述第二锥齿轮13套接有连轴14的左右两端，所述连轴14通过连接座与底侧的顶板18固定相连，所述连轴14上套接有第一齿轮15，所述第一齿轮15与边侧的第二齿轮21啮合相连，所述第二齿轮21套接在转轴22上，所述转轴22通过联轴器与边侧的减速电机23对接相连，所述第一螺柱12、第二螺柱16与隔板5两侧的连接耳28套接相连，所述柜体1里侧设有安装架2，所述安装架2的底侧开设有滑槽6，所述滑槽6分别与第一置物架7、第二置物架8的边端滑动相连，所述隔板5的上端设有第三置物架3，所述第三置物架3通过边侧的滑轨4与安装架2活动相连，所述顶板18、隔板5的底侧均开设有第一凹槽19，所述第一凹槽19的里侧通过安装座安设有紫外线消

毒灯20，所述隔板5、柜体1里侧腔体底端均开设有第二凹槽25，所述第二凹槽25的上端通过安装座安设有加热器26。

[0019] 具体的，所述柜体1的底端四角固定安设有脚轮9，所述柜门10的里侧嵌接安设有观测窗11。

[0020] 具体的，所述第一螺柱12、第二螺柱16规格相同，所述第一螺柱12、第二螺柱16与顶板18的交接处均嵌接安设有轴承。

[0021] 具体的，两个所述连接耳28对称设置，且所述连接耳28的中侧开设有螺孔24，所述螺孔24的位置与第一螺柱12、第二螺柱16的位置相对应。

[0022] 具体的，所述第一螺柱12、第二螺柱16的顶端与柜体1里侧嵌接的轴座对接相连，所述柜体1里侧腔体边侧嵌接安设有对接座27，所述对接座27里侧嵌接安设有轴承。

[0023] 具体的，所述第二凹槽25里侧的加热器26设有两个，所述第一齿轮15的厚度大于第二齿轮21的厚度。

[0024] 该实用新型在使用时，相应的餐具在清洗擦干后依据餐具的大小尺寸依次放置进第一置物架7、第二置物架8与第三置物架3中，相应的加热器26对其进行加热，待加热烘干后相应的紫外线消毒灯20对其进行杀菌消毒，对于部分规格较大的餐具或是造型较为独特的餐具，需要对第一置物架7、第三置物架3之间的间距进行调节时，减速电机23运行带动转轴22以及转轴22上的第二齿轮21进行转动，并带动第一齿轮15以及第一齿轮15里侧的连轴14进行转动，由此第一螺柱12、第二螺柱16进行同步转动，带动隔板5以及隔板5上的第三置物架3进行上下移动，实现对第一置物架7、第三置物架3之间的间距进行调节，便于依据不同规格尺寸的餐具进行调节，灵活便捷，结构设计合理，具有很强的实用性，适合推广。

[0025] 需要说明的是减速电机23、加热器26、紫外线消毒灯20的具体型号需要依据该设置的具体规格进行计算，相应的计算方式属于该领域的现有技术，故不再赘述。

[0026] 减速电机23、加热器26、紫外线消毒灯20的控制方式及其原理对本领域技术人员来说是清楚的，在此不予详细说明。

[0027] 最后应说明的是：以上所述仅为本实用新型的优选实施例而已，并不用于限制本实用新型，尽管参照前述实施例对本实用新型进行了详细的说明，对于本领域的技术人员来说，其依然可以对前述各实施例所记载的技术方案进行修改，或者对其中部分技术特征进行等同替换，凡在本实用新型的精神和原则之内，所作的任何修改、等同替换、改进等，均应包含在本实用新型的保护范围之内。

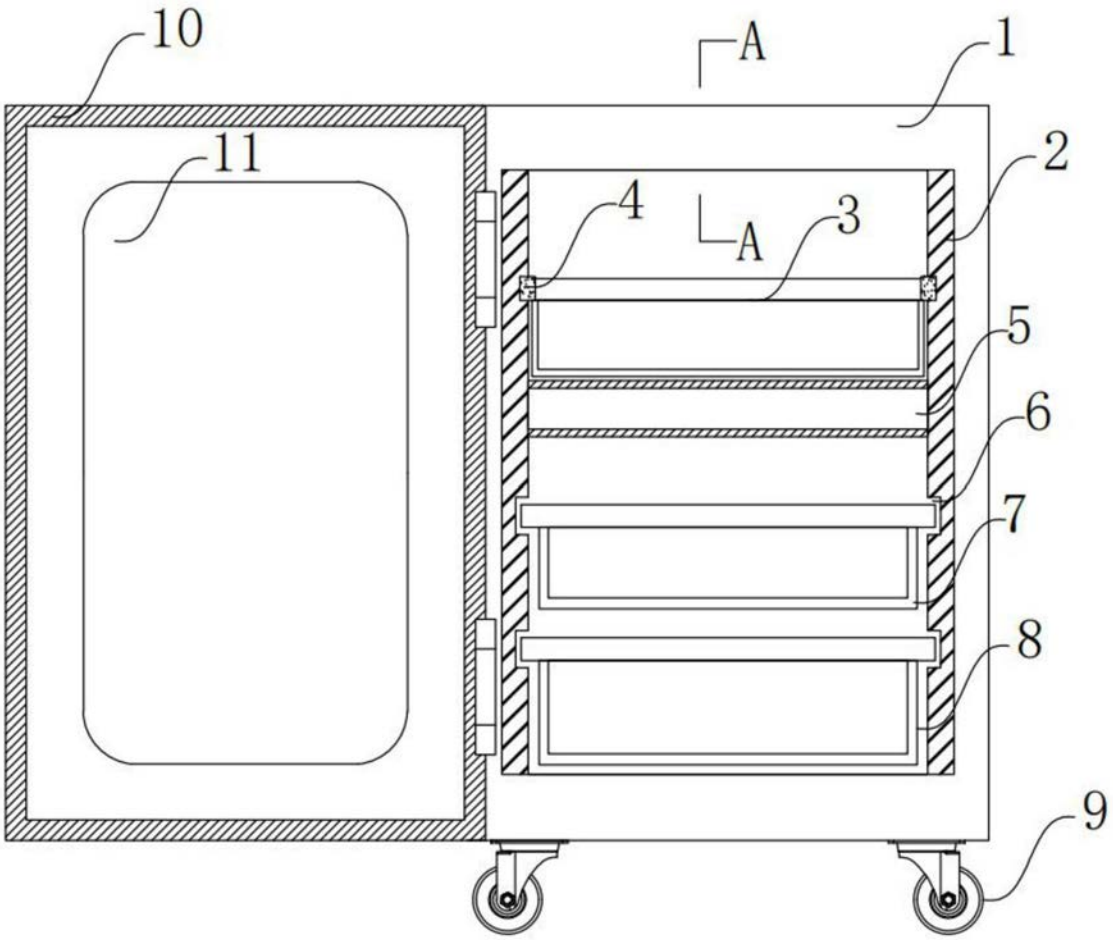

图1

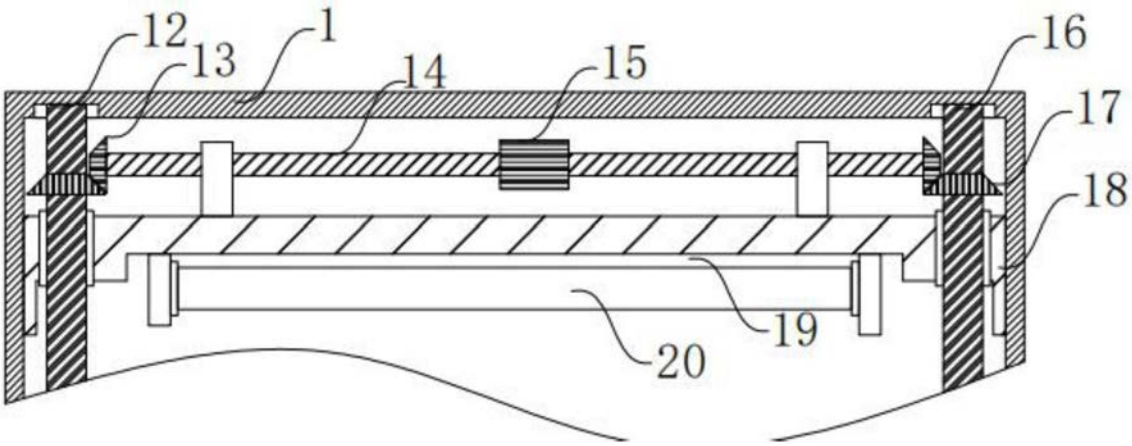

图2

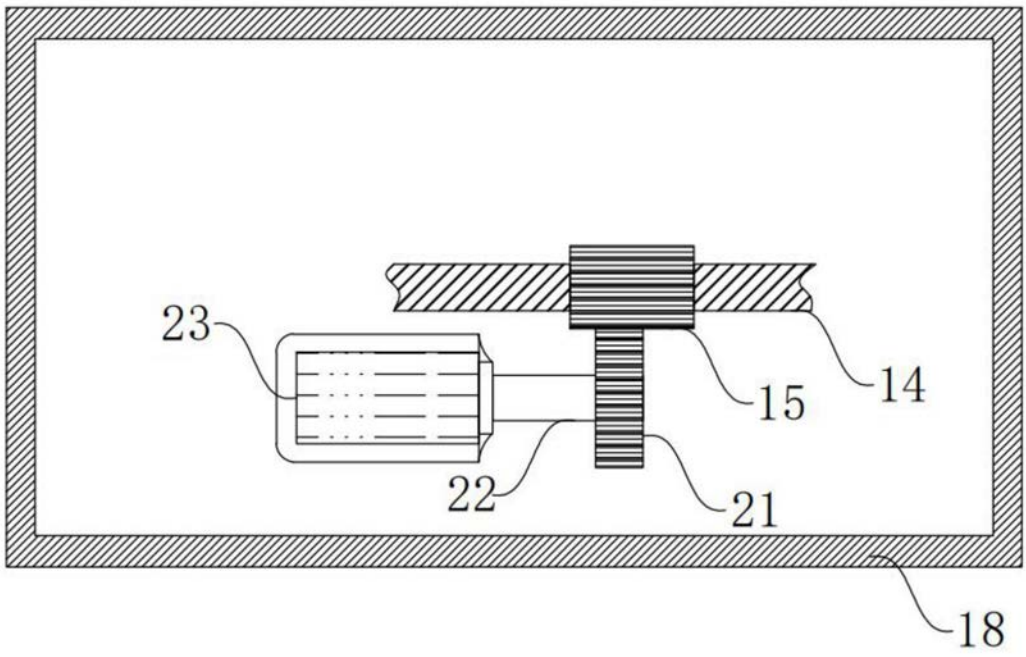

图3

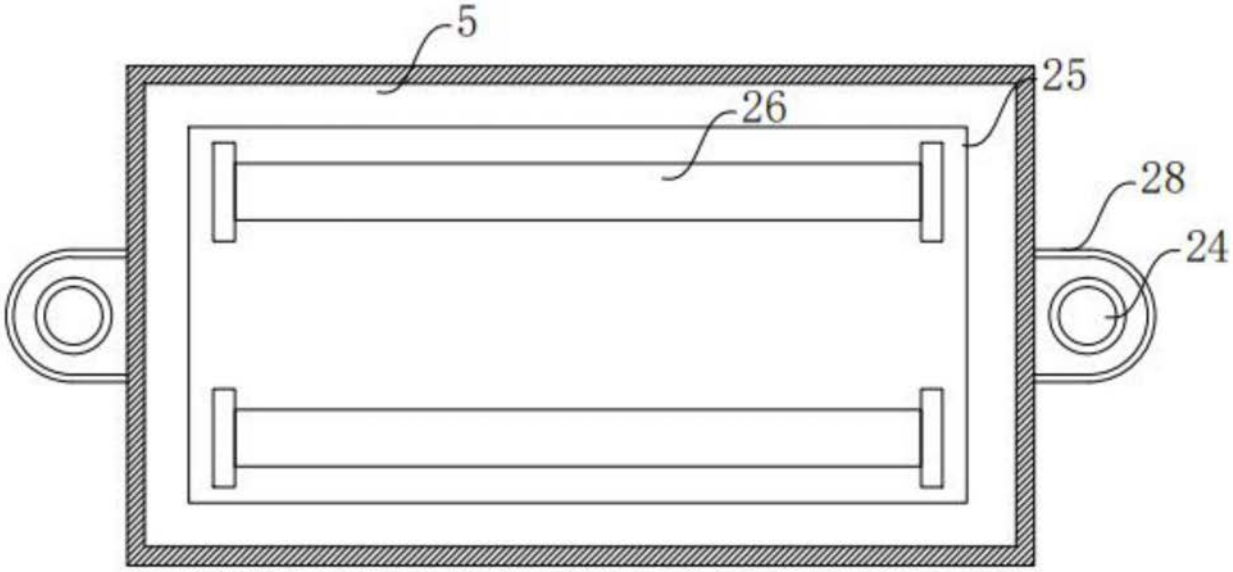

图4

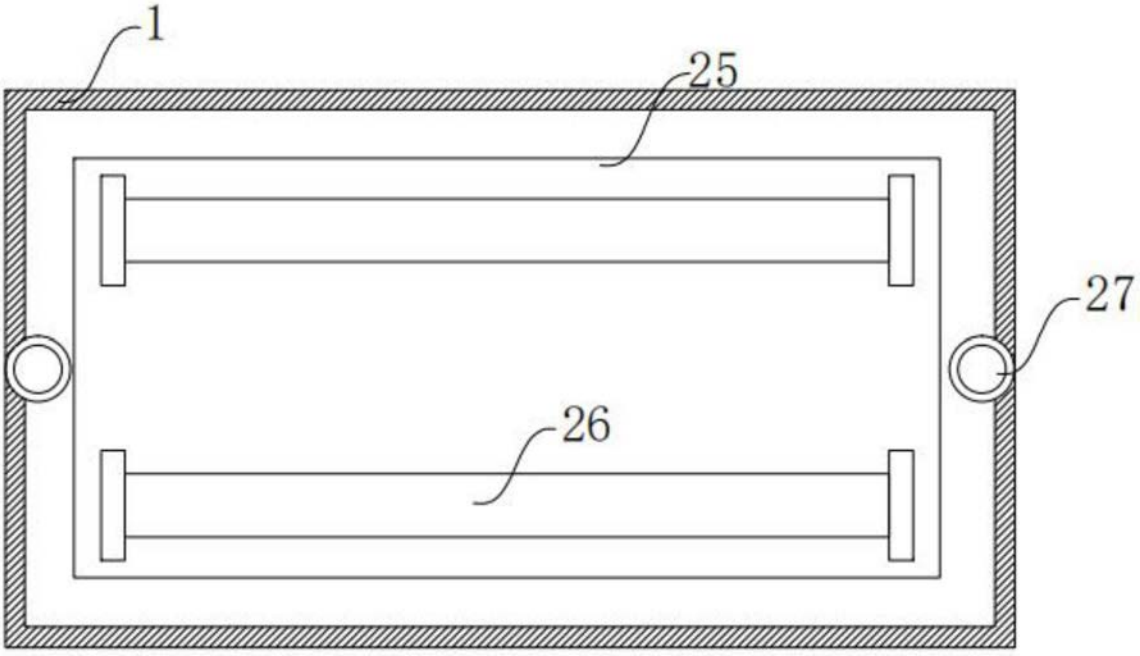

图5