(19)中华人民共和国国家知识产权局

(12)实用新型专利

(10)授权公告号 CN 203198586 U
(45)授权公告日 2013.09.18

(21)申请号 201320113220.6

(22)申请日 2013.02.21

(73)专利权人 李良美
地址 311411 浙江省富阳市场口镇洋沙村18号

(72)发明人 李良美

(51)Int.Cl.
B44C 5/00(2006.01)

权利要求书1页 说明书1页 附图1页

(54)实用新型名称

一种圆盘座式摆设灯具

(57)摘要

本实用新型属摆设灯具制作技术领域，涉及一种圆盘座式摆设灯具。包括底座、支撑杆、灯罩，底座为不锈钢圆盘座，支撑杆为中部呈斜置框面的条片杆，灯罩为上小下大、上面封口下面开口、外侧面呈条纹面的圆锥台体罩式结构，底座水平设置于下部位置，支撑杆竖置于底座上面中间位置，灯罩设置于支撑杆上方位置且通过内侧所设的骨架与支撑杆顶端固连。本实用新型具有如下特点：别致、美观。

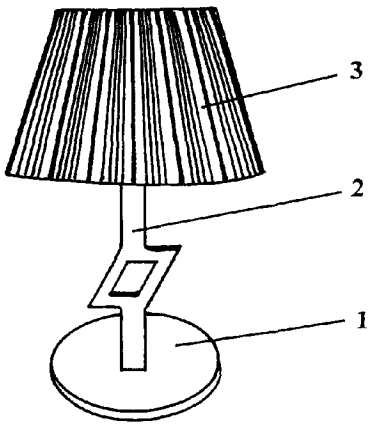

CN 203198586 U

1. 一种圆盘座式摆设灯具，其特征在于：包括底座、支撑杆、灯罩，底座为不锈钢圆盘座，支撑杆为中部呈斜置框面的条片杆，灯罩为上小下大、上面封口下面开口、外侧面呈条纹面的圆锥台体罩式结构，底座水平设置于下部位置，支撑杆竖置于底座上面中间位置，灯罩设置于支撑杆上方位置且通过内侧所设的骨架与支撑杆顶端固连。

一种圆盘座式摆设灯具

技术领域：

[0001] 本实用新型属摆设灯具制作技术领域，涉及一种圆盘座式摆设灯具。

背景技术：

[0002] 灯具是用于照明的用具，适用环境很广，在现代家庭中灯具不仅是照明用具，更是居室一种装饰品。而摆设灯具专用于居室装饰摆设，属居室装饰品。

发明内容：

[0003] 本实用新型的目的是给现代家庭提供一种圆盘座式摆设灯具。

[0004] 本实用新型所采用的技术方案：

[0005] 一种圆盘座式摆设灯具，包括底座、支撑杆、灯罩，底座为不锈钢圆盘座，支撑杆为中部呈斜置框面的条片杆，灯罩为上小下大、上面封口下面开口、外侧面呈条纹面的圆锥台体罩式结构，底座水平设置于下部位置，支撑杆竖置于底座上面中间位置，灯罩设置于支撑杆上方位置且通过内侧所设的骨架与支撑杆顶端固连。

[0006] 本实用新型具有如下特点：别致、美观。

附图说明：

[0007] 图 1 为圆盘座式摆设灯具结构示意图，其标记说明：底座 1，支撑杆 2，灯罩 3。

具体实施方式：

[0008] 下面结合附图对本实用新型作进一步说明：

[0009] 一种圆盘座式摆设灯具，包括底座 1、支撑杆 2、灯罩 3，底座 1 为不锈钢圆盘座，支撑杆 2 为中部呈斜置框面的条片杆，灯罩 3 为上小下大、上面封口下面开口、外侧面呈条纹面的圆锥台体罩式结构，底座 1 水平设置于下部位置，支撑杆 2 竖置于底座 1 上面中间位置，灯罩 3 设置于支撑杆 2 上方位置且通过内侧所设的骨架与支撑杆 2 顶端固连。

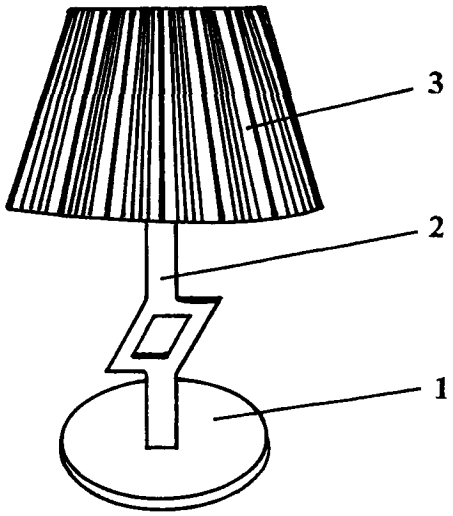

图 1