(19)中华人民共和国国家知识产权局

(12)实用新型专利

(10)授权公告号 CN 213019347 U
(45)授权公告日 2021.04.20

(21)申请号 202021536823.3
(22)申请日 2020.07.29
(73)专利权人 中山市海弗来照明科技有限公司
地址 528478 广东省中山市横栏镇茂辉工业区(贴边)益辉三路2号2幢首层第1卡
(72)发明人 程有良
(74)专利代理机构 北京联瑞联丰知识产权代理事务所(普通合伙) 11411
代理人 郭堃
(51)Int.Cl.
F21S 9/02(2006.01)
F21V 23/00(2015.01)
F21V 23/04(2006.01)
F21V 23/06(2006.01)
F21V 21/30(2006.01)

权利要求书1页 说明书3页 附图7页

(54)实用新型名称

一种化妆台灯具

(57)摘要

本实用新型公开了日用品技术领域的一种化妆台灯具;包括支撑柱,支撑柱的底部固定连接有吸盘,支撑柱的顶部固定连接有转轴,转轴的顶部固定连接有限位球,限位球的内壁开设有内槽,限位球顶部的前端贯穿开设有活动槽,内槽内设有活动球,活动球的顶部固定连接有连接柱,连接柱的顶部固定连接有镜子,镜子的外壁固定连接有第一光源,第一光源的外壁固定连接有滑块,滑块远离第一光源的外侧设有固定环,固定环靠近滑块的内壁开设有滑槽,滑槽与滑块滑动连接,支撑柱的后端开设有电池槽。本实用新型的有益效果是:本装置可当化妆镜和活动台灯使用,使用简单、灵活,方便移动和固定,转动角度大,自带储备电源。

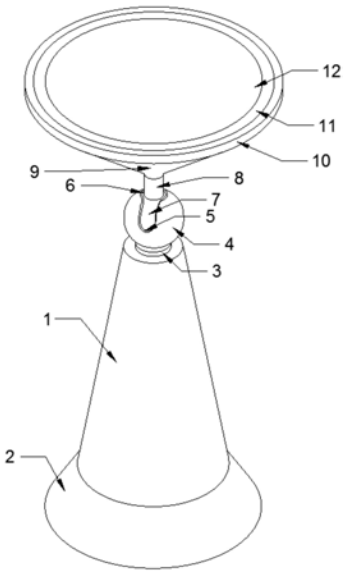

CN 213019347 U

1.一种化妆台灯具,包括支撑柱(1),其特征在于:所述支撑柱(1)的底部固定连接有吸盘(2),所述支撑柱(1)的顶部固定连接有转轴(3),所述转轴(3)的顶部固定连接有限位球(4),所述限位球(4)的内壁开设有内槽(6),所述限位球(4)顶部的前端贯穿开设有活动槽(5),所述内槽(6)内设有活动球(7),所述活动球(7)的顶部固定连接有连接柱(8),所述连接柱(8)的顶部固定连接有镜子(12),所述镜子(12)的外壁固定连接有第一光源(11),所述第一光源(11)的外壁固定连接有滑块(16),所述滑块(16)远离第一光源(11)的外侧设有固定环(10),所述固定环(10)靠近滑块(16)的内壁开设有滑槽(15),所述滑槽(15)与滑块(16)滑动连接,所述支撑柱(1)的后端开设有电池槽(13),所述支撑柱(1)后端位于电池槽(13)的底部开设有充电口(14),所述连接柱(8)底端的外壁与镜子(12)的底部共同固定连接有第二光源(9)。

2.根据权利要求1所述的一种化妆台灯具,其特征在于:所述滑块(16)一侧的外壁开设有凹槽(19),所述凹槽(19)靠近滑块(16)的一端固定连接有开关(17),所述滑槽(15)靠近滑块(16)与开关(17)位置相匹配的一侧固定连接有固定块(18)。

3.根据权利要求2所述的一种化妆台灯具,其特征在于:所述开关(17)的控制端靠近固定环(10)的一侧,所述固定块(18)前后两端之间形成的距离大于凹槽(19)前后两端之间的距离。

4.根据权利要求1所述的一种化妆台灯具,其特征在于:所述电池槽(13)内设有可充电电池,所述第一光源(11)、第二光源(9)均与开关(17)电性连接,所述开关(17)与电池槽(13)的输出端电性连接,所述电池槽(13)的输入端与充电口(14)电性连接。

5.根据权利要求1所述的一种化妆台灯具,其特征在于:所述活动槽(5)的后端位于限位球(4)的顶部,所述活动槽(5)的前端位于限位球(4)的前端,所述活动槽(5)的内径尺寸与连接柱(8)的外径尺寸相匹配。

6.根据权利要求1所述的一种化妆台灯具,其特征在于:所述第二光源(9)为圆锥形结构,所述第二光源(9)的顶部与镜子(12)的底部固定连接,所述第二光源(9)的底部与连接柱(8)下端的外壁固定连接。

一种化妆台灯具

技术领域

[0001] 本实用新型涉及日用品技术领域，具体是一种化妆台灯具。

背景技术

[0002] 灯具，是指能透光、分配和改变光源光分布的器具，包括除光源外所有用于固定和保护光源所需的全部零部件，以及与电源连接所必需的线路附件。化妆台指用来化妆的家具装饰。化妆台一词，在现代家居中，已经被业主、客户、家居设计师广泛用到，现在泛指家具梳妆台；化妆台尺寸标准的是总高度为1500mm左右，宽为700mm到1200mm，这样的化妆台尺寸是大小正合适的，在家庭装修之前的前期准备时，就应该确定好化妆台尺寸大小，同时化妆台尺寸也要和房间的格调和风格统一起来。

[0003] 随着社会的发展和人们生活质量的提升，在现在生活中，基本家家户户都安装有化妆台用于日常整理妆容用，而现在的很多楼房设计会有房间朝北，而朝北的房间采光度较差，若化妆台置于朝北的房间内，正常的日然光不足以为化妆台提供照明，若一直使用主照明设备来照明，则会浪费大量电能，而市场常见的台灯大多功能单一，单做照明用，同时仅能在插座附近照明使用，移动不方便。因此，本领域技术人员提供了一种化妆台灯具，以解决上述背景技术中提出的问题。

实用新型内容

[0004] 本实用新型的目的在于提供一种化妆台灯具，以解决上述背景技术中提出的问题。

[0005] 为实现上述目的，本实用新型提供如下技术方案：一种化妆台灯具，包括支撑柱，所述支撑柱的底部固定连接有吸盘，所述支撑柱的顶部固定连接有转轴，所述转轴的顶部固定连接有限位球，所述限位球的内壁开设有内槽，所述限位球顶部的前端贯穿开设有活动槽，所述内槽内设有活动球，所述活动球的顶部固定连接有连接柱，所述连接柱的顶部固定连接有镜子，所述镜子的外壁固定连接有第一光源，所述第一光源的外壁固定连接有滑块，所述滑块远离第一光源的外侧设有固定环，所述固定环靠近滑块的内壁开设有滑槽，所述滑槽与滑块滑动连接，所述支撑柱的后端开设有电池槽，所述支撑柱后端位于电池槽的底部开设有充电口，所述连接柱底端的外壁与镜子的底部共同固定连接有第二光源。

[0006] 作为本实用新型进一步的方案：所述滑块一侧的外壁开设有凹槽，所述凹槽靠近滑块的一端固定连接有开关，所述滑槽靠近滑块与开关位置相匹配的一侧固定连接有固定块，隐藏式开关在确保实用性的同时保持装置美观。

[0007] 作为本实用新型再进一步的方案：所述开关的控制端靠近固定环的一侧，所述固定块前后两端之间形成的距离大于凹槽前后两端之间的距离，确保党固定环转动时，带动固定块活动能按压开关，达到开启第一光源和第二光源的目的。

[0008] 作为本实用新型再进一步的方案：所述电池槽内设有可充电电池，所述第一光源、第二光源均与开关电性连接，所述开关与电池槽的输出端电性连接，所述电池槽的输入端

与充电口电性连接，当充电口接入外部电源时，可在为第一光源和第二光源提供照明电量的同时，为电池槽内的电池充电，当充电口不接入外部电源时，电池槽内的电池可直接为第一光源和第二光源提供输入电能，充电口接入电源为普通手机充电器电源5V-1A。

[0009] 作为本实用新型再进一步的方案：所述活动槽的后端位于限位球的顶部，所述活动槽的前端位于限位球的前端，所述活动槽的内径尺寸与连接柱的外径尺寸相匹配，限定活动槽的形状和位置，确保连接柱的活动性。

[0010] 作为本实用新型再进一步的方案：所述第二光源为圆锥形结构，所述第二光源的顶部与镜子的底部固定连接，所述第二光源的底部与连接柱下端的外壁固定连接，确定第二光源的形状和安装位置，为镜子的下端提供照明。

[0011] 与现有技术相比，本实用新型的有益效果是：本实用新型中，通过吸盘使本装置可方便移动和固定在需要的位置，通过支撑柱提供输入电源和储备电源安装位置并为装置上方的照明设备和镜子提供支撑，通过转轴使限位球可水平方向330°转动，同时通过活动球和活动槽，使连接柱可竖直方向转动，两相配合使用，使本装置达到更大的转动角度，可根据实际情况灵活使用，通过镜子辅助化妆，通过第一光源和第二光源辅助进行照明，通过转动固定环，带动固定块按压开关可打开照明装置的外部电源的接通，影藏使开关设计，在使用的同时最大化保持设备美观。本装置可当化妆镜和活动台灯使用，使用简单、灵活，方便移动和固定，转动角度大，自带储备电源。

附图说明

[0012] 图1为本实用新型的主视结构示意图；

[0013] 图2为本实用新型中活动球转动的主视结构示意图；

[0014] 图3为本实用新型的后视结构示意图；

[0015] 图4为本实用新型中活动球的主视剖视结构示意图

[0016] 图5为图4中A处放大示意图；

[0017] 图6为图4中B处放大示意图；

[0018] 图7为本实用新型中滑块的俯视剖视结构示意图。

[0019] 图中：1、支撑柱；2、吸盘；3、转轴；4、限位球；5、活动槽；6、内槽；7、活动球；8、连接柱；9、第二光源；10、固定环；11、第一光源；12、镜子；13、电池槽； 14、充电口；15、滑槽；16、滑块；17、开关；18、固定块；19、凹槽。

具体实施方式

[0020] 下面将结合本实用新型实施例中的附图，对本实用新型实施例中的技术方案进行清楚、完整地描述，显然，所描述的实施例仅仅是本实用新型一部分实施例，而不是全部的实施例。基于本实用新型中的实施例，本领域普通技术人员在没有做出创造性劳动前提下所获得的所有其他实施例，都属于本实用新型保护的范围。

[0021] 请参阅图1～7，本实用新型实施例中，一种化妆台灯具，包括支撑柱1，支撑柱1的底部固定连接有吸盘2，支撑柱1的顶部固定连接有转轴3，转轴3的顶部固定连接有限位球4，限位球4的内壁开设有内槽6，限位球4顶部的前端贯穿开设有活动槽5，内槽6 内设有活动球7，活动球7的顶部固定连接有连接柱8，连接柱8的顶部固定连接有镜子12，镜子12的外

壁固定连接有第一光源11，第一光源11的外壁固定连接有滑块16，滑块16 远离第一光源11的外侧设有固定环10，固定环10靠近滑块16的内壁开设有滑槽15，滑槽15与滑块16滑动连接，支撑柱1的后端开设有电池槽13，支撑柱1后端位于电池槽13 的底部开设有充电口14，连接柱8底端的外壁与镜子12的底部共同固定连接有第二光源9。

[0022] 其中，滑块16一侧的外壁开设有凹槽19，凹槽19靠近滑块16的一端固定连接有开关17，滑槽15靠近滑块16与开关17位置相匹配的一侧固定连接有固定块18，隐藏式开关17在确保实用性的同时保持装置美观；开关17的控制端靠近固定环10的一侧，固定块18前后两端之间形成的距离大于凹槽19前后两端之间的距离，确保党固定环10转动时，带动固定块18活动能按压开关17，达到开启第一光源11和第二光源9的目的。

[0023] 电池槽13内设有可充电电池，第一光源11、第二光源9均与开关17电性连接，开关17与电池槽13的输出端电性连接，电池槽13的输入端与充电口14电性连接，当充电口14 接入外部电源时，可在为第一光源11和第二光源9提供照明电量的同时，为电池槽13内的电池充电，当充电口14不接入外部电源时，电池槽13内的电池可直接为第一光源11 和第二光源9提供输入电能，充电口14接入电源为普通手机充电器电源5V-1A；活动槽5 的后端位于限位球4的顶部，活动槽5的前端位于限位球4的前端，活动槽5的内径尺寸与连接柱8的外径尺寸相匹配，限定活动槽5的形状和位置，确保连接柱8的活动性；第二光源9为圆锥形结构，第二光源9的顶部与镜子12的底部固定连接，第二光源9的底部与连接柱8下端的外壁固定连接，确定第二光源9的形状和安装位置，为镜子12的下端提供照明。

[0024] 本实用新型的工作原理是：当使用本装置作为梳妆台上的照明设备时，只需通过吸盘 2将本装置固定在梳妆台上的合适位置，然后转动根据情况可选择通过充电口14接入外部电源，当接入外部电源时，在对第一光源11和第二光源9提供电能的同时，也为电池槽13 内的电池进行充电，当外部电源接入完毕后，转动固定环10，使滑块15在滑槽16内滑动，随着固定环10的转动，带动固定块18向靠近开关17的方向运动，直至按压开关17，打开第一光源11和第二光源9，即可提供照明功能，使用结束后，只需反向转动固定环10，带动固定块18反向按压开关17即可关闭第一光源11和第二光源9。当本装置作为梳妆镜使用时，只需通过吸盘2将本装置固定于合适位置，然后转动活连接柱8，使连接柱8在活动槽5内转动合适角度，同时带动活动球7在内槽6内转动，当转动一定角度后，也可随着使用者的移动，通过转轴3转动镜子12，在不移动装置的前提下，使镜子12一能正对着使用者，提供更好的使用体验。

[0025] 以上所述，仅为本实用新型较佳的具体实施方式，但本实用新型的保护范围并不局限于此，任何熟悉本技术领域的技术人员在本实用新型揭露的技术范围内，根据本实用新型的技术方案及其实用新型构思加以等同替换或改变，都应涵盖在本实用新型的保护范围之内。

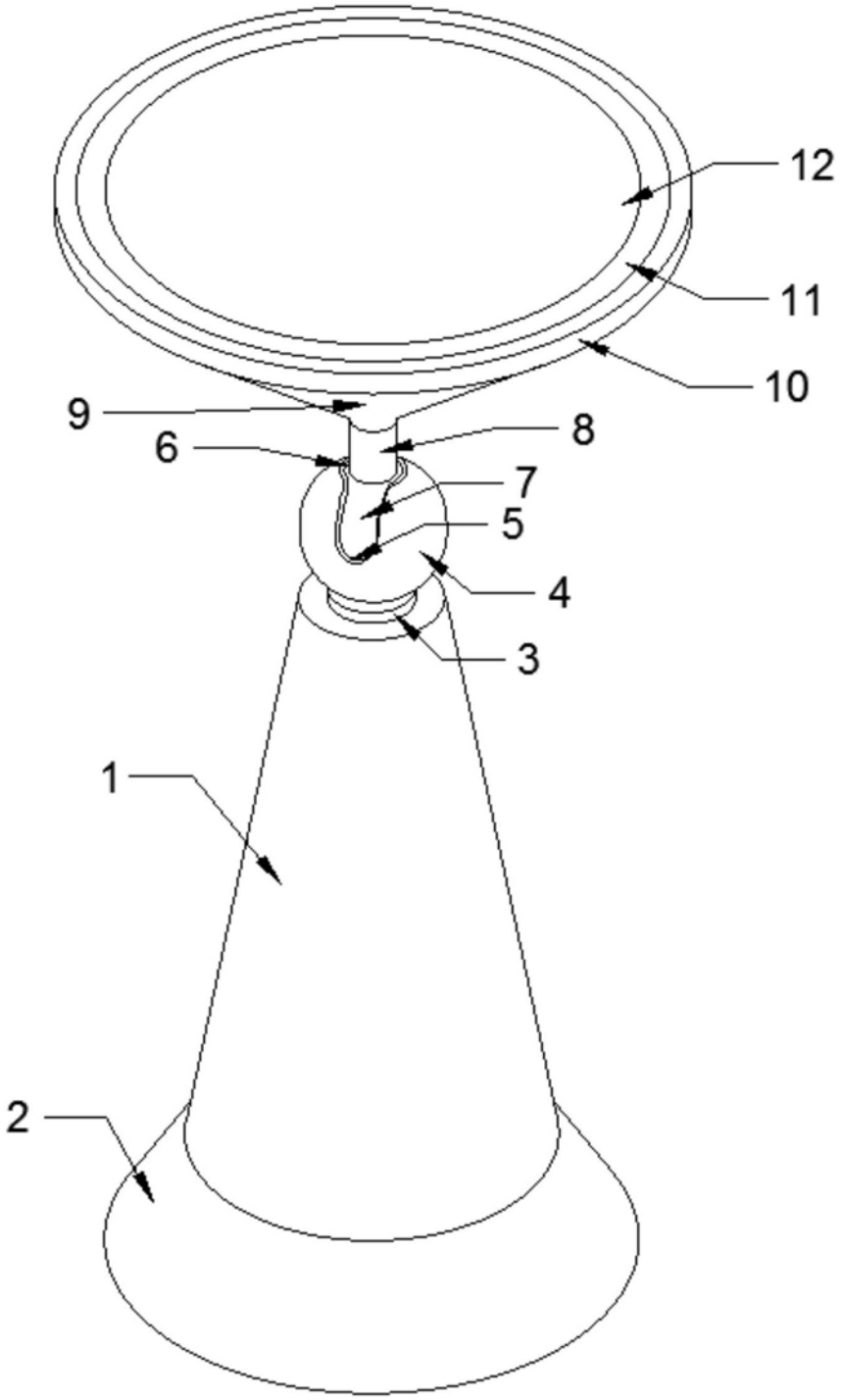

图1

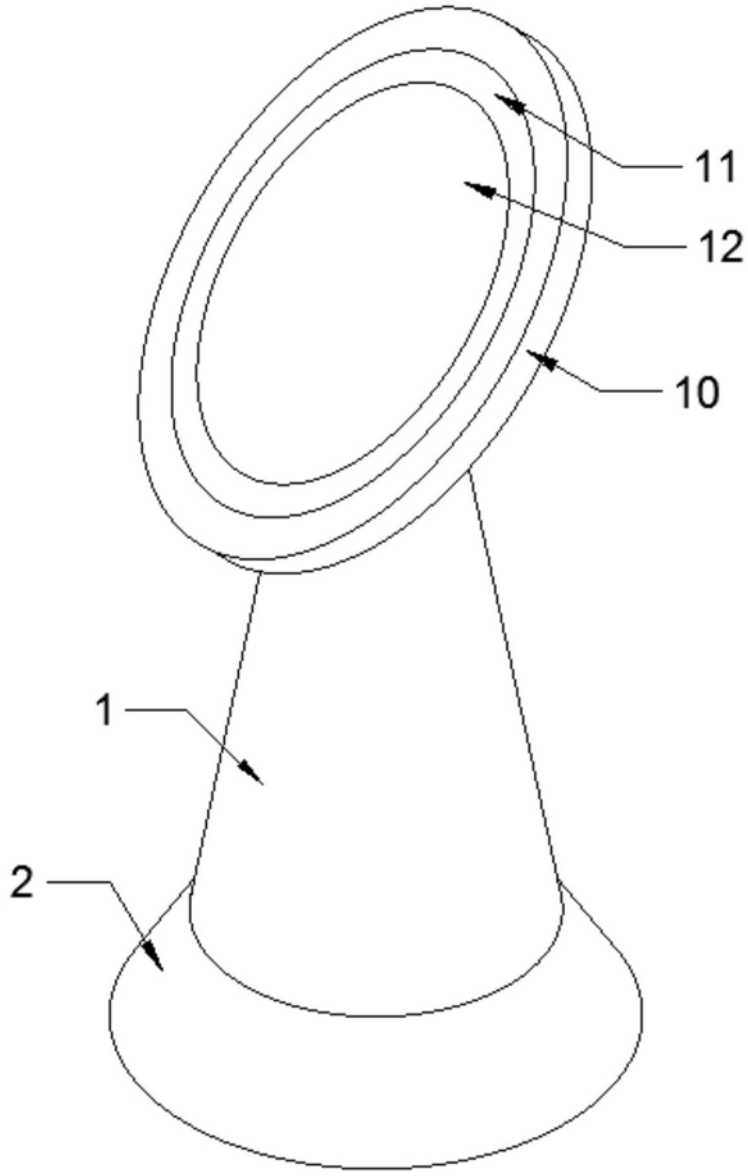

图2

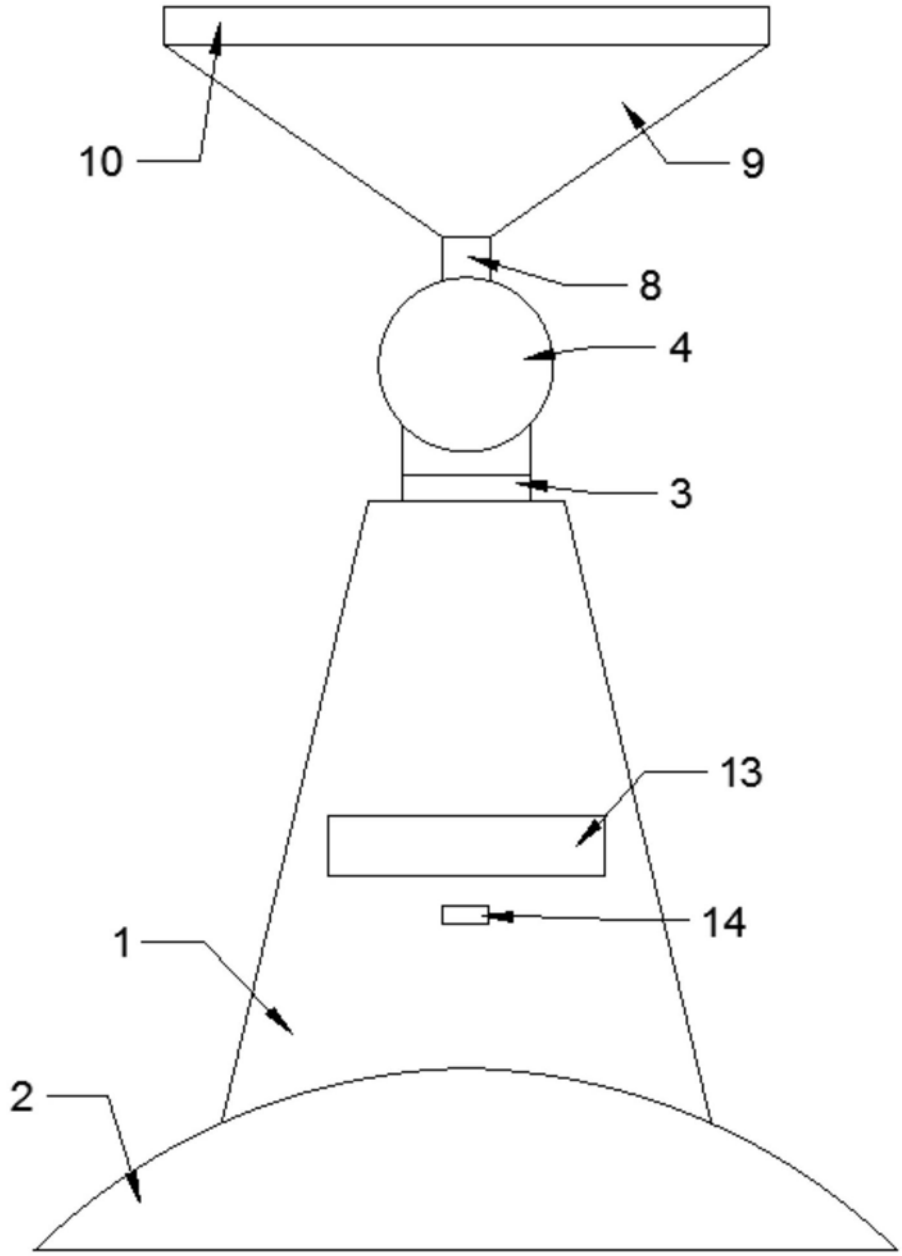

图3

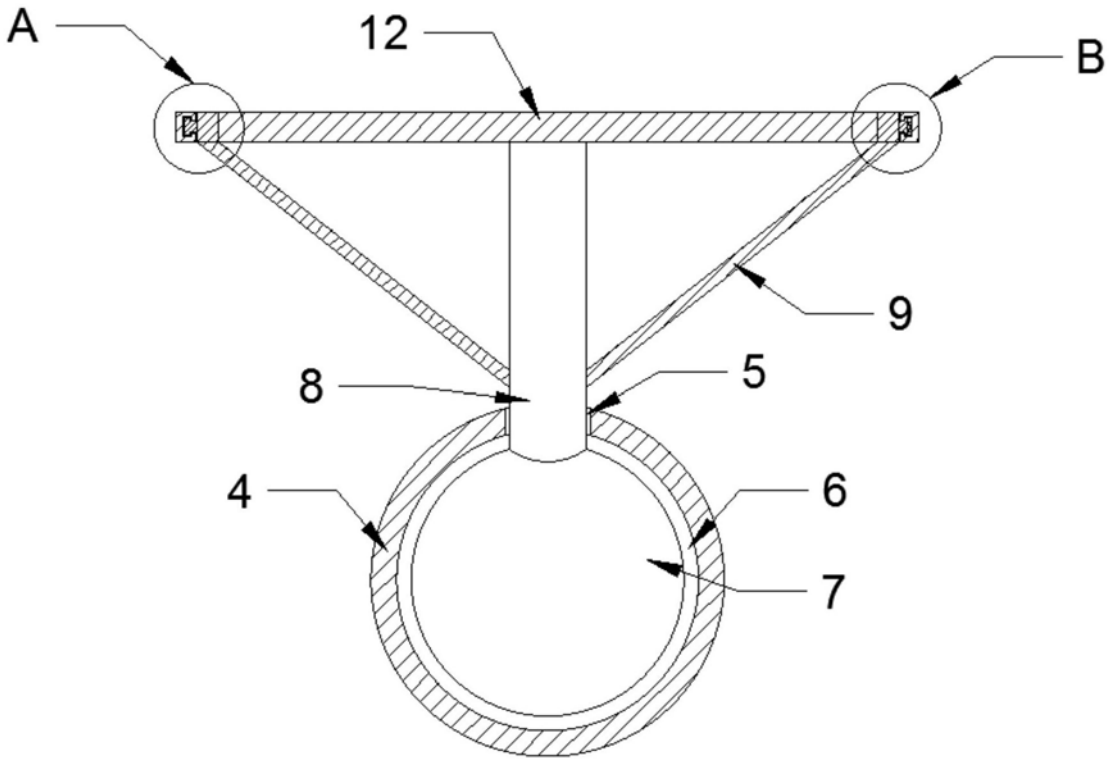

图4

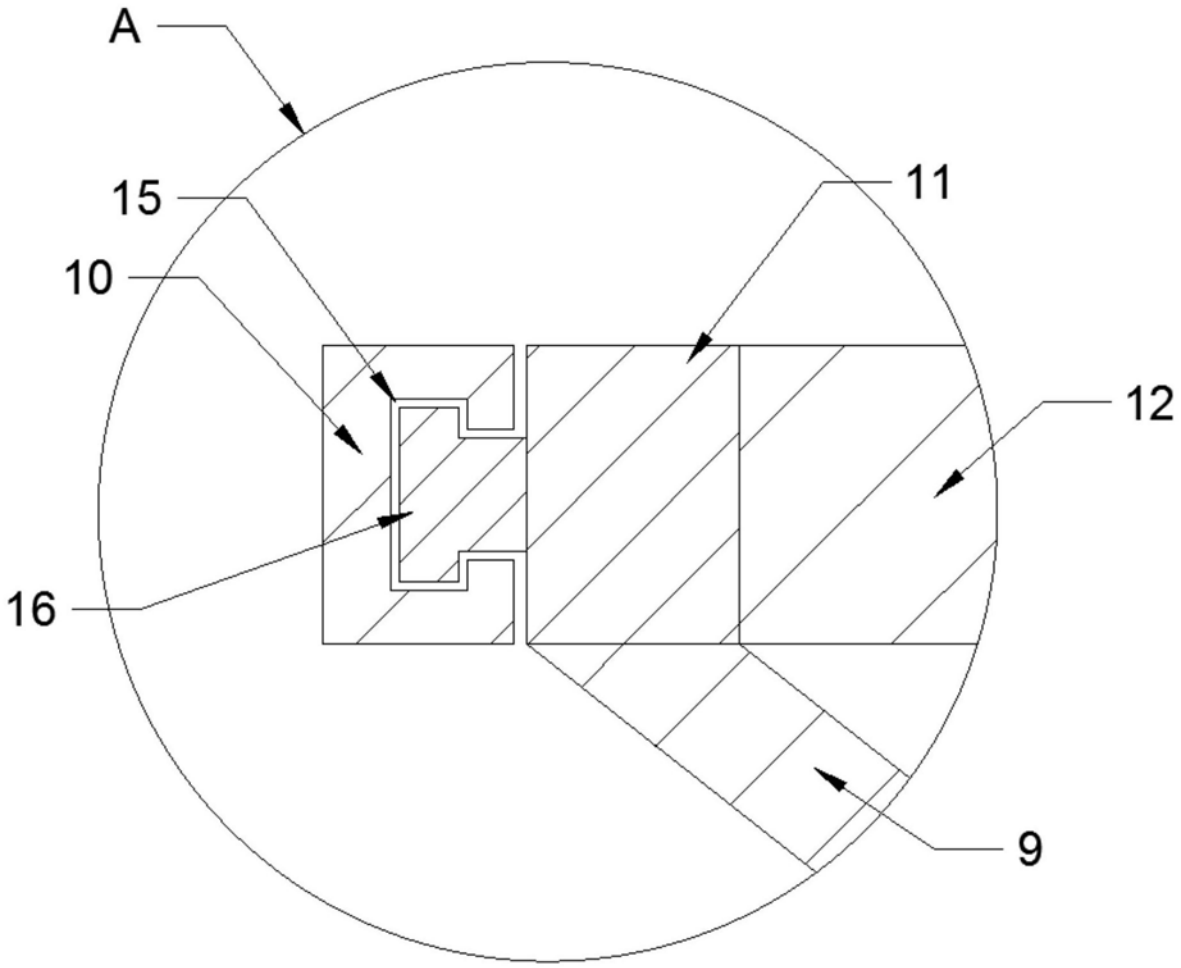

图5

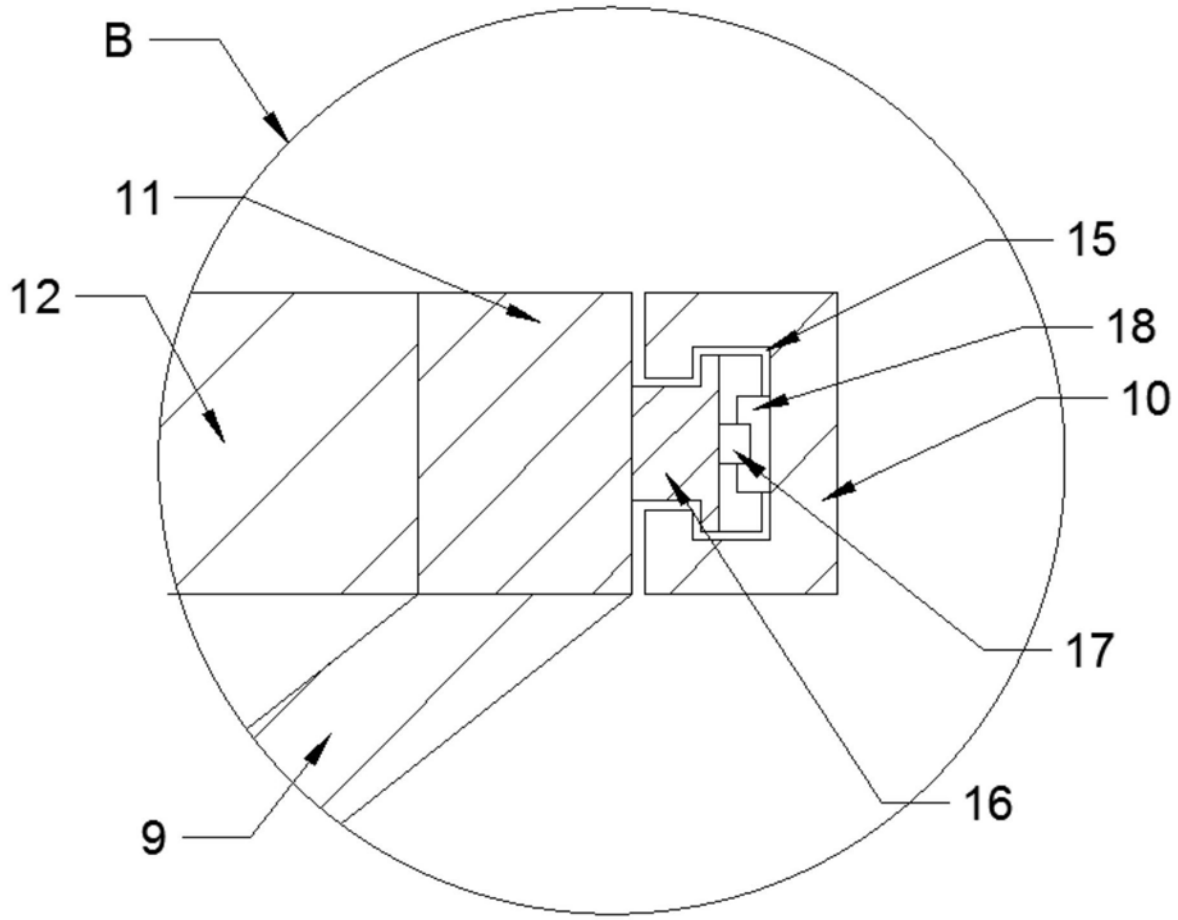

图6

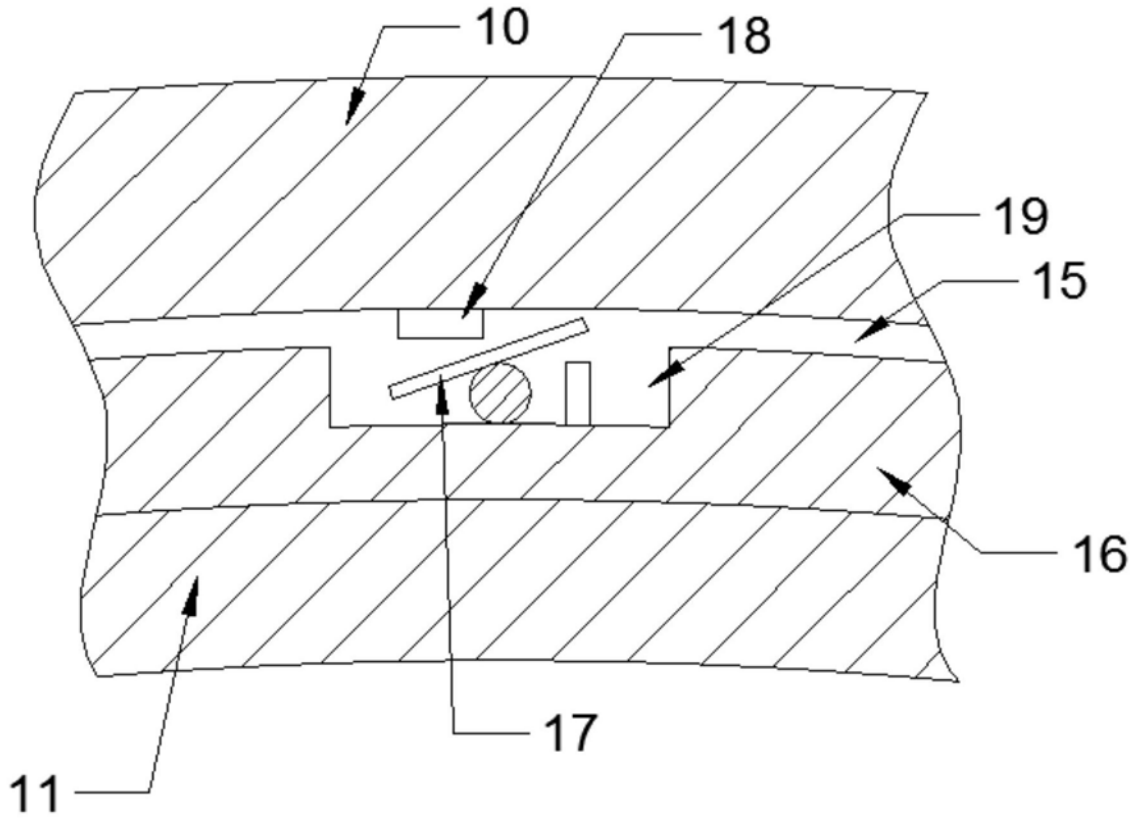

图7