(19)国家知识产权局

(12)实用新型专利

(10)授权公告号 CN 221331657 U
(45)授权公告日 2024.07.16

(21)申请号 202322279013.4

(22)申请日 2023.08.24

(73)专利权人 三峡大学附属仁和医院
地址 443001 湖北省宜昌市夷陵路410号

(72)发明人 向光俊 向明磊 王勃霏 刘玲 孙雨桐 杨小玲 杨洪政 贾文成 龙艳春

(74)专利代理机构 重庆一叶知秋专利代理事务所(普通合伙) 50277
专利代理师 杨娟娟

(51)Int.Cl.
A61F 13/02(2024.01)
A61M 35/00(2006.01)

权利要求书1页 说明书3页 附图2页

(54)实用新型名称

一种慢性创面修复敷料

(57)摘要

本实用新型公开了一种慢性创面修复敷料，包括无纺布层、敷芯和离型纸层，无纺布层、敷芯以及离型纸层由下至上依次设置，无纺布层的中心位置开设有注射孔，注射孔上覆盖设置有医用防水透气膜，敷芯粘贴设置于无纺布层的上侧面中间位置，敷芯外一周的无纺布层上设置有缓冲区。本慢性创面修复敷料，通过在无纺布的敷芯中心位置设置覆盖有医用防水透气膜的注射孔，可以在换药前，通过注射孔给敷芯处注射碘伏等消毒液，使消毒液浸透敷芯，可以减少在换药时创面的表面与敷料粘连，降低撕扯时的疼痛感觉；此外，通过在敷芯四周设置没有粘胶的缓冲层，可以在撕扯时对创面起到一个缓冲作用，降低创面的疼痛感。

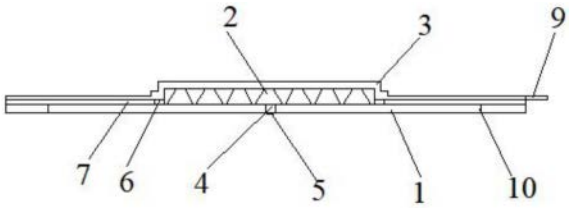

CN 221331657 U

1.一种慢性创面修复敷料,包括:无纺布层、敷芯和离型纸层,其特征在于,所述无纺布层、所述敷芯以及所述离型纸层由下至上依次设置,所述无纺布层的中心位置开设有注射孔,所述注射孔上覆盖设置有医用防水透气膜,所述敷芯粘贴设置于所述无纺布层的上侧面中间位置,所述敷芯外一周的所述无纺布层上设置有缓冲区。

2.根据权利要求1所述的慢性创面修复敷料,其特征在于,所述无纺布层的上侧面上除了所述敷芯以及所述缓冲区外的其余位置均涂设有医用粘胶,所述无纺布层通过所述医用粘胶与所述离型纸层粘贴连接。

3.根据权利要求2所述的慢性创面修复敷料,其特征在于,所述无纺布层上覆盖设置有医用粘胶的位置开设有多个透气孔。

4.根据权利要求1所述的慢性创面修复敷料,其特征在于,所述离型纸层的一侧上设置有撕扯条。

5.根据权利要求1所述的慢性创面修复敷料,其特征在于,所述缓冲区与所述无纺布层的边沿之间一体设置有环形撕裂线,所述环形撕裂线、所述缓冲区以及所述敷芯同心设置。

一种慢性创面修复敷料

技术领域

[0001] 本实用新型涉及医疗技术领域,尤其涉及一种慢性创面修复敷料。

背景技术

[0002] 近年来,各种慢性疾病的患病率逐年增加,导致与之相关的压疮,糖尿病足,下肢静脉性溃疡等慢性创面也呈现出高发病率。临床常见伤口已由急性创伤转为慢性创面为主,各种创伤、烧伤、烫伤、术后创口不愈合、褥疮、糖烂足、臁疮所致的慢性伤口已经跃居发病率的首位。

[0003] 创面修复是指由于致伤因子的作用导致组织缺失后,局部组织通过再生、修复、重建,进行修补的一系列病理生理过程。在慢性创面修复过程中,需要多次换药,然后通过敷料覆盖住创面,防止其被感染。

[0004] 现有的敷料一般由粘贴式无纺布层、敷芯和离型纸层组成,通过将敷芯盖设在创面上,吸收创面渗透液,然后通过粘贴式无纺布层粘贴在患者患处四周的皮肤上。

[0005] 但由于慢性创面治疗过程中,每隔两到三天均需要换一次药,特别是在治疗初期,敷料覆盖创面时,创面渗出物易与干燥真皮组织一起形成痂皮,上皮细胞被迫在痂下移行,妨碍上皮化,同时这种痂皮形成的创面和干燥的表面与敷料粘连,肉芽组织易长入纤维网眼中,换药揭起敷芯时会引起疼痛,并形成新的创伤。此外在撕扯无纺布层时也会拉扯到创面引起疼痛。

[0006] 因此,有必要提出一种慢性创面修复敷料,以解决上述问题。

实用新型内容

[0007] 本实用新型在于针对目前使用普通敷料覆盖慢性创面,在揭开敷芯以及撕扯无纺布层时,均会拉扯到创面的问题,提出了一种慢性创面修复敷料。

[0008] 为了解决上述技术问题,本实用新型提供了一种慢性创面修复敷料,包括:无纺布层、敷芯和离型纸层,无纺布层、敷芯以及离型纸层由下至上依次设置,无纺布层的中心位置开设有注射孔,注射孔上覆盖设置有医用防水透气膜,敷芯粘贴设置于无纺布层的上侧面中间位置,敷芯外一周的无纺布层上设置有缓冲区。

[0009] 在本方案的一个优选实施方式中,无纺布层的上侧面上除了敷芯以及缓冲区外的其余位置均涂设有医用粘胶,无纺布层通过医用粘胶与离型纸层粘贴连接。缓冲区上不覆盖粘胶,在撕扯时可以形成一个缓冲,减少对创面的拉扯。

[0010] 进一步地,无纺布层上覆盖设置有医用粘胶的位置开设有多个透气孔。透气孔不仅可以透气,还可以减少粘胶与皮肤的接触面积,减少皮肤对粘胶过敏的范围。

[0011] 在本方案的一个优选实施方式中,离型纸层的一侧上设置有撕扯条,方便撕扯离型纸。

[0012] 在本方案的一个优选实施方式中,缓冲区与无纺布层的边沿之间一体设置有环形撕裂线,环形撕裂线、缓冲区以及敷芯同心设置。环形撕裂线的设置可以方便在贴敷时,根

据敷贴部位的面积,选择是否减小无纺布的面积。

[0013] 本慢性创面修复敷料,通过在无纺布的敷芯中心位置设置覆盖有医用防水透气膜的注射孔,可以在换药前,通过注射孔给敷芯处注射碘伏等消毒液,使消毒液浸透敷芯,可以减少在换药时创面的表面与敷料粘连,减少撕扯时的疼痛感觉;此外,通过在敷芯四周设置没有粘胶的缓冲层,可以在撕扯时对创面起到一个缓冲作用,减少创面的疼痛感。

附图说明

[0014] 为了更清楚地说明本实用新型实施例或现有技术中的技术方案,下面将对实施例或现有技术描述中所需要使用的附图作简单地介绍,显而易见地,下面描述中的附图仅仅是本实用新型的一些实施例,对于本领域普通技术人员来讲,在不付出创造性劳动的前提下,还可以根据这些附图获得其他的附图。

[0015] 图1为慢性创面修复敷料的侧视结构示意图;

[0016] 图2为慢性创面修复敷料的仰视结构示意图;

[0017] 图3为慢性创面修复敷料打开状态下的俯视结构示意图;

[0018] 图中:无纺布层1、敷芯2、离型纸层3、注射孔4、医用防水透气膜5、缓冲区6、医用粘胶7、透气孔8、撕扯条9以及环形撕裂线10。

具体实施方式

[0019] 下面将结合本实用新型实施例中的附图,对本实用新型实施例中的技术方案进行清楚、完整地描述,显然,所描述的实施例仅仅是本实用新型一部分实施例,而不是全部的实施例。基于本实用新型中的实施例,本领域普通技术人员在没有做出创造性劳动前提下所获得的所有其他实施例,都属于本实用新型保护的范围。

[0020] 请参见图1-3,图1为慢性创面修复敷料的侧视结构示意图;图2为慢性创面修复敷料的仰视结构示意图;图3为慢性创面修复敷料打开状态下的俯视结构示意图。

[0021] 本慢性创面修复敷料包括:无纺布层1、敷芯2和离型纸层3。无纺布层1、敷芯2以及离型纸层3由下至上依次设置。

[0022] 无纺布层1的中心位置开设有注射孔4,注射孔4上覆盖设置有医用防水透气膜5。

[0023] 敷芯2粘贴设置于无纺布层1的上侧面中间位置,敷芯2外一周的无纺布层1上设置有缓冲区6,缓冲区6的宽度大概0.3-0.5cm左右。无纺布层1的上侧面上除了敷芯2以及缓冲区6外的其余位置均涂设有医用粘胶7,无纺布层1通过医用粘胶7与离型纸层3粘贴连接。缓冲区6上不覆盖医用粘胶7,在撕扯时可以形成一个缓冲,减少对创面的拉扯。

[0024] 缓冲区6与无纺布层1的边沿之间一体设置有环形撕裂线10,环形撕裂线10、缓冲区6以及敷芯2同心设置。环形撕裂线10的设置可以方便在贴敷时,根据敷贴部位的面积,选择是否减小无纺布的面积,进而提高敷贴的稳定性。

[0025] 无纺布层1上覆盖设置有医用粘胶7的位置开设有多个透气孔8。离型纸层3的一侧上设置有撕扯条9,方便撕扯离型纸。

[0026] 本慢性创面修复敷料中的敷芯2,除了包括传统的高吸水性高分子材料外,还可以在高吸水性高分子材料表面加入对应创面所需的治疗药物,用于更好的治疗创面,敷芯2为现有技术,不过多叙述。

[0027] 本慢性创面修复敷料在使用时,通过撕扯条9扯开部分离型纸层,然后将敷芯2对准患者创面,最后全部扯下离型纸层,通过无纺布层7的医用粘胶7将整个敷贴贴在患者皮肤上。如果创面附近位置较小,也可沿着环形撕裂线10将线外的无纺布层1和离型纸层一起撕掉,只留下线内的敷帖,再进行上述的换敷贴操作。当需要敷料时,用注射器抽取碘伏后,从医用防水透气膜5上扎入,将碘伏注射到敷芯2内,浸透并软化敷芯2,可以减少在换药时创面的表面与敷料粘连,减少撕扯时的疼痛感觉,1分钟左右后,再撕取敷料,然后进行常规消毒换药操作,最后重新贴上新的敷料。

[0028] 以上所述仅为本实用新型的较佳实施例而已,并不用以限制本实用新型,凡在本实用新型的精神和原则之内,所作的任何修改、等同替换、改进等,均应包含在本实用新型的保护范围之内。

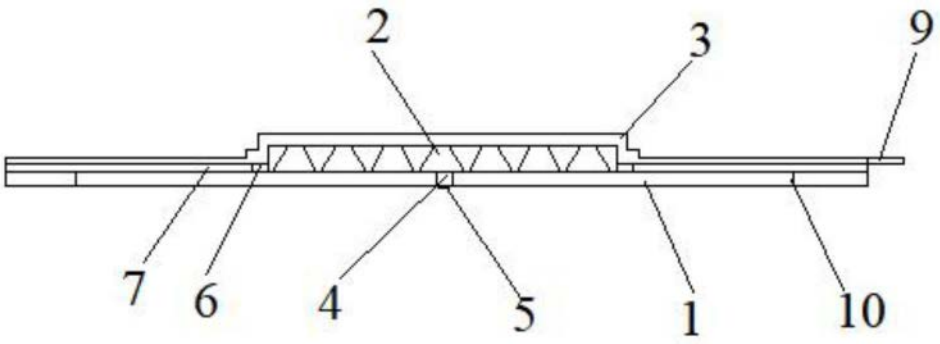

图1

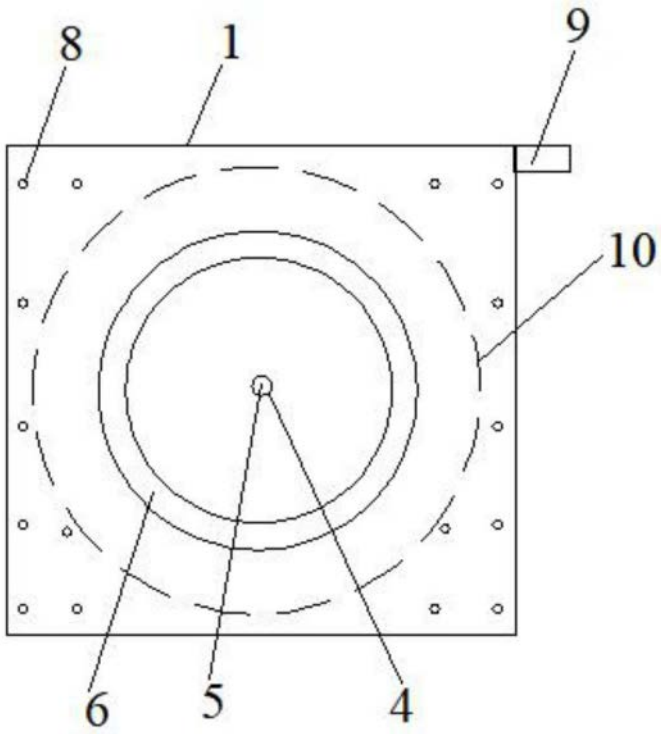

图2

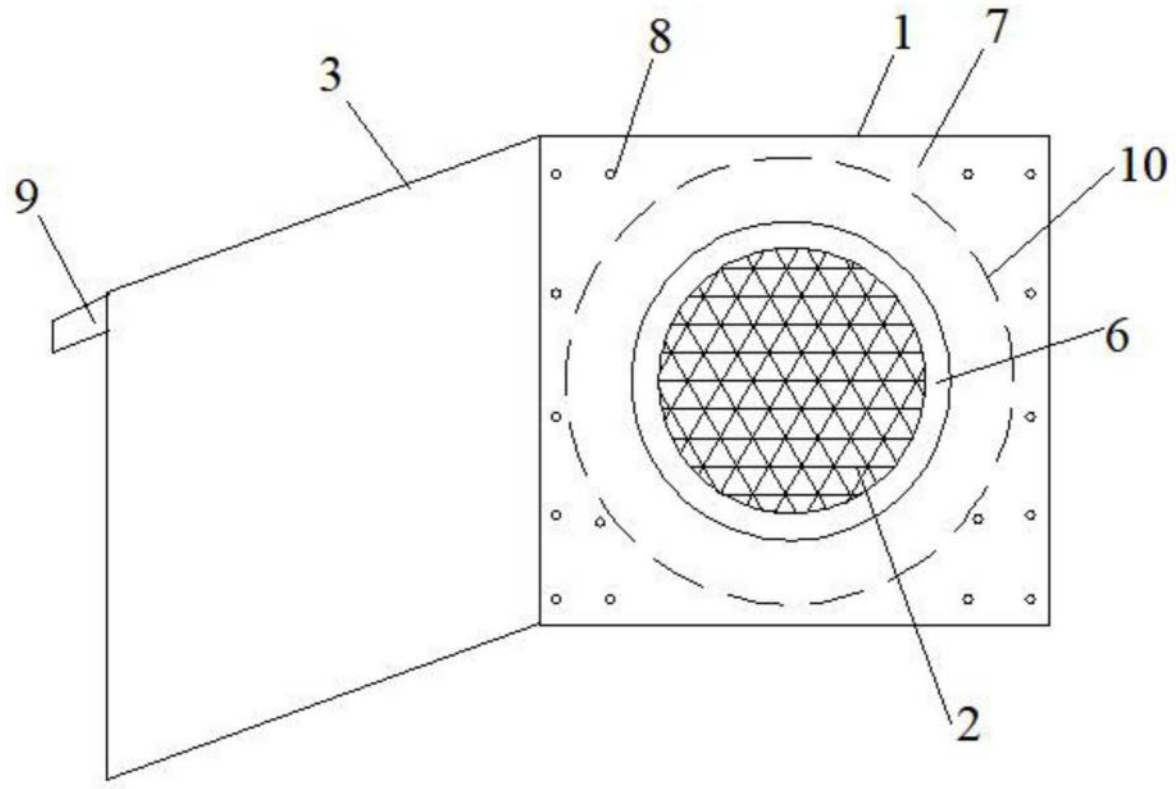

图3