(19)中华人民共和国国家知识产权局

(12)实用新型专利

(10)授权公告号 CN 207653252 U
(45)授权公告日 2018.07.27

(21)申请号 201721926502.2

(22)申请日 2017.12.23

(73)专利权人 内蒙古医科大学
地址 010110 内蒙古自治区呼和浩特市金山开发区

(72)发明人 包勒朝鲁 那生桑 红梅 阿拉坦敖日格勒 吉日木巴图

(51)Int.Cl.
A01K 1/03(2006.01)
A01K 1/035(2006.01)
A01K 1/015(2006.01)

权利要求书1页 说明书3页 附图2页

(54)实用新型名称

一种小鼠导泻实验笼

(57)摘要

本实用新型公开了一种小鼠导泻实验笼，包括第一笼体、第二笼体、排泄物收集箱、隔板，第一笼体内部侧壁上部设有滑轨，第二笼体通过滑轨套接在第一笼体的内部，第一笼体和第二笼体相连通，第一笼体底壁和第二笼体底壁均为网格形结构，第二笼体顶壁上设有带把手的第二盖体和隔板插口；第一笼体底壁下方设有排泄物收集箱；所述第一笼体侧壁下部分别设有抽屉食盒和喂水口。本实用新型能方便控制小鼠的进食量、饮水量，能够很快速的将尿液和粪便分离，不会造成交叉污染，以降低小白鼠饲养环境污染的机率，提高实验的成功率；而且可以避免实验小鼠信息发生混淆，防止小鼠逃逸，增加小鼠饲养数量和扩大小鼠的活动空间，确保实验顺利进行。

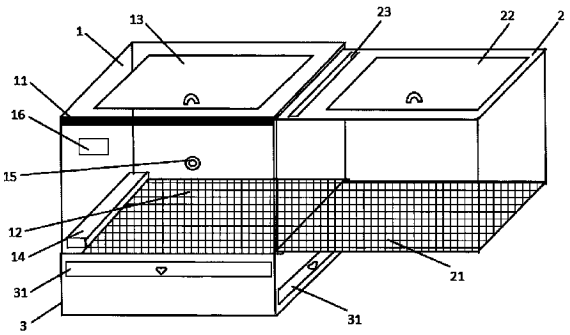

CN 207653252 U

1.一种小鼠导泻实验笼，包括第一笼体、第二笼体、排泄物收集箱、隔板，其特征在于：

所述第一笼体和第二笼体均为矩形结构，第一笼体内部侧壁上部设有滑轨，所述第二笼体通过滑轨套接在第一笼体的内部，第二笼体通过滑轨相对第一笼体滑动；所述第一笼体和第二笼体相连通，第一笼体底壁和第二笼体底壁均为网格形结构，第一笼体顶壁上设有带把手的第一盖体，第二笼体顶壁上设有带把手的第二盖体和隔板插口；第一笼体底壁下方设有排泄物收集箱；第一笼体侧壁下部分别设有抽屉食盒和喂水口；

所述排泄物收集箱从上至下依次设有两个收集抽屉，其中一个收集抽屉与第二笼体的滑动方向相同，收集抽屉底面上方设有倾斜面，在倾斜面较低一端底部设有尿液收集凹槽，所述尿液收集凹槽上方设有过滤网。

2.根据权利要求1所述的一种小鼠导泻实验笼，其特征在于：所述第一笼体底壁通过可拆卸的方式设置在第一笼体的底部。

3.根据权利要求1所述的一种小鼠导泻实验笼，其特征在于：所述第一笼体外部侧壁上设有标签槽。

4.据权利要求1所述的一种小鼠导泻实验笼，其特征在于：所述第一笼体和第二笼体侧壁均为透明钢化塑料结构。

5.据权利要求1所述的一种小鼠导泻实验笼，其特征在于：所述抽屉食盒和喂水口分别位于第一笼体不同侧壁下部。

一种小鼠导泻实验笼

技术领域

[0001] 本实用新型涉及动物实验装置技术领域，具体是指一种小鼠导泻实验笼。

背景技术

[0002] 目前生物医学领域中，在实验室开展小白鼠饲养实验变得非常普遍。但现有的小鼠笼存在一些不足：(1)小鼠的粪便呈黑色米粒状，排泄后混入垫层中，需人工分离，操作起来比较费时费力；而且小白鼠的粪便尿液和垫料混在一起，时间稍微一长，气味极大，使小白鼠生活的环境条件变得极其恶劣；(2)实验过程中有时需中途取出小鼠，进行灌胃等中间实验操作，取出小鼠后既要防止小鼠逃逸，又要准备灌胃用具及额外的小鼠笼对小鼠进行区分，防止同一只小鼠进行多次灌胃等实验操作，发生实验时信息混淆，因此往往需要数人分工配合才能完成，较为不便。如何克服上述问题，提高小白鼠的饲养环境的质量，防止外界环境的影响，从而提高实验的成功率则成为了函待解决的问题。

实用新型内容

[0003] 本实用新型加热装置要解决的技术问题是提供一种小鼠导泻实验笼，这种小鼠导泻实验笼能方便控制小鼠的进食量、饮水量，能够很快速的将尿液和粪便分离，不会造成交叉污染，以降低小白鼠饲养环境污染的机率，提高实验的成功率；同时可以避免实验小鼠信息发生混淆，防止小鼠逃逸，增加小鼠饲养数量和扩大小鼠的活动空间，确保实验顺利进行。

[0004] 本实用新型加热装置要解决的技术问题由如下结构来实现：

[0005] 一种小鼠导泻实验笼，包括第一笼体、第二笼体、排泄物收集箱、隔板，

[0006] 所述第一笼体和第二笼体均为矩形结构，第一笼体内部侧壁上部设有滑轨，所述第二笼体通过滑轨套接在第一笼体的内部，第二笼体通过滑轨相对第一笼体滑动；所述第一笼体和第二笼体相连通，第一笼体底壁和第二笼体底壁均为网格形结构，第一笼体顶壁上设有带把手的第一盖体，第二笼体顶壁上设有带把手的第二盖体和隔板插口；第一笼体底壁下方设有排泄物收集箱；第一笼体侧壁下部分别设有抽屉食盒和喂水口；

[0007] 所述排泄物收集箱从上至下依次设有两个收集抽屉，其中一个收集抽屉与第二笼体的滑动方向相同，收集抽屉底面上方设有倾斜面，在倾斜面较低一端底部设有尿液收集凹槽，所述尿液收集凹槽上方设有过滤网。

[0008] 而且，所述第一笼体底壁通过可拆卸的方式设置在第一笼体的底部。

[0009] 而且，所述第一笼体外部侧壁上设有标签槽。

[0010] 而且，所述第一笼体和第二笼体侧壁均为透明钢化塑料结构。

[0011] 而且，所述抽屉食盒和喂水口分别位于第一笼体不同侧壁下部。

[0012] 本实用新型积极效果和优点：

[0013] 1、本实用新型结构简单，成本低廉，节省空间、可以方便控制小鼠的进食量、饮水量，能够很快速的将尿液和粪便分离，不会造成交叉污染，降低小白鼠饲养环境污染的机

率，提高实验的成功率。

[0014] 2、本实用新型第二笼体通过滑轨套接在第一笼体的内部，第二笼体可以相对第一笼体滑动。这种结构设计非常节省空间，可以避免实验小鼠信息发生混淆，防止小鼠逃逸，同时可以增加小鼠饲养数量和扩大小鼠的活动空间，确保实验顺利进行。当小鼠需要中途取出进行灌胃等实验操作时，可以将第二笼体向右滑出，将隔板插入隔板插口内，第二笼体形成独立的空间，将灌胃等实验操作结束的小鼠放置在第二笼体内，当小鼠全部灌胃等实验操作结束后，取下隔板，把第二笼体内的小鼠赶到第一笼体后，将第二笼体推回原处即可；当笼内的小鼠过多时，可以将第二笼体滑出，同时拉出与第二笼体滑动方向的收集抽屉，隔板插入或者不出入隔板插口内，根据实验要求进行选择。

[0015] 3、本实用新型第一笼体底壁下方设有排泄物收集箱；小鼠排尿或粪便后，尿液和粪便通过第一笼体底壁，进入收集抽屉，粪便留在倾斜面上，尿液则通过倾斜面流入尿液收集凹槽中，从而实现了尿液和粪便分离。尿液收集凹槽上方设有过滤网，可以进一步的对流入的尿液及落入尿液收集凹槽上方的粪便进行过滤和分离。

[0016] 4、本实用新型所述抽屉食盒和喂水口分别位于第一笼体不同侧壁下部。这样的结构设计可以方便控制小鼠的进食和饮水，同时防止多余水滴入抽屉食盒内，避免造成小鼠食物浪费及实验误差。小鼠需要进食时将称量好的食物放入抽屉食盒，不进行喂食时，拉出抽屉，取出食物即可；小鼠需要进水时将水瓶出水口插入喂水口，小鼠只要轻轻咬水瓶出水口即可喝到水，不进行喂水时，将水瓶水口拔出喂水口即可。

[0017] 5、本实用新型所述第一笼体底壁通过可拆卸的方式设置在第一笼体的底部。这样结构设计可以方便第一笼体底壁的更换和清洗。

附图说明

[0018] 图1是本实用新型立体结构示意图。

[0019] 图2是本实用新型收集抽屉内部结构示意图。

[0020] 图3是本实用新型隔板结构示意图。

[0021] 图中：1第一笼体，2第二笼体，3排泄物收集箱，4隔板，11滑轨，12第一笼体底壁，13带把手的第一盖体，14抽屉食盒，15喂水口，16标签槽，21第二笼体底壁，22带把手的第二盖体，23隔板插口；31收集抽屉，32尿液收集凹槽，33过滤网，34倾斜面。

具体实施方式

[0022] 下面通过具体实施例对本实用新型作进一步详述，以下实施例只是描述性的，不是限定性的，不能以此限定本实用新型的保护范围。

[0023] 本实用新型中未详细描述的结构、连接关系及方法，均可以理解为本领域内的公知常识。

[0024] 一种小鼠导泻实验笼，包括第一笼体1、第二笼体2、排泄物收集箱3、隔板4，所述第一笼体1和第二笼体2均为矩形结构，第一笼体1内部侧壁上部设有滑轨11，所述第二笼体2通过滑轨11套接在第一笼体1的内部，第二笼体2可通过滑轨11相对第一笼体1滑动；所述第一笼体1和第二笼体2相连通，第一笼体底壁12和第二笼体底壁21均为网格形结构，第一笼体顶壁上设有带把手的第一盖体13，第二笼体顶壁上设有带把手的第二盖体22和隔板插口

23;第一笼体底壁12下方设有排泄物收集箱3;第一笼体1侧壁下部分别设有抽屉食盒14和喂水口15。

[0025] 所述排泄物收集箱3从上至下依次设有两个收集抽屉31,其中一个收集抽屉31与第二笼体2的滑动方向相同,收集抽屉31底面上方设有倾斜面34,在倾斜面34较低一端底部设有尿液收集凹槽32,所述尿液收集凹槽32上方设有过滤网33。

[0026] 做为优选方案,所述第一笼体底壁12通过可拆卸的方式设置在第一笼体1的底部。

[0027] 做为优选方案,所述第一笼体外部侧壁上设有标签槽16。

[0028] 做为优选方案,所述第一笼体1和第二笼体2侧壁均为透明钢化塑料结构。

[0029] 做为优选方案,所述抽屉食盒14和喂水口15分别位于第一笼体不同侧壁下部。

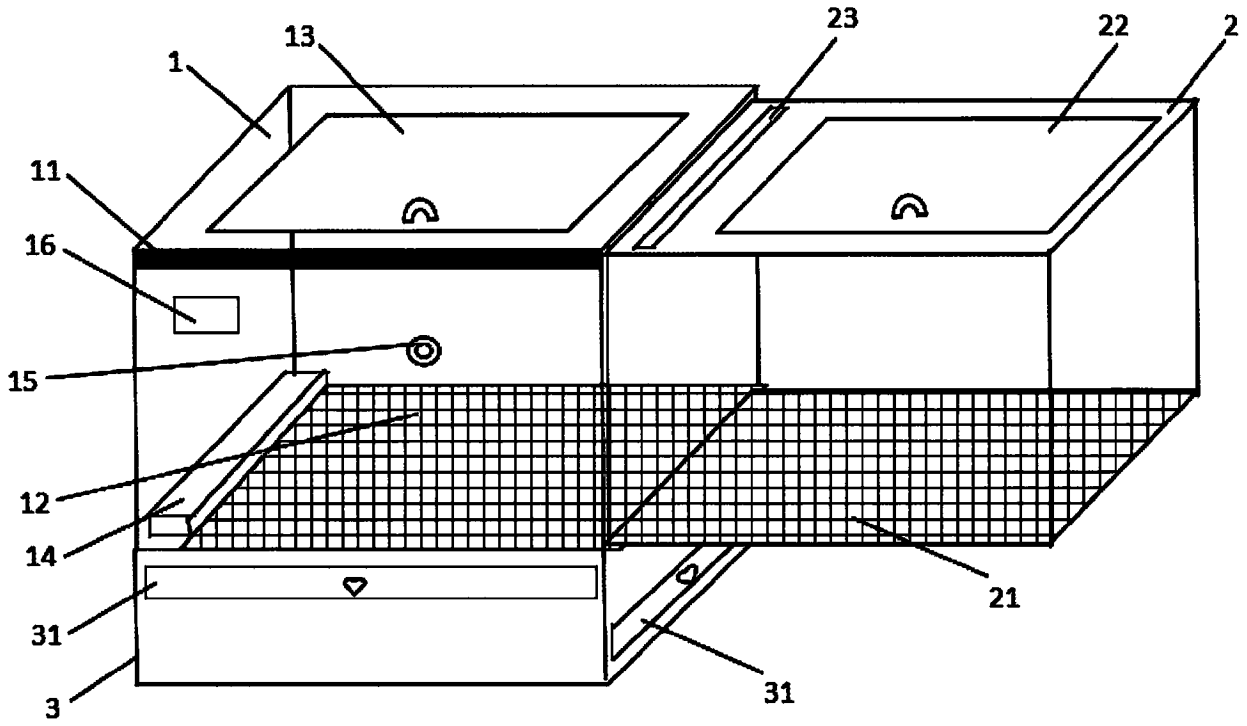

图1

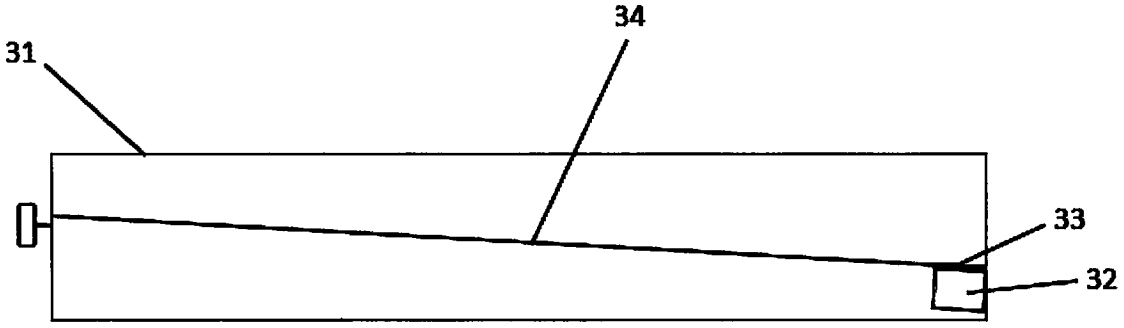

图2

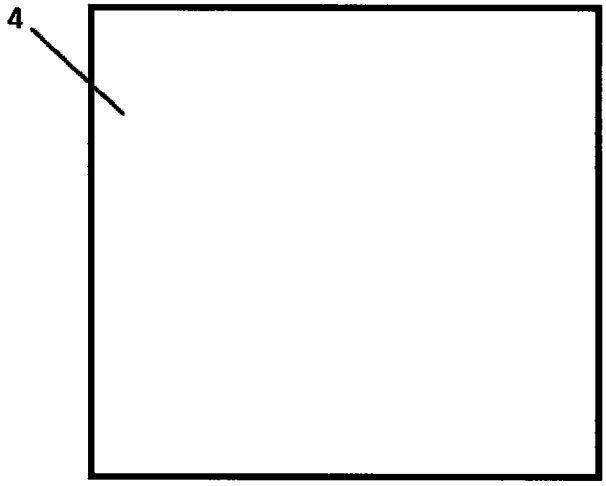

图3