(19)中华人民共和国国家知识产权局

(12)实用新型专利

(10)授权公告号 CN 202194348 U
(45)授权公告日 2012.04.18

(21)申请号 201120331914.8

(22)申请日 2011.09.06

(73)专利权人 安徽省根源光大节能建材有限公司
地址 231131 安徽省合肥市双凤工业区双凤大道 175 号

(72)发明人 周松桂

(74)专利代理机构 合肥诚兴知识产权代理有限公司 34109
代理人 汤茂盛

(51)Int.Cl.
*E04F 13/28*(2006.01)

(ESM)同样的发明创造已同日申请发明专利

权利要求书 1 页 说明书 2 页 附图 2 页

(54)实用新型名称

保温装饰一体板的连接扣件

(57)摘要

本实用新型公开了一种保温装饰一体板的连接扣件，包括用于与墙体相连的固定件，用于与保温板装饰一体板相连的连接件，固定件和连接件上开设有用与连接部件连接的连接孔。扣件包括两个独立部件并通过连接件连接为一体，其中固定件和连接件上的连接孔为条形孔，这样就使得连接是在空间上具有适当的调节余地，如局部墙面出现凹凸部位，仍可以安装固定固定件，通过条形孔来调节连接件与固定件之间的位置，使得保温板安装后的板面保持平齐。本实用新型具有连接安装方便、可靠的优点。

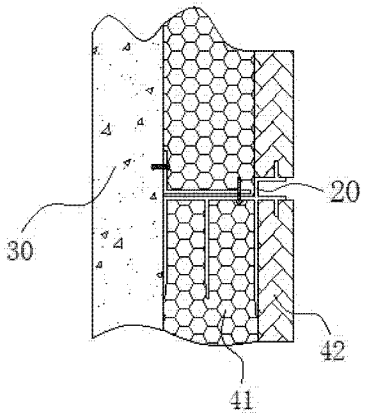


CN 202194348 U

1. 一种保温装饰一体板的连接扣件，其特征在于：包括用于与墙体相连的固定件（10），用于与保温板装饰一体板相连的连接件（20），所述的固定件（10）和连接件（20）上开设有用与连接部件连接的连接孔，所述的连接孔为条形孔。

2. 根据权利要求 1 所述的保温装饰一体板的连接扣件，其特征在于：所述的固定件（10）为角形板材，其中彼此成直角状布置的第一板体（11）、第二板体（12）两块板体上至少一个板面上开设条形孔。

3. 根据权利要求 1 所述的保温装饰一体板的连接扣件，其特征在于：所述的连接件（20）包括与保温板的板面垂直的基板（21），基板（21）的一侧板面上设置有插入保温板内部与其固定的插接板，基板（21）的板面上开设有连接孔（22），连接孔（22）为圆孔或条形孔。

4. 根据权利要求 1 所述的保温装饰一体板的连接扣件，其特征在于：所述的固定件（10）的第一板体（11）、第二板体（12）上的连接孔（111）、（121）均为条形孔，其孔长方向彼此垂直且与交界线呈垂直和平行布置。

# 保温装饰一体板的连接扣件

## 技术领域

[0001] 本实用新型涉及一种扣件，具体讲就是用于连接相邻保温板或用于连接保温板与墙体的专用扣件。

## 背景技术

[0002] 现有技术中，随着建筑保温节能和装饰的需要，保温装饰一体板的使用已十分普遍，就是说保温装饰一体板已广泛实用。保温装饰一体板安装有多种形式，选用的连接扣件或扣具的种类繁多。主要包括：连接墙体与保温板的连接扣件和连接相邻保温板的连接扣件。

[0003] 连接墙体与保温板的连接扣件主要就是包括垂直于墙面的板体，板体上连接相互平行且平行于墙面的另外两板体，两平行的板体中的一个较另一个更接近墙面，使用时，远离墙面的板体插入保温装饰一体板内，靠近墙面的板体与墙体连接，就实现了保温板与墙体的固定。

[0004] 本人在先提交的专利申请，连接保温板的连接扣件，既包括与墙体连接的板体又包括与保温板连接的部位，并且扣件是一个整体部件，这样就会因为有时出现墙面局部不平的现象时保温板与墙面间距固定而无法调整的现象，这样保温板的外表面的平齐度则难以保证，同样由于墙体上的与扣件安装部位的质地不同或缺陷，如钢筋或空鼓的部位，使得扣件无法在预定安装位实施安装。

## 发明内容

[0005] 本实用新型的目的就是提供一种连接可靠、使用方便的保温装饰一体板连接扣件，能够确保保温装饰一体板的板面与墙面平齐。

[0006] 为实现上述目的，本实用新型采用了以下技术方案：一种保温装饰一体板的连接扣件，其特征在于：包括用于与墙体相连的固定件，用于与保温板装饰一体板相连的连接件，所述的固定件和连接件上开设有用与连接部件连接的连接孔，所述的连接孔为条形孔。

[0007] 扣件包括两个独立部件并通过连接件连接为一体，其中固定件和连接件上的连接孔为条形孔，这样就使得连接是在空间上具有适当的调节余地，如局部墙面出现凹凸部位，仍可以安装固定固定件，通过条形孔来调节连接件与固定件之间的位置，使得保温板安装后的板面保持平齐。本发明具有连接安装方便、可靠的优点。

## 附图说明

[0008] 图 1 是本发明中固定件的立体结构示意图；

[0009] 图 2 是本发明中连接件的结构示意图；

[0010] 图 3、4 是使用状态结构示意图。

## 具体实施方式

[0011] 如图 1、2 所示，保温装饰一体板的连接扣件包括用于与墙体相连的固定件 10，用于与保温板装饰一体板相连的连接件 20，所述的固定件 10 和连接件 20 上开设有用与连接部件连接的连接孔，所述的连接孔为条形孔。

[0012] 作为优选方案，所述的固定件 10 为角形板材，其中彼此成直角状布置的第一板体 11、第二板体 12 两块板体上至少一个板面上开设条形孔。如图 1 所示，所述的固定件 10 上的第一板体 11、第二板体 12 上的连接孔 111、121 均为条形孔，其孔长方向彼此垂直且与交界线呈垂直和平行布置。由图 1 可见，连接孔 111 的长度方向与交界线呈平行状布置，连接孔 121 的长度方向与交界线呈垂直状布置。

[0013] 如图 3、4 所示，安装时首先将固定件 10 的第一板体 11 与墙面平齐贴合并用连接件即螺钉将其与墙体 30 连接固定，第二板体 12 呈与墙体 30 垂直的直立状，该板面再与连接件 20 连接。由于第一板体 11 上的连接孔 111 为条形孔或称腰形孔，所以，墙体 30 上具备合适的固定螺钉的位置确定后，固定的位置仍然可以适当调节，这样可以避开钢筋或空鼓所在区域，确保了固定板 11 的的固定。

[0014] 如图 2、3 所示，所述的连接件 20 包括与保温装饰一体板的板面垂直的基板 21，基板 21 的一侧板面上设置有插入保温板 41 内部与其固定的插接板，插接结构可以参见本人的在先申请，其中包括对保温板 41 和饰面板 42 的连接结构，结合图 4，具体内容此处不再赘述。

[0015] 如图 2，为了与固定件的配合安装，基板 21 的板面上开设有连接孔 22，连接孔 22 为圆孔或条形孔。安装时，基板 21 与第二板体 12 彼此贴靠在一起，再由螺钉类连接件实施连接，由于条形连接孔的设置，使得基板 21 在垂直墙面的方向上能够适当调节位置，当然其上的插接板与墙面间的距离自然实现了调节，这样就保证了保温装饰一体板与墙面之间的间距调节，确保了保温装饰一体板的外饰面处于平齐状态。

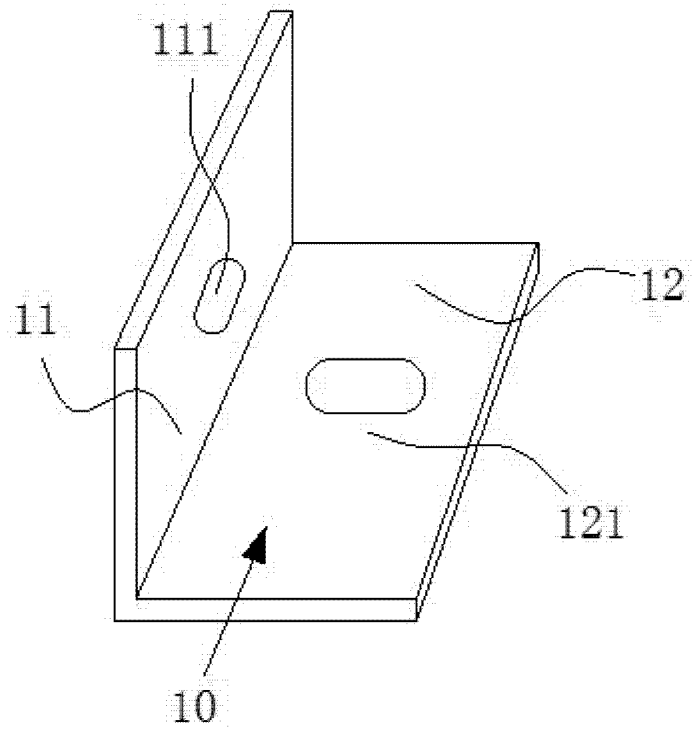


图 1

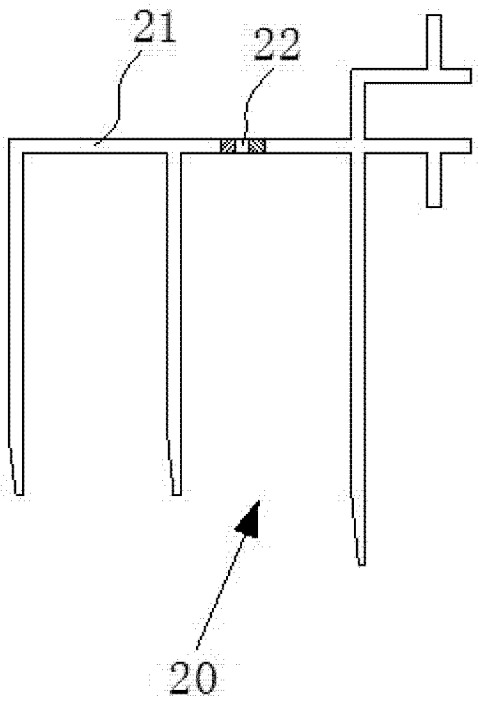


图 2

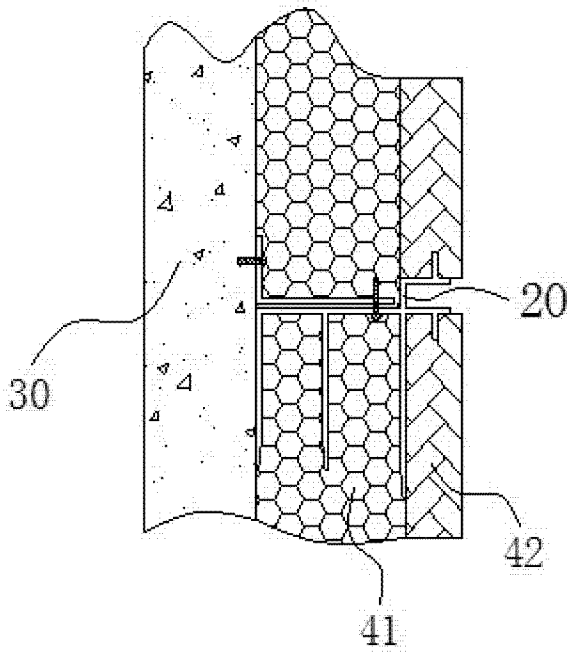


图 3

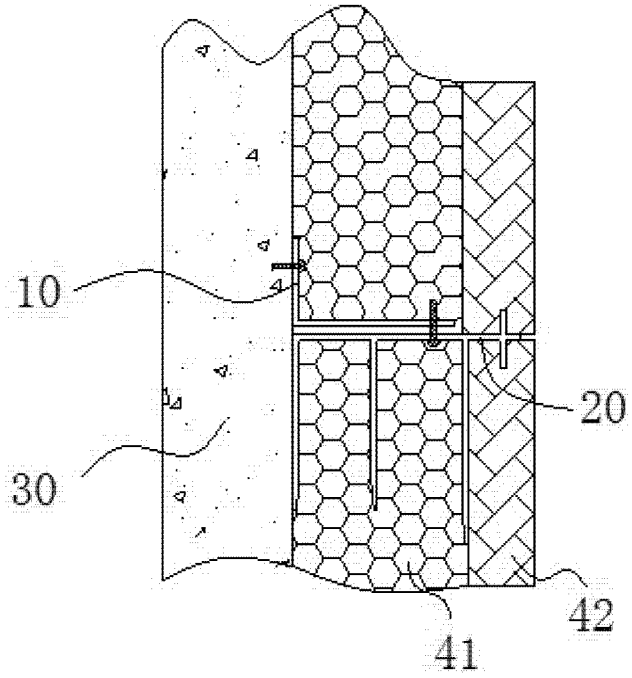


图 4