(19)中华人民共和国国家知识产权局

(12)实用新型专利

(10)授权公告号 CN 210261555 U
(45)授权公告日 2020.04.07

(21)申请号 201920345461.0

(22)申请日 2019.03.19

(73)专利权人 上海高施光电有限公司
地址 201600 上海市松江区车墩镇联营路718号5幢-1F

(72)发明人 林倩妮

(74)专利代理机构 北京维正专利代理有限公司 11508
代理人 谢绪宁 薛赟

(51)Int.Cl.
C03B 33/03(2006.01)
C03B 33/027(2006.01)

权利要求书1页 说明书3页 附图2页

(54)实用新型名称

一种玻璃加工操作台

(57)摘要

本实用新型公开了一种玻璃加工操作台，包括加工台，所述加工台的上端固定连接有对称设置的两个立柱，两个所述立柱的上端固定连接有同一个安装框，所述安装框相对的两个内壁上均设有导向槽，两个所述导向槽内均设有导向杆，所述导向杆的两端均固定连接在导向槽的内壁上，两个所述导向杆上均滑动套接有滑套，两个所述滑套之间连接有切割机构，两个所述滑套上均设有第一锁紧螺栓，所述加工台的上端设有固定机构。本实用新型可对玻璃刀进行快速精准的定位，进而便于对玻璃进行画线切割，进而使得玻璃裁切更便捷快速，提高加工效率。

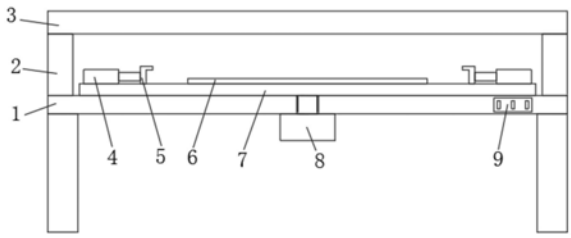

CN 210261555 U

1.一种玻璃加工操作台,包括加工台(1),其特征在于,所述加工台(1)的上端固定连接有对称设置的两个立柱(2),两个所述立柱(2)的上端固定连接有同一个安装框(3),所述安装框(3)相对的两个内壁上均设有导向槽(10),两个所述导向槽(10)内均设有导向杆(11),所述导向杆(11)的两端均固定连接在导向槽(10)的内壁上,两个所述导向杆(11)上均滑动套接有滑套(12),两个所述滑套(12)之间连接有切割机构,两个所述滑套(12)上均设有第一锁紧螺栓(13),所述加工台(1)的上端设有固定机构。

2.根据权利要求1所述的一种玻璃加工操作台,其特征在于,所述切割机构包括固定连接在两个滑套(12)之间的连接板(17),所述连接板(17)上设有上下贯通的活动槽(16),所述活动槽(16)内滑动连接有活动块(14),所述活动槽(16)相对的两个内壁上均设有限位滑槽(19),所述活动块(14)的两侧侧壁上均固定连接有限位滑块(18),两个所述限位滑块(18)分别滑动连接在两个限位滑槽(19)内,所述活动块(14)上竖直贯穿设有可上下活动的玻璃刀(20),所述玻璃刀(20)位于活动块(14)上方的侧壁上套接有弹簧(22),所述弹簧(22)的上端固定连接在玻璃刀(20)上,所述弹簧(22)的下端与活动块(14)相抵,所述活动块(14)上设有锁紧件。

3.根据权利要求2所述的一种玻璃加工操作台,其特征在于,所述锁紧件包括固定连接在活动块(14)侧壁上的固定块(15),且固定块(15)为L型机构,所述固定块(15)上贯穿设有与其螺纹连接的第二锁紧螺栓(21),且第二锁紧螺栓(21)与连接板(17)侧壁相抵。

4.根据权利要求2所述的一种玻璃加工操作台,其特征在于,所述安装框(3)和连接板(17)上端面上均设有刻度线。

5.根据权利要求4所述的一种玻璃加工操作台,其特征在于,所述滑套(12)与活动块(14)上端均设有与刻度线对应的指针。

6.根据权利要求1所述的一种玻璃加工操作台,其特征在于,所述固定机构包括设置在加工台(1)上且可转动的放置板(7),所述加工台(1)的下端固定安装有电机(8),所述电机(8)输出轴的末端贯穿加工台(1)并固定连接在放置板(7)上,所述放置板(7)的上端固定连接有垫板(6),所述放置板(7)的上端固定连接有对称设置的两个气缸(4),两个所述气缸(4)的活塞端相对并固定连接有夹块(5),所述加工台(1)的侧壁上安装有控制面板(9)。

一种玻璃加工操作台

技术领域

[0001] 本实用新型涉及玻璃加工技术领域，尤其涉及一种玻璃加工操作台。

背景技术

[0002] 当今社会，玻璃已经普及到了人民的生活当中，随处都可以见到玻璃产品，我们使用的玻璃窗，玻璃门，电脑显示器上的屏幕保护玻璃，以及玻璃建筑等等。玻璃的加工过程中，玻璃裁切是一个重要的玻璃技工步骤，现有的玻璃裁切加工一般通过工作员手持玻璃刀在借助标尺对玻璃进行画线切割，但是现有的操作定位不够快速精准，且手持画线切割时容易出现玻璃刀移位，进而容易造成画线切割出现变差，且定位不够快速，使得加工效率变低。

实用新型内容

[0003] 本实用新型的目的是为了解决现有技术中存在的缺点，而提出的一种玻璃加工操作台。

[0004] 为了实现上述目的，本实用新型采用了如下技术方案：

[0005] 一种玻璃加工操作台，包括加工台，所述加工台的上端固定连接有对称设置的两个立柱，两个所述立柱的上端固定连接有同一个安装框，所述安装框相对的两个内壁上均设有导向槽，两个所述导向槽内均设有导向杆，所述导向杆的两端均固定连接在导向槽的内壁上，两个所述导向杆上均滑动套接有滑套，两个所述滑套之间连接有切割机构，两个所述滑套上均设有第一锁紧螺栓，所述加工台的上端设有固定机构。

[0006] 优选地，所述切割机构包括固定连接在两个滑套之间的连接板，所述连接板上设有上下贯通的活动槽，所述活动槽内滑动连接有活动块，所述活动槽相对的两个内壁上均设有限位滑槽，所述活动块的两侧侧壁上均固定连接有限位滑块，两个所述限位滑块分别滑动连接在两个限位滑槽内，所述活动块上竖直贯穿设有可上下活动的玻璃刀，所述玻璃刀位于活动块上方的侧壁上套接有弹簧，所述弹簧的上端固定连接在玻璃刀上，所述弹簧的下端与活动块相抵，所述活动块上设有锁紧件。

[0007] 优选地，所述锁紧件包括固定连接在活动块侧壁上的固定块，且固定块为L型机构，所述固定块上贯穿设有与其螺纹连接的第二锁紧螺栓，且第二锁紧螺栓与连接板侧壁相抵。

[0008] 优选地，所述安装框和连接板上端面上均设有刻度线。

[0009] 优选地，所述滑套与活动块上端均设有与刻度线对应的指针。

[0010] 优选地，所述固定机构包括设置在加工台上且可转动的放置板，所述加工台的下端固定安装有电机，所述电机输出轴的末端贯穿加工台并固定连接在放置板上，所述放置板的上端固定连接有垫板，所述放置板的上端固定连接有对称设置的两个气缸，两个所述气缸的活塞端相对并固定连接有夹块，所述加工台的侧壁上安装有控制面板。

[0011] 本实用新型的有益效果：

[0012] 通过设置固定机构，将待裁切的玻璃放置于垫板上，启动气缸，进而带动两个夹块同步相对移动，进而通过两个夹块将玻璃夹紧固定，且启动电机，带动放置板转动，进而调节玻璃的角度，便于裁切。

[0013] 通过设置导向杆、滑套、连接板、活动槽、活动块、第一锁紧螺栓、锁紧件、切割机构，通过锁紧第一锁紧螺栓，使得活动块可沿活动槽滑动，进而可带动切割机构竖向切割，通过锁紧第二锁紧螺栓，将切割机构在连接板上位置固定，松开第一锁紧螺栓，即可使得切割机构沿导向杆横向切割，切割时向下按压玻璃刀，使得玻璃刀抵压玻璃，移动玻璃刀即可在玻璃上画线裁切，且参照刻度线可对切割机构的位置进行精确定位，进而使得切割更精准。

附图说明

[0014] 图1为本实用新型提出的一种玻璃加工操作台的结构示意图；

[0015] 图2为本实用新型提出的一种玻璃加工操作台的安装框内侧结构示意图；

[0016] 图3为本实用新型提出的一种玻璃加工操作台的切割机构的结构示意图。

[0017] 图中：1加工台、2立柱、3安装框、4气缸、5夹块、6垫板、7放置板、8电机、9控制面板、10导向槽、11导向杆、12滑套、13第一锁紧螺栓、14活动块、15固定块、16活动槽、17连接板、18限位滑块、19限位滑槽、20玻璃刀、21第二锁紧螺栓、22弹簧。

具体实施方式

[0018] 下面将结合本实用新型实施例中的附图，对本实用新型实施例中的技术方案进行清楚、完整地描述，显然，所描述的实施例仅仅是本实用新型一部分实施例，而不是全部的实施例。

[0019] 参照图1-3，一种玻璃加工操作台，包括加工台1，加工台1的上端固定连接有对称设置的两个立柱2，两个立柱2的上端固定连接有同一个安装框3，安装框3相对的两个内壁上均设有导向槽10，两个导向槽10内均设有导向杆11，导向杆11的两端均固定连接在导向槽10的内壁上，两个导向杆11上均滑动套接有滑套12，两个滑套12之间连接有切割机构，两个滑套12上均设有第一锁紧螺栓13，加工台1的上端设有固定机构。

[0020] 本实用新型中，切割机构包括固定连接在两个滑套12之间的连接板17，连接板17上设有上下贯通的活动槽16，活动槽16内滑动连接有活动块14，活动槽16相对的两个内壁上均设有限位滑槽19，活动块14的两侧侧壁上均固定连接有限位滑块18，两个限位滑块18分别滑动连接在两个限位滑槽19内，活动块14上竖直贯穿设有可上下活动的玻璃刀20，玻璃刀20位于活动块14上方的侧壁上套接有弹簧22，弹簧22的上端固定连接在玻璃刀20上，弹簧22的下端与活动块14相抵，活动块14上设有锁紧件。

[0021] 其中，锁紧件包括固定连接在活动块14侧壁上的固定块15，且固定块15为L型机构，固定块15上贯穿设有与其螺纹连接的第二锁紧螺栓21，且第二锁紧螺栓21与连接板17侧壁相抵。

[0022] 进一步的，安装框3和连接板17上端面上均设有刻度线。滑套12与活动块14上端均设有与刻度线对应的指针，且参照刻度线可对切割机构的位置进行精确定位，进而使得切割更精准。

[0023] 其中，固定机构包括设置在加工台1上且可转动的放置板7，加工台1的下端固定安装有电机8，电机8输出轴的末端贯穿加工台1并固定连接在放置板7上，放置板7的上端固定连接有垫板6，放置板7的上端固定连接有对称设置的两个气缸4，两个气缸4的活塞端相对并固定连接有夹块5，加工台1的侧壁上安装有控制面板9，可通过控制面板9控制电机8与气缸4，通过设置固定机构，将待裁切的玻璃放置于垫板6上，启动气缸4，进而带动两个夹块5同步相对移动，进而通过两个夹块5将玻璃夹紧固定，且启动电机8，带动放置板7转动，进而调节玻璃的角度，便于裁切。

[0024] 本实用新型使用时，将待裁切的玻璃放置于垫板6上，启动气缸4，进而带动两个夹块5同步相对移动，进而通过两个夹块5将玻璃夹紧固定，通过锁紧第一锁紧螺栓13，使得活动块14可沿活动槽16滑动，进而可带动切割机构竖向切割，通过锁紧第二锁紧螺栓21，将切割机构在连接板17上位置固定，松开第一锁紧螺栓13，即可使得切割机构沿导向杆11横向切割，切割时向下按压玻璃刀20，使得玻璃刀20抵压玻璃，移动玻璃刀20即可在玻璃上画线裁切，且参照刻度线可对切割机构的位置进行精确定位，进而使得切割更精准，且启动电机8，带动放置板7转动，进而调节玻璃的角度，便于裁切。

[0025] 以上，仅为本实用新型较佳的具体实施方式，但本实用新型的保护范围并不局限于此，任何熟悉本技术领域的技术人员在本实用新型揭露的技术范围内，根据本实用新型的技术方案及其实用新型构思加以等同替换或改变，都应涵盖在本实用新型的保护范围之内。

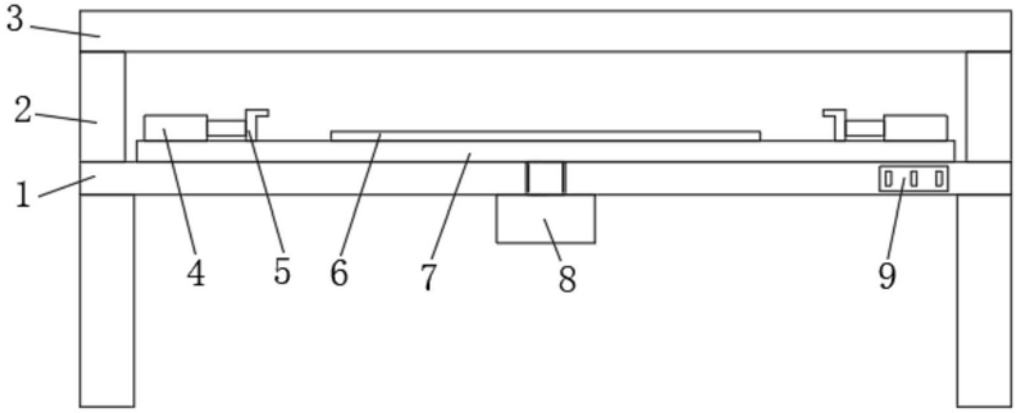

图1

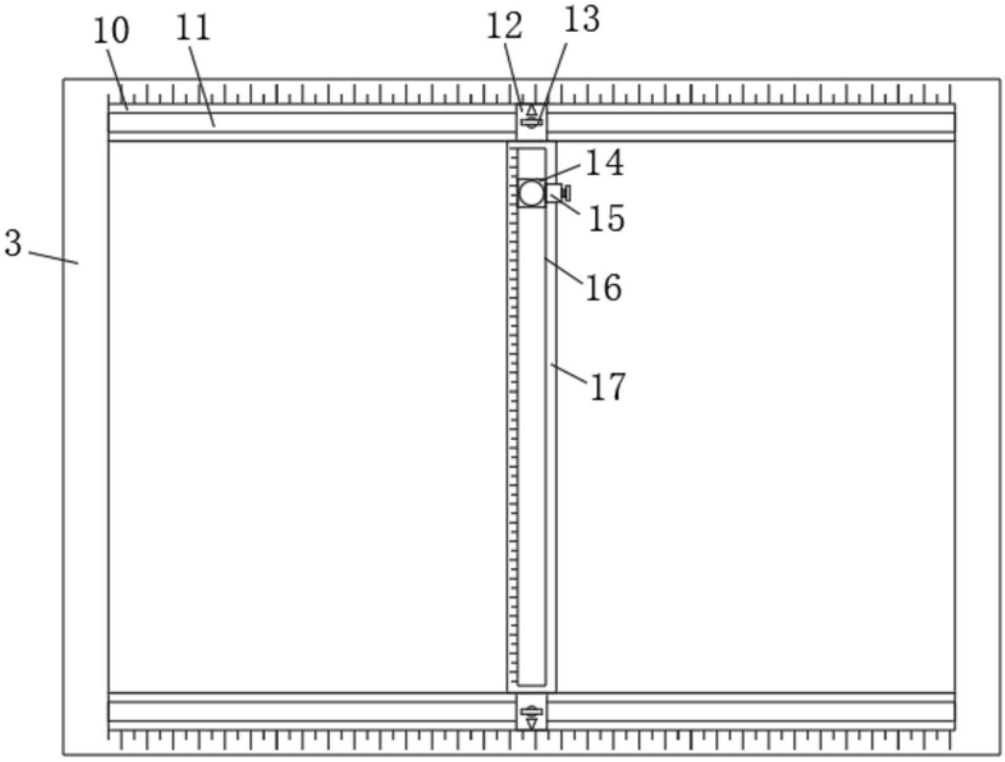

图2

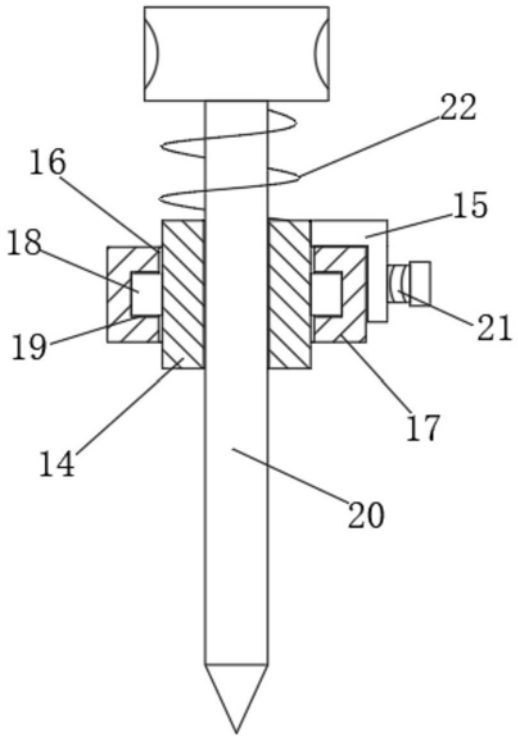

图3